MAGNI
TELESCOPIC HANDLERS

IN OUT | 4WD | 4WS

DTB26RT

Plataforma Telescópica

EQUIPAMIENTO ESTÁNDAR

- Eje delantero oscilante
- Dos velocidades de viaje
- 4 ruedas de dirección
- 4 ruedas motrices
- Rotación de 360° (continua)
- Eje motor especial integrado para máquinas para la construcción
- Controles proporcionales
- Control de dirección en joystick
- Lámpara intermitente
- Neumáticos antihuellas
- Claxon
- Cuentahoras
- Kit para ambientes extremos
- Alimentación de emergencia a 12 V CC

MOTOR

- Motor Stage V (Stage IIIA bajo pedido)
- Apagado automático del motor en caso de avería
- Dispositivo antirretroceso del motor
- Protección contra rearranque del motor
- Radiador de aceite hidráulico

CESTA

- Autonivelante
- Giratoria +/-90°
- Toma de corriente Schuko 16A/250 V

SEGURIDAD

- Sistema de habilitación de desplazamiento
- Sistema de sensores de carga en cesta
- Sistema de diagnóstico a bordo
- Sistema de bajada de emergencia
- Indicador de inclinación con alarma
- Protección antiaplastamiento

CONSTRUCCIÓN | LOGÍSTICA

DIAGRAMA DE CARGA

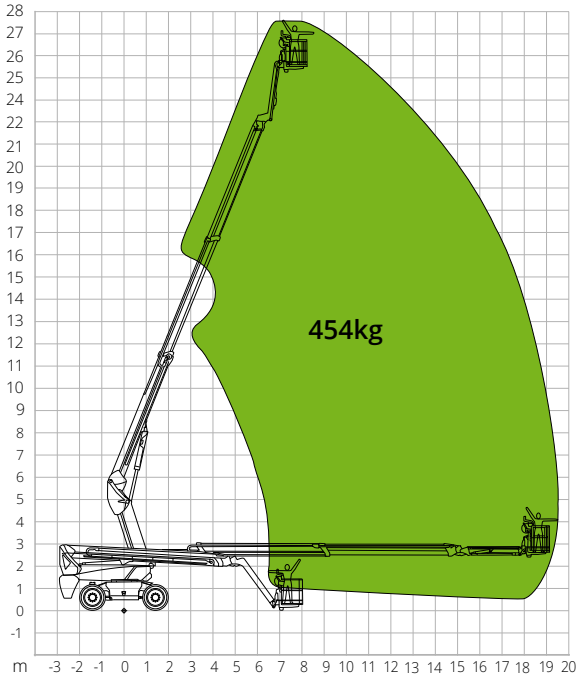

DIMENSIONES

Longitud de la plataforma (transporte)		7,95 m
Anchura de la plataforma (transporte)		2,50 m
Anchura de la plataforma (eje extendido)		-
Anchura de la plataforma (eje retraído)		-
Altura de la plataforma (transporte)		2,96 m
Distancia entre ejes	B	2,80 m
Distancia entre ejes (eje extendido)		-
Distancia entre ejes (eje retraído)		-
Distancia al suelo en voladizo		1,61 m
Distancia al suelo	A	0,41 m

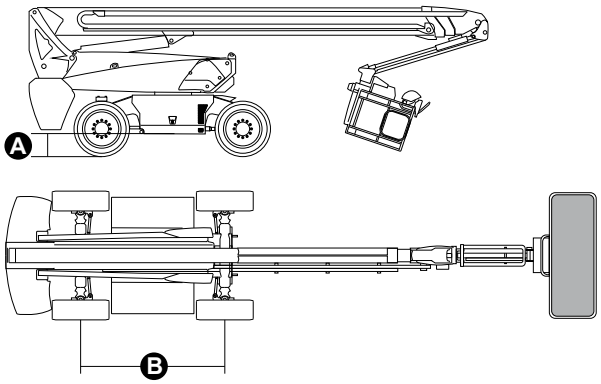

DTB26RT

Datos técnicos	
Altura máx. de trabajo	26,30 m
Altura máx. de la cesta	24,30 m
Alcance máx.	19,40 m
Radio de dirección (externo)	3,22 m
Radio de giro (interior)	1,87 m
Anchura de la cesta	0,91 m
Longitud de la cesta	2,44 m
Rotación de la cesta	180°
Tipo de plumín	Normal
Longitud del plumín	2,31 m
Rotación vertical del plumín	135°
Ángulo de movimiento del plumín	-
Sistema de alimentación de emergencia	12V DC
Prestaciones	
Capacidad máx. de carga de la plataforma	454 kg
N.º máx. de ocupantes	3
Pendiente máx. superable (cerrada)	45%
Pendiente máx. de trabajo	X-5°/Y-5°
Velocidad máx. del viento	12,5 m/s
Velocidad (configuración cerrada)	6,0 km/h
Velocidad (configuración de trabajo)	1,1 km/h
Rotación de la torreta (continua)	360°
Motor	
Potencia	Deutz TD2.9 L4/55.4kW
Capacidad del depósito de gasóleo	135 l
Capacidad del depósito de aceite	165 l
Transmisión	Hidrostática
Características específicas	
Neumáticos	385/45-28
Sistema eléctrico	-
Peso total	16.090 kg

CUMPLIMIENTO NORMATIVO: EN 280-1, ANSI/SAIA A92.20

Los datos de este folleto se facilitan con fines informativos y están sujetos a cambios sin previo aviso. Las imágenes se presentan únicamente con fines ilustrativos; podrían no representar el producto exactamente.