IN
OUT

ES3214E

Podnośnik nożycowy do powierzchni utwardzonych

WYPOSAŻENIE STANDARDOWE

- Automatyczny system antywywrotny w podwoziu
- Zabezpieczenie przed zgnieceniem
- Duży prześwit od podłoża
- Drzwi samoczynnie blokujące się na platformie
- Ograniczenie prędkości na maksymalnej wysokości
- Kontrola przeciążenia platformy
- Automatyczny układ hamulcowy
- Opony niepozostawiające śladów
- Wskaźnik nachylenia z alarmem
- Sygnał akustyczny dla obniżania i podwójna migająca lampka LED
- Klamra bezpieczeństwa dla prac konserwacyjnych
- Klakson
- Zawór blokady cylindra
- Przycisk zatrzymania awaryjnego
- System awaryjnego obniżania
- Ochrona silnika napędowego
- Śruby oczkowe do mocowania
- Pokładowy system diagnostyczny
- Licznik godzin
- Akumulator litowy – Bezobsługowy
- Przewody rurowe z systemem zabezpieczenia przed wybuchem
- Alarm ruchu
- System zabezpieczenia doładowywania
- Wskaźnik ładunku
- Punkty mocowania i podnoszenia
- Jednokierunkowe rozsuwanie platformy
- 4 koła napędzające
- 4 koła skrętne
- Zwolnienie hamulca awaryjnego
- System obniżania zależnego od masy
- Pompa awaryjna
- Automatyczne podpory do prac na wysokości



LOGISTYKA | BUDOWNICTWO

ES3214E		
Wydajność		750 kg
Zasięg rozsunięty		750 kg
Maksymalna liczba osób na pokładzie (wewnątrz/na zewnątrz)		2/2
Maks. wysokość robocza	A	32,00 m
Wysokość płaszczyzny platformy	B	30,00 m
Długość całkowita	C	6,41 m
Szerokość całkowita	D	1,39 m
Wysokość całkowita (barierka w górze)	E	4,16 m
Wysokość transportowa (barierka w dole)	F	3,17 m
Wymiary platformy (długość/szerokość)		5,85 m/1,20 m
Rozsunięcie platformy	G	1,90 m
Prześwit od podłoża (zamknięta)		0,19 m
Prześwit od podłoża (otwarta)		0,02 m
Skok	H	4,87 m
Promień skrętu (wewnętrzny)		2,60 m
Promień skrętu (zewnętrzny)		3,50 m
Silniki jazdy		4×53VAC/2kW
Silniki do podnoszenia		53VAC/28kW
Prędkość przesuwu (zamknięta)		1,4 km/h
Prędkość przesuwu (praca)		0,1 km/h
Akumulatory		80V/520Ah Akumulatory litowe
Zbiornik oleju hydraulicznego		-
Wbudowana ładowarka akumulatorowa		80V/80A
Dopuszczalne nachylenie terenu		30%
Maksymalne nachylenie robocze		1°(0°)
Opony niepozostawiające śladów		28X12 - 22
Waga CE		22 200 kg



Standardowe podpory



Klamra bezpieczeństwa

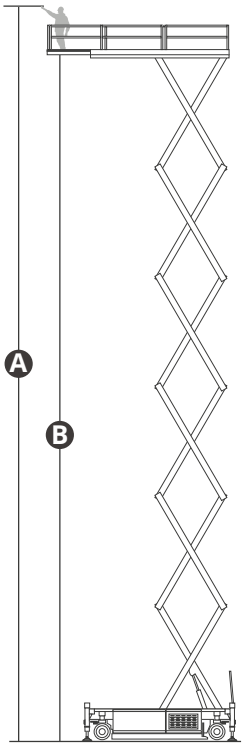

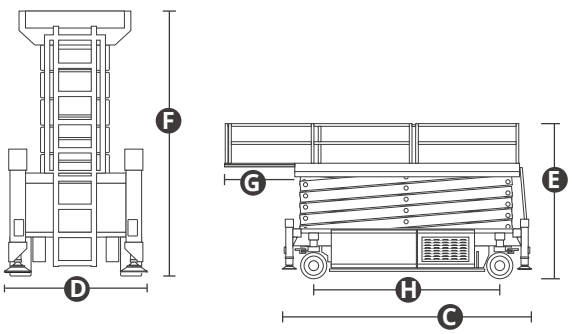

NORMAMI: EN280-1-1, ANSI/SAIA A92.20

Dane zawarte w tej broszurze mają charakter informacyjny i mogą ulec zmianie bez wcześniejszego powiadomienia. Wszystkie zdjęcia mają charakter poglądowy i mogą nie odzwierciedlać dokładnie rzeczywistego wyglądu produktu.