IN

MJP08OF

Gemotoriseerde masthoogwerker

STANDAARDUITRUSTING

- Beknellingsbeveiliging
- Verhoogde bodemvrijheid vanaf de grond
- Zelfsluitende deur op de hoogwerker
- Claxon
- Noodstopknop
- Nooddaalsysteem
- Diagnosesysteem aan boord
- Urenteller
- Proportionele bedieningselementen
- Ingebouwde gaten voor laadvorken
- Belastingsindicator
- Verankerings- en hefpunten
- Verlenging van de hoogwerker in één richting
- 2-wielaandrijving
- 2-wielbesturing
- Ontgrendeling handmatige rem
- Automatisch remsysteem
- Kantelsensor met alarm
- Bewegingsalarmsensoren
- Laderbeveiliging
- Controlesysteem voor de belasting in het platform
- Autorisatiesysteem verplaatsing
- LED Zwaailicht
- Rijdbaar op max. hoogte



LOGISTIEK | BOUW

MJP08OF		
Draagvermogen		227 kg
Uitgeschoven draagvermogen		113 kg
Max. aantal personen		1/0
Max. werkhoogte	A	7,60 m
Maximumhoogte werkplatform	B	5,60 m
Totale lengte	C	1,60 m
Totale breedte	D	0,80 m
Totale hoogte	E	1,99 m
Afmetingen hoogwerker (lengte/breedte)		1,00 m/0,76 m
Verlenging van de hoogwerker		0,50 m
Bodemvrijheid vanaf de grond (gesloten)		0,06 m
Bodemvrijheid vanaf de grond (open)		0,014 m
Wielbasis	F	1,21 m
Draaicirkel (binnen)		0,60 m
Draaicirkel (buiten)		1,80 m
Aandrijfmotoren		2x24VAC/0,5kW
Hefmotoren		24VDC/2,2kW
Bodemvrijheid (gesloten)		3,6 km/h
Bodemvrijheid (geopend)		0,50 km/h
Snelheid omhoog/omlaag		32 sec/32 sec
Batterijen		2x12V/115Ah
Geïntegreerde acculader		24VDC/15A
Haalbare helling		25%
Maximale hellingshoek werk (gebruik binnen)		1,5°/3°
Banden		230x100 mm
CE-gewicht		1.380 kg



Non-marking banden

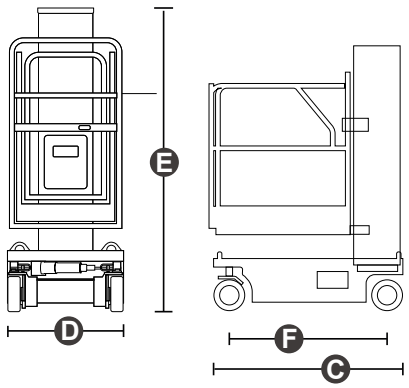

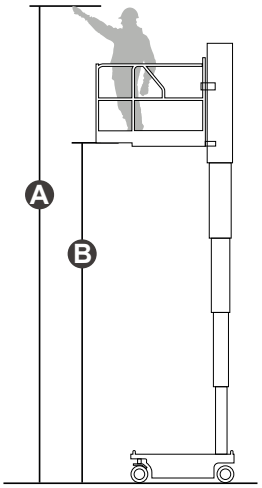

STANDARD NORMEN: EN 280-1, ANSI/SAIA A92.20

De gegevens in deze brochure zijn informatief en kunnen te allen tijde zonder voorafgaande kennisgeving worden gewijzigd. Alle afbeeldingen dienen slechts ter illustratie en zijn mogelijk geen exacte weergaven van het product.