IN
OUT

MJP11.5AC

Plataforma vertical de mástil

EQUIPAMIENTO ESTÁNDAR

- Protección antiaplastamiento
- Distancia al suelo elevada
- Puerta autoblocante en la plataforma
- Claxon
- Pulsador de parada de emergencia
- Sistema de bajada de emergencia
- Sistema de diagnóstico a bordo
- Cuentahoras
- Controles proporcionales
- Orificios integrados para el transporte con horquillas
- Indicador de carga
- Puntos de anclaje y elevación
- Extensión de la plataforma unidireccional
- 2 ruedas motrices
- 2 ruedas de dirección
- Desbloqueo del freno manual
- Sistema de frenado automático
- Indicador de vuelco con alarma
- Sensores de movimiento con alarma
- Protección del cargador
- Sistema de sensores de carga en cesta
- Sistema de habilitación de desplazamiento
- Lámpara intermitente
- Alcance horizontal de la plataforma
- Amplia apertura para facilitar el mantenimiento
- Rotacion de la torreta de 345°
- Extensión horizontal de 3 m
- Tubos con sistema antiexplosión
- Manejabilidad a la máxima altura



LOGÍSTICA | CONSTRUCCIÓN

MJP11.5AC		
Capacidad		200 kg
N.º máx. de ocupantes		2/1
Altura máx. de trabajo		11,20 m
Altura máxima de la plataforma		9,20 m
Alcance máximo horizontal		3,00 m
Altura de la rótula de articulación		7,89 m
Longitud total	A	2,62 m
Anchura total	B	1,00 m
Altura total	H	1,99 m
Dimensiones plataforma (longitud/anchura)		0,62 m/0,87 m
Distancia al suelo (cerrada)		0,07 m
Distancia al suelo (abierta)		0,02 m
Distancia entre ejes	C	1,22 m
Radio de giro (interior/exterior)		0 m/1,80 m
Rotación de la torreta		345°
Movimiento brazo		+70°/-60°
motor de conducción		24V/1,5kW
motor de elevación		24V/3kW
Velocidad (cerrada)		4,5 km/h
Velocidad (elevada)		0,5 km/h
Velocidad subida/bajada		95 s/50 s
Baterías		24V/240Ah Baterías AGM sin mantenimiento
Cargador de baterías integrado		24V/30A
Pendiente superable		25%
Pendiente máxima de trabajo (uso interior)		2,5°/2,5°
Neumáticos antihuellas		381x127 mm
Peso CE		2950 kg



Sistema automático de protección de baches


Orificios integrados para el transporte con horquillas

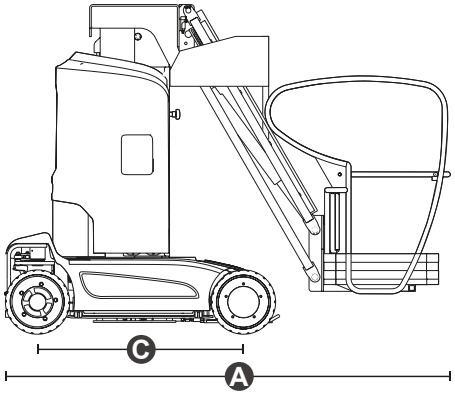

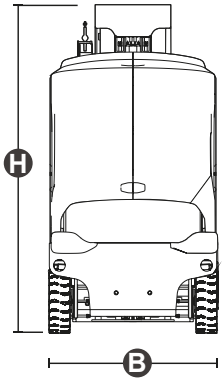

ESTÁNDARES CUMPLIDOS: EN 280-1, ANSI/SAIA A92.20

Los datos de este folleto son informativos y están sujetos a cambios sin previo aviso.
Las imágenes se presentan únicamente con fines ilustrativos; podrían no representar el producto exactamente.

magnith.com