IN
OUT

MJP11.5AC

Nacelle vertical automotrice

ÉQUIPEMENT STANDARD

- Protection anti-écrasement
- Garde au sol élevée
- Porte autobloquante sur la nacelle
- Klaxon
- Bouton d'arrêt d'urgence
- Système de descente d'urgence
- Système de diagnostic embarqué
- Compte-heures
- Contrôles proportionnels
- Orifices intégrés pour transport avec fourches
- Indicateur de charge
- Points d'ancrage et de levage
- Extension de la nacelle unidirectionnelle
- 2 roues motrices
- 2 roues directrices
- Relâchement du frein manuel
- Installation de freinage automatique
- Indicateur d'inclinaison avec alarme
- Capteur d'alarme de mouvement
- Protection du chargeur
- Capteur de surcharge dans la nacelle
- Système de validation de la translation
- Phare clignotant
- Portée orizontale de la nacelle
- Large ouverture pour faciliter l'entretien
- Rotation à 345° de la tourelle
- Extension horizontale de 3 m
- Tuyaux avec système anti-explosion
- Pilotable à la hauteur maximale



LOGISTIQUE | BÂTIMENT

MJP11.5AC		
Capacité de charge		200 kg
Nombre max. d'occupants		2/1
Hauteur max. de travail		11,20 m
Hauteur max. plancher de la nacelle		9,20 m
Portée max. horizontale		3,00 m
Hauteur rotule d'articulation		7,89 m
Longueur totale	A	2,62 m
Largeur totale	B	1,00 m
Hauteur totale	H	1,99 m
Dimensions nacelle (longueur/largeur)		0,62 m/0,87 m
Garde au sol (configuration repliée)		0,07 m
Garde au sol (configuration ouverte)		0,02 m
Empattement	C	1,22 m
Rayon de braquage (intérieur/extérieur)		0 m/1,80 m
Rotation de la tourelle		345°
Mouvement flèche		+70°/-60°
moteur de conduite		24V/1,5kW
moteur de levage		24V/3kW
Vitesse (nacelle repliée)		4,5 km/h
Vitesse (nacelle déployée)		0,5 km/h
Vitesse montée/descente		95 s/50 s
Piles		24V/240Ah Batteries AGM sans entretien
Chargeur de batterie intégré		24V/30A
Pente franchissable		25%
Pente maximum de travail (utilisation intérieure)		2,5°/2,5°
Pneus pleins non marquants		381x127 mm
Poids CE		2 950 kg



Système anti-renversement



Orifices intégrés pour transport avec fourches

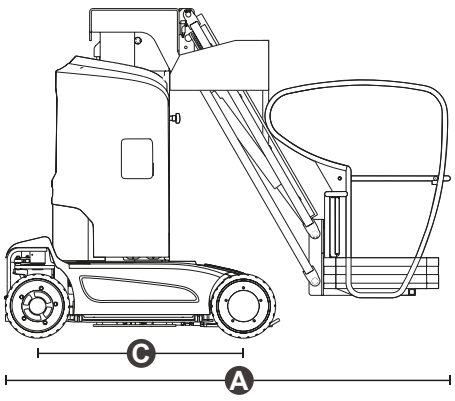

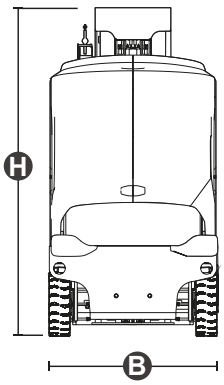

NORMES RESPECTÉES: EN 280-1, ANSI/SAIA A92.20

Les données de cette brochure sont fournies à titre d'informations et peuvent faire l'objet de modifications sans préavis.
Toutes les images sont fournies à titre indicatif uniquement et pourraient ne pas représenter exactement le produit.

magnith.com