IN
OUT

# MJP11.5AC

## Piattaforma semovente verticale

### EQUIPAGGIAMENTO STANDARD

- Protezione antischiacciamento
- Elevata luce libera dal suolo
- Porta autobloccante sulla piattaforma
- Clacson
- Pulsante di arresto di emergenza
- Sistema di discesa di emergenza
- Sistema diagnostico di bordo
- Contaore
- Controlli proporzionali
- Fori integrati per trasporto con forche
- Indicatore di carica
- Punti di ancoraggio e sollevamento
- Estensione della piattaforma unidirezionale
- 2 ruote motrici
- 2 ruote sterzanti
- Rilascio del freno manuale
- Impianto frenante automatico
- Sensore inclinazione con allarme
- Sensori di allarme movimento
- Protezione caricatore
- Sistema di controllo del carico in piattaforma
- Sistema di abilitazione alla traslazione
- Faro lampeggiante
- Sbraccio orizzontale piattaforma
- Carter apribile per manutenzione facilitata
- Rotazione della torretta 345°
- Estensione orizzontale di 3 m
- Tubi con sistema anti esplosione
- Guidabile alla massima altezza




LOGISTICA | EDILIZIA

| MJP11.5AC | | |
|---|---|---|
| **Portata** | | 200 kg |
| **N. massimo occupanti** | | 2/1 |
| **Altezza max. di lavoro** | | 11,20 m |
| **Altezza massima della piattaforma** | | 9,20 m |
| **Sbraccio massimo orizzontale** | | 3,00 m |
| **Altezza snodo articolazione** | | 7,89 m |
| **Lunghezza totale** | | 2,62 m |
| **Larghezza totale** | A | 1,00 m |
| **Altezza totale** | B | 1,99 m |
| **Dimensioni piattaforma (lunghezza/larghezza)** | H | 0,62 m/0,87 m |
| **Luce libera dal suolo (chiusa)** | | 0,07 m |
| **Luce libera dal suolo (aperta)** | | 0,02 m |
| **Passo** | | 1,22 m |
| **Raggio di sterzata (dentro/fuori)** | C | 0 m/1,80 m |
| **Rotazione torretta** | | 345° |
| **Movimento braccetto** | | +70°/-60° |
| **Motore di guida** | | 24V/1,5kW |
| **Motore di sollevamento** | | 24V/3kW |
| **Velocità (chiusa)** | | 4,5 km/h |
| **Velocità (aperta)** | | 0,5 km/h |
| **Velocità su/giù** | | 95 sec/50 sec |
| **Batterie** | | 24V/240Ah<br>batterie AGM<br>senza manutenzione |
| **Caricabatterie integrato** | | 24V/30A |
| **Pendenza superabile** | | 25% |
| **Pendenza massima di lavoro (uso interno)** | | 2,5°/2,5° |
| **Pneumatici non marcanti** | | 381x127 mm |
| **Peso CE** | | 2.950 kg |



Sistema antiribaltamento


Fori integrati per trasporto forche

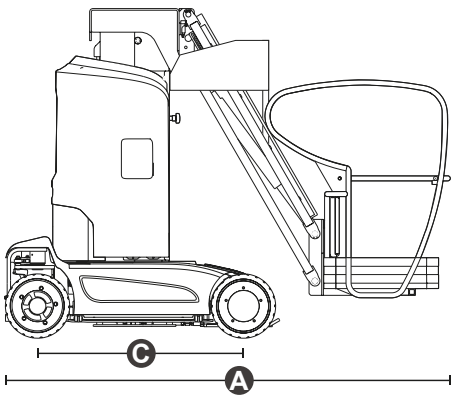


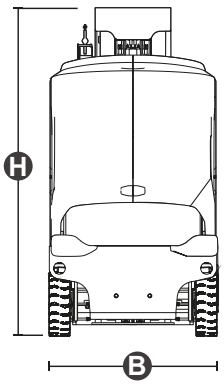


**NORMATIVE**: EN 280-1, ANSI/SAIA A92.20

I dati del presente opuscolo sono informativi e possono essere modificati senza preavviso. Tutte le immagini sono fornite unicamente a scopo illustrativo e potrebbero non rappresentare esattamente il prodotto.