MJP11.5AC

Gemotoriseerde masthoogwerker

STANDAARDUITRUSTING

- Beknellingsbeveiliging
- Verhoogde bodemvrijheid vanaf de grond
- Zelfsluitende deur op de hoogwerker
- Claxon
- Noodstopknop
- Nooddaalsysteem
- Diagnosesysteem aan boord
- Urenteller
- Proportionele bedieningselementen
- Ingebouwde gaten voor laadvorken
- Belastingsindicator
- Verankerings- en hefpunten
- Verlenging van de hoogwerker in één richting
- 2-wielaandrijving
- 2-wielbesturing
- Ontgrendeling handmatige rem
- Automatisch remsysteem
- Kantelsensor met alarm
- Bewegingsalarmsensoren
- Laderbeveiliging
- Controlesysteem voor de belasting in het platform
- Autorisatiesysteem verplaatsing
- Zwaailicht
- Horizontale reikwijdte werkplatform
- Carter dat kan worden geopend voor eenvoudig onderhoud
- Rotatie van de bovenwagen van 345°
- Horizontale reikwijdte van 3 m
- Leidingen met explosiebeveiliging
- Rijdbaar op max. hoogte



LOGISTIEK | BOUW

MJP11.5AC		
Draagvermogen		200 kg
Max. aantal personen		2/1
Max. werkhoogte		11,20 m
Maximumhoogte werkplatform		9,20 m
Maximale horizontale reikwijdte		3,00 m
Hoogte scharnierpunt		7,89 m
Totale lengte	A	2,62 m
Totale breedte	B	1,00 m
Totale hoogte	H	1,99 m
Afmetingen hoogwerker (lengte/breedte)		0,62 m/0,87 m
Bodemvrijheid vanaf de grond (gesloten)		0,07 m
Bodemvrijheid vanaf de grond (open)		0,02 m
Wielbasis	C	1,22 m
Draaicirkel (binnen/buiten)		0 m/1,80 m
Rotatie bovenwagen (continu)		345°
Rotatie bovenwagen		+70°/-60°
Aandrijfmotor		24V/1,5kW
Hefmotore		24V/3kW
Bodemvrijheid (gesloten)		4,5 km/h
Bodemvrijheid (geopend)		0,5 km/h
Snelheid omhoog/omlaag		95 s/50 s
Batterijen		24V/240Ah AGM accu's - onderhoudsvrij
Geïntegreerde acculader		24V/30A
Haalbare helling		25%
Maximale hellingshoek werk (gebruik binnen)		2,5°/2,5°
Niet-markerende banden		381x127 mm
CE-gewicht		2.950 kg



Kantelbeveiliging



Ingebouwde gaten voor laadvorken

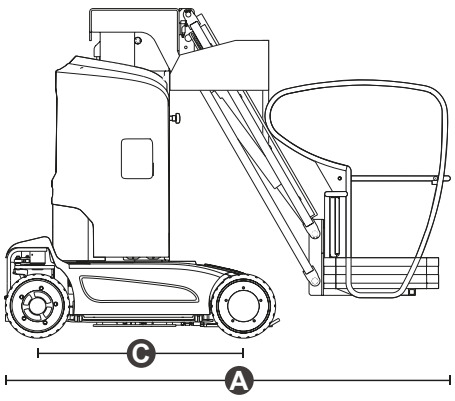

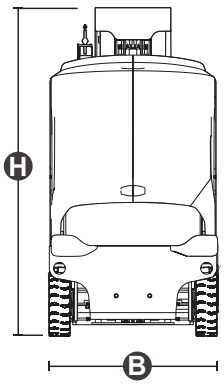

STANDARD NORMEN: EN 280-1, ANSI/SAIA A92.20

De gegevens in deze brochure zijn informatief en kunnen te allen tijde zonder voorafgaande kennisgeving worden gewijzigd. Alle afbeeldingen dienen slechts ter illustratie en zijn mogelijk geen exacte weergaven van het product.