MJP11.5AC

Podnośnik samojezdny pionowy

WYPOSAŻENIE STANDARDOWE

- Zabezpieczenie przed zgnieceniem
- Duży prześwit od podłoża
- Drzwi samoczynnie blokujące się na platformie
- Klakson
- Przycisk zatrzymania awaryjnego
- System awaryjnego obniżania
- Pokładowy system diagnostyczny
- Licznik godzin
- Kontrole proporcjonalne
- Zintegrowane otwory do transportu widłami
- Wskaźnik ładunku
- Punkty mocowania i podnoszenia
- Jednokierunkowe rozsuwanie platformy
- 2 koła napędzające
- 2 koła skrętne
- Zwolnienie ręcznego hamulca
- Automatyczny układ hamulcowy
- Czujnik nachylenia z alarmem
- Czujniki alarmowe ruchu
- Zabezpieczenie ładowarki
- System kontroli obciążenia w platformie
- System aktywacji przesuwu
- Reflektor migający
- Rozpiętość pozioma platformy
- Otwierana osłona dla łatwiejszej konserwacji
- Obrót wieży 345°
- Rozsunięcie poziome o 3 m
- Przewody rurowe z systemem zabezpieczenia przed wybuchem
- Możliwość kierowania przy maksymalnej wysokości



LOGISTYKA | BUDOWNICTWO

MJP11.5AC		
Wydajność		200 kg
Maksymalna liczba osób na pokładzie		2/1
Maks. wysokość robocza		11,20 m
Maksymalna wysokość platformy		9,20 m
Maksymalna rozpiętość pozioma		3,00 m
Wysokość przegubu		7,89 m
Długość całkowita	A	2,62 m
Szerokość całkowita	B	1,00 m
Wysokość całkowita	H	1,99 m
Wymiary platformy (długość/szerokość)		0,62 m/0,87 m
Prześwit od podłoża (zamknięta)		0,07 m
Prześwit od podłoża (otwarta)		0,02 m
Skok	C	1,22 m
Promień skrętu (wewnątrz/na zewnątrz)		0 m/1,80 m
Obrót wieży		345°
Ruch żurawika		+70°/-60°
Silnik jazdy		24V/1,5kW
Silnik do podnoszenia		24V/3kW
Prędkość (zamknięta)		4,5 km/h
Prędkość (otwarta)		0,5 km/h
Prędkość góra/dół		95 s/50 s
Akumulatory		24V/240Ah akumulatory AGM bezobsługowe
Wbudowana ładowarka akumulatorowa		24V/30A
Dopuszczalne nachylenie terenu		25%
Maksymalne nachylenie robocze (użycie wewnętrzne)		2,5°/2,5°
Opony niepozostawiające śladów		381x127 mm
Waga CE		2 950 kg



Automatyczny system antywywrotny w podwoziu



Zintegrowane otwory do transportu widłami

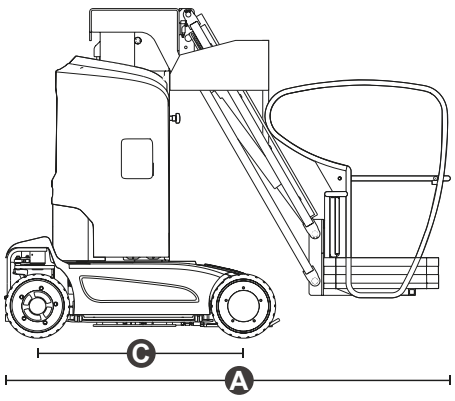

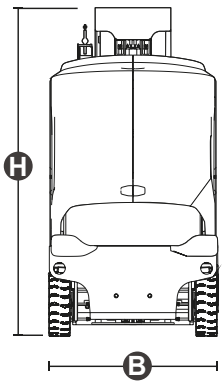

NORMAMI: EN280-1-1, ANSI/SAIA A92.20

Dane zawarte w tej broszurze mają charakter informacyjny i mogą ulec zmianie bez wcześniejszego powiadomienia. Wszystkie zdjęcia mają charakter poglądowy i mogą nie odzwierciedlać dokładnie rzeczywistego wyglądu produktu.