THA

3.6

PRELIMINAR

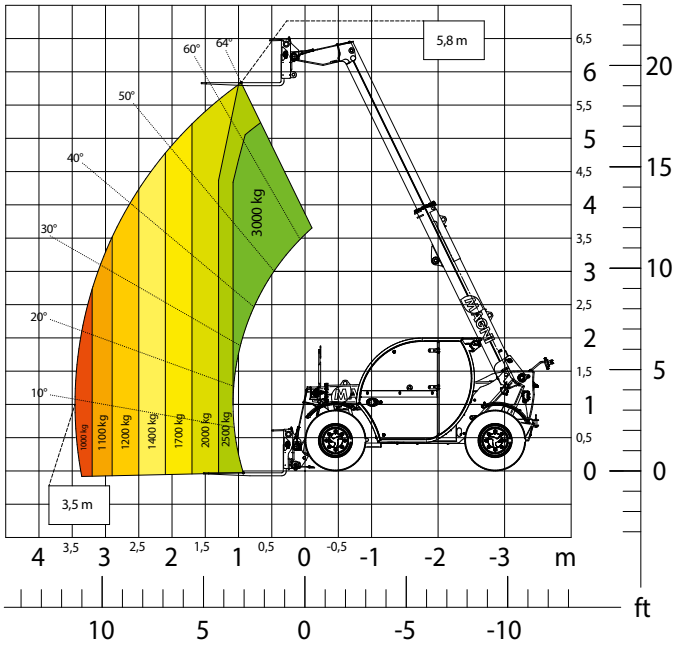

Diagrama de carga **sobre neumáticos**



AGRICULTURA

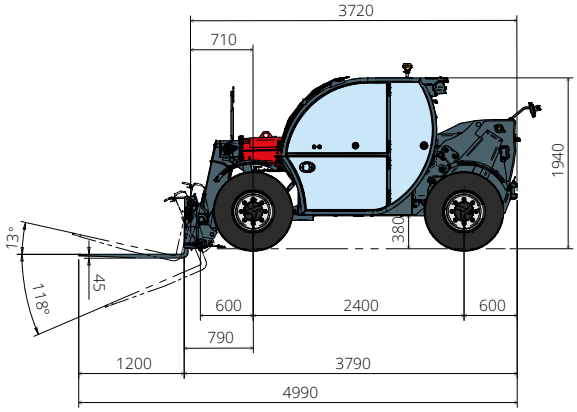

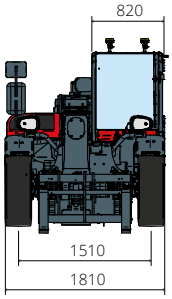

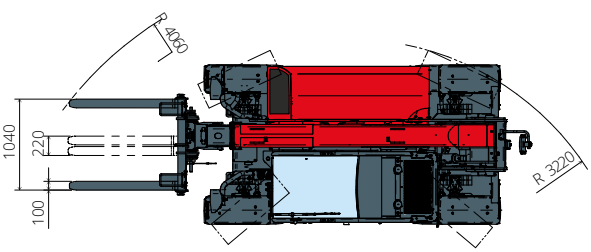

Descripción de la máquina	Manipulador telescópico giratorio	THA 3.6	
	Capacidad máxima de elevación	3000 kg	
	Altura máxima de elevación	5,80 m	
	Alcance máximo	3,50 m	
Motor	Modelo	**Deutz TD 2,9 L4 EDG Stage IIIA**	**Deutz TD 2,9 L4 Stage V**
	Potencia nominal	55,4 kW (75,3 CV) a 2.600 rpm	
	Par máximo	260 Nm a 1600 rpm	
	Cilindrada	2,9 l	
	Número de cilindros	4 en línea	
	Configuración del motor	Diésel de inyección directa turboalimentado	
	Sistema de refrigeración	Agua	
Transmisión	Tipo	Hidrostática	
	Presión máxima	500 bar	
	Caja de cambios	Transmisión directa dos velocidades	
Ejes y frenos	Tipo	Ejes con reductores epicicloidales	
	Eje delantero	De dirección	
	Eje trasero	Oscilación libre	
	Traslación lateral	-	
	Número de ruedas motrices/directrices	4 ruedas motrices/directrices	
	Tipos de dirección	Frontal/Giro reducido/De cangrejo	
	Freno de servicio	Multidisco en baño de aceite en eje delantero	
	Freno de estacionamiento	Hidráulico negativo en eje delantero	
	Medidas de neumáticos	12.0/75 R18	
Prestaciones	Velocidad máxima de desplazamiento	35 km/h	
	Radio de giro (ruedas exteriores)	4060 mm	
	Fuerza de tracción	4300 daN	
Pesos	Total en vacío*	5000 kg	
Capacidad de depósitos y sistemas	Combustible	65 l	
	AdBlue	-	
	Aceite hidráulico	85 l	
	Aceite del motor	9 l	
	Líquido refrigerante	15 l	
Sistema hidráulico para movimientos	Tipo de sistemas	Bomba de engranajes	
	Bomba de servicios	De caudal fijo	
	Máximo caudal hidráulico	87 l/min	
	Máximo caudal hidráulico en cabeza de brazo	75 l/m	
	Presión máx. de trabajo	255 bar	
	Distribuidor para movimientos de brazo y torreta	Válvula electroproporcional	
	Control de movimientos	Un joystick con consentimiento de maniobra integrado	
Homologación para circulación vial	167/2013: Mother Regulation	T1a	
Cumplimiento normativo	2006/42/CE: Directiva de Máquinas UE 2000/14/CE: Directiva sobre niveles sonoros admisibles EN 1459-1: relativa a las normas sobre requisitos de seguridad de carretillas de alcance variable EN 280-1: normas sobre las plataformas elevadoras móviles de personal (si están disponibles) 2014/30/EU: Directiva EMC ROPS/FOPS de nivel 2: sobre la norma para las estructuras de protección		

Los datos de este folleto son informativos y están sujetos a cambios sin previo aviso.
Las imágenes se presentan únicamente con fines ilustrativos; podrían no representar el producto exactamente.
* El peso indicado se refiere al vehículo en vacío con equipamiento estándar y puede variar en función de la configuración elegida.