THA

3,5.9

PRELIMINAR

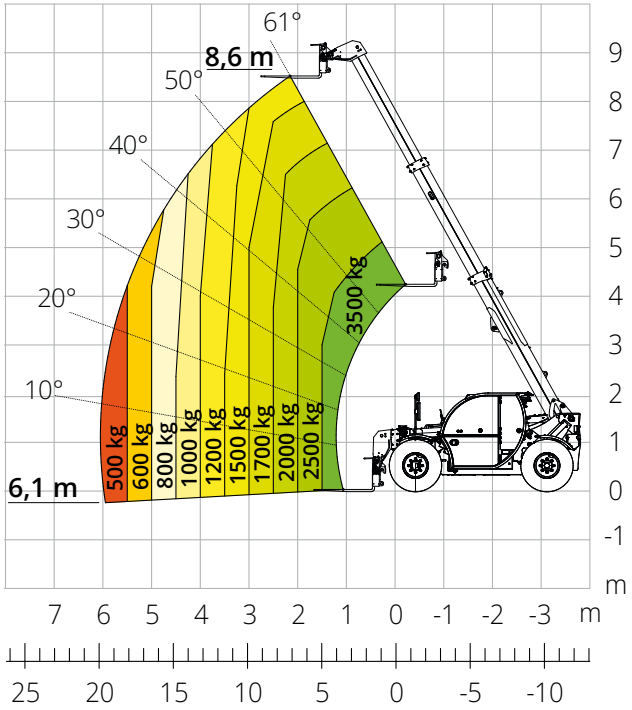

Diagrama de carga **sobre neumáticos**

AGRICULTURA



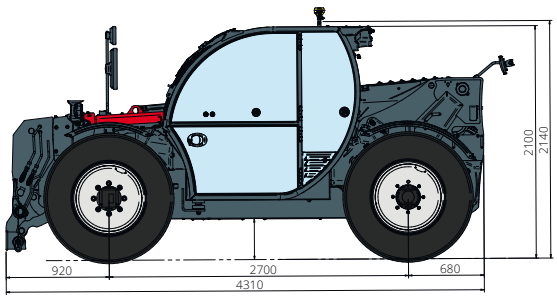

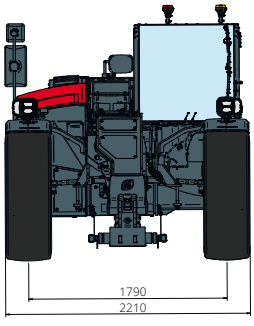

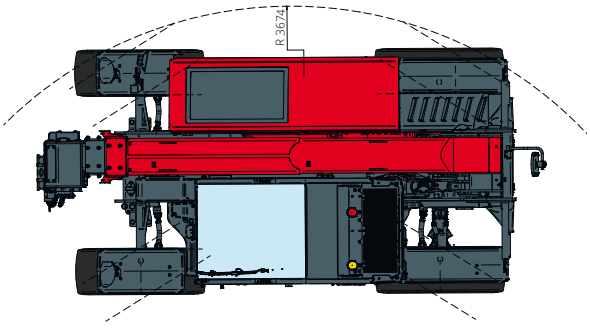

Descripción de la máquina	Manipulador telescópico giratorio	THA 3,5.9	
	Capacidad máxima de elevación	3500 kg	
	Altura máxima de elevación	8,60 m	
	Alcance máximo	6,10 m	
Motor	Modelo	**Deutz TCD 3,6 L4 EDG - Stage IIIA**	**Deutz TCD 3,6 L4 Stage V**
	Potencia nominal	85 kW (115 CV) a 2600 rpm	
	Par máximo	460 Nm a 1600 rpm	
	Cilindrada	3,6 l	
	Número de cilindros	4 en línea	
	Configuración del motor	Diésel de inyección directa turboalimentado	
	Sistema de refrigeración	Agua	
Transmisión	Tipo	Hidrostática	
	Presión máxima	500 bar	
	Caja de cambios	Caja de transferencia de 2 marchas	
Ejes y frenos	Tipo	Ejes con reductores epicicloidales	
	Eje delantero	De dirección	
	Eje trasero	Oscilación libre	
	Traslación lateral	-	
	Número de ruedas motrices/directrices	4 ruedas motrices/directrices	
	Tipos de dirección	Frontal/Giro reducido/De cangrejo	
	Freno de servicio	Multidisco en baño de aceite en eje delantero y trasero	
	Freno de estacionamiento	Hidráulico negativo en eje delantero	
	Medidas de neumáticos	405/70 R24	
Prestaciones	Velocidad máxima de desplazamiento	40 km/h	
	Radio de giro (ruedas exteriores)	3380 mm	
	Fuerza de tracción	7100 daN	
Pesos	Total en vacío*	7500 kg	
Capacidad de depósitos y sistemas	Combustible	75 l	
	AdBlue	10 l	
	Aceite hidráulico	95 l	
	Aceite del motor	9 l	
	Líquido refrigerante	15 l	
Sistema hidráulico para movimientos	Tipo de sistemas	Detección de carga	
	Bomba de servicios	Desplazamiento variable	
	Máximo caudal hidráulico	90 l/min	
	Máximo caudal hidráulico en cabeza de brazo	75 l/min	
	Presión máx. de trabajo	315 bar	
	Distribuidor para movimientos de brazo y torreta	Válvula electroproporcional compensada	
	Control de movimientos	Un joystick con consentimiento de maniobra integrado	
Homologación para circulación vial	167/2013: Mother Regulation	T1a	
Cumplimiento normativo	2006/42/CE: Directiva de Máquinas UE 2000/14/CE: Directiva sobre niveles sonoros admisibles EN 1459-1: relativa a las normas sobre requisitos de seguridad de carretillas de alcance variable EN 280-1: normas sobre las plataformas elevadoras móviles de personal (si están disponibles) 2014/30/EU: Directiva EMC ROPS/FOPS de nivel 2: sobre la norma para las estructuras de protección		

Los datos de este folleto son informativos y están sujetos a cambios sin previo aviso.
Las imágenes se presentan únicamente con fines ilustrativos; podrían no representar el producto exactamente.
** El peso indicado se refiere al vehículo en vacío con equipamiento estándar y puede variar en función de la configuración elegida*