# THA

# 3,5.9

**PRELIMINARE**

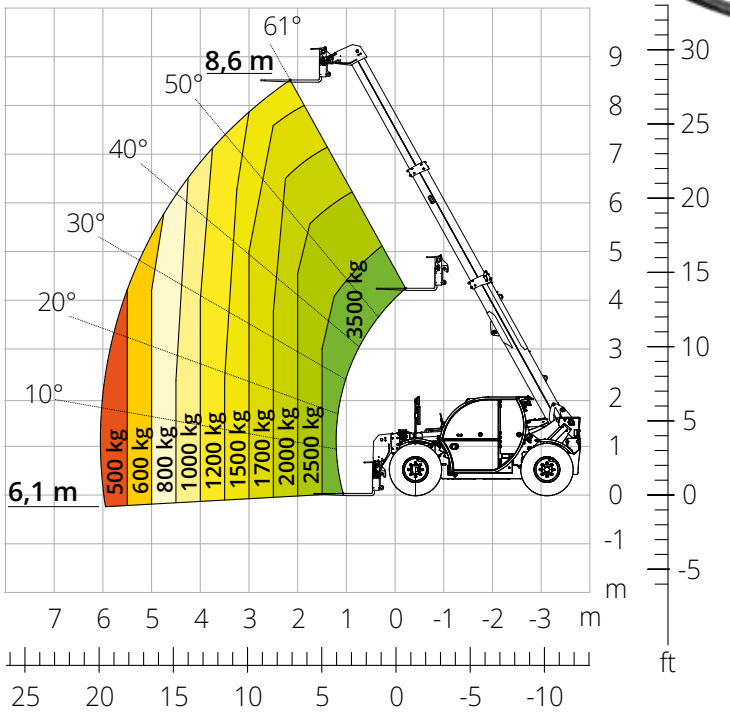


Diagramma di carico **su pneumatici**



AGRICOLTURA

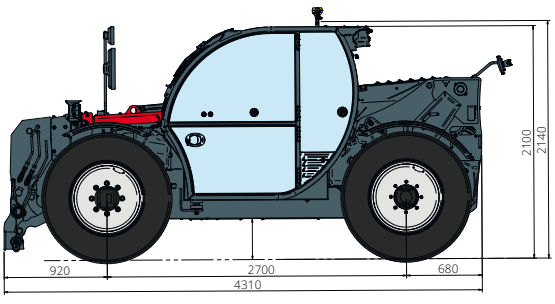


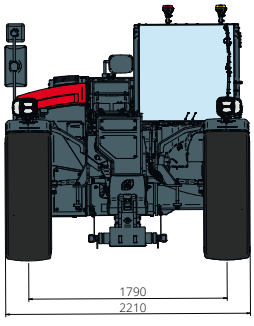


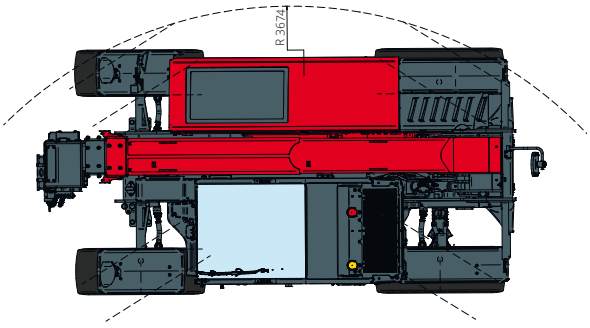

| | | | |
|---|---|---|---|
| **Designazione macchina** | Sollevatore telescopico | THA 3,5.9 | |
| | Capacità massima di sollevamento | 3.500 kg | |
| | Altezza massima di sollevamento | 8,60 m | |
| | Sbraccio massimo | 6,10 m | |
| **Motore** | Modello | **Deutz TCD 3,6 L4 EDG - Stage IIIA** | **Deutz TCD 3,6 L4 Stage V** |
| | Potenza nominale | 85 kW (115 cv) a 2.600 giri/min | |
| | Coppia massima | 460 Nm a 1.600 giri/min | |
| | Cilindrata | 3,6 l | |
| | Numero cilindri | 4 in linea | |
| | Configurazione motore | Diesel a iniezione diretta turbocompresso | |
| | Impianto di raffreddamento | Acqua | |
| **Trasmissione** | Tipo | Idrostatica | |
| | Pressione massima | 500 bar | |
| | Cambio | Dropbox a 2 rapporti | |
| **Assali e freni** | Tipo | Assali con riduttori epicicloidali | |
| | Assale anteriore | Sterzante | |
| | Assale posteriore | Oscillazione libera | |
| | Traslazione laterale | - | |
| | N. ruote motrici - sterzanti | 4WD - 4WS | |
| | Modalità di sterzata | Frontale/Concentrica/A granchio | |
| | Freno di servizio | Multidisco a bagno d'olio su assale anteriore e posteriore | |
| | Freno di stazionamento | Idraulico ad azione negativa su assale anteriore | |
| | Misure pneumatici | 405/70 R24 | |
| **Prestazioni** | Velocità massima di traslazione | 40 km/h | |
| | Raggio di sterzata (esterno ruote) | 3.380 mm | |
| | Forza di trazione | 7.100 daN | |
| **Masse** | Totale a vuoto* | 7.500 kg | |
| **Capacità serbatoi e impianti** | Gasolio | 75 l | |
| | AdBlue | 10 l | |
| | Olio idraulico | 95 l | |
| | Olio motore | 9 l | |
| | Liquido di raffreddamento | 15 l | |
| **Impianto idraulico per movimenti** | Tipologia impianti | Load sensing | |
| | Pompa servizi | A cilindrata variabile | |
| | Max. portata idraulica | 90 l/min | |
| | Max. portata idraulica testa braccio | 75 l/min | |
| | Pressione max di lavoro | 315 bar | |
| | Distributore per movimenti braccio | Valvola elettro proporzionale compensata | |
| | Comando movimenti | 1 Joystick con consenso di manovra integrato | |
| **Omologazione** | 167/2013: Mother Regulation | T1a | |
| **Conformità normative** | 2006/42/CE: Direttiva macchine UE<br>2000/14/CE: Direttiva Rumore<br>EN 1459-1: Relativa alle norme sui requisiti di sicurezza dei carrelli a sbraccio variabile<br>EN 280-1: norme relative alle piattaforme di lavoro mobili elevabili (se disponibili)<br>2014/30/EU: Direttiva EMC<br>ROPS/FOPS livello 2: relativo allo standard per la strutture di protezione | | |

*I dati del presente opuscolo sono informativi e possono essere modificati senza preavviso.*
*Tutte le immagini sono fornite unicamente a scopo illustrativo e potrebbero non rappresentare esattamente il prodotto.*
** il peso indicato si riferisce al mezzo a vuoto con allestimento standard e potrebbe variare in base alla configurazione scelta.*