THA

3,5.9

WSTĘPNY

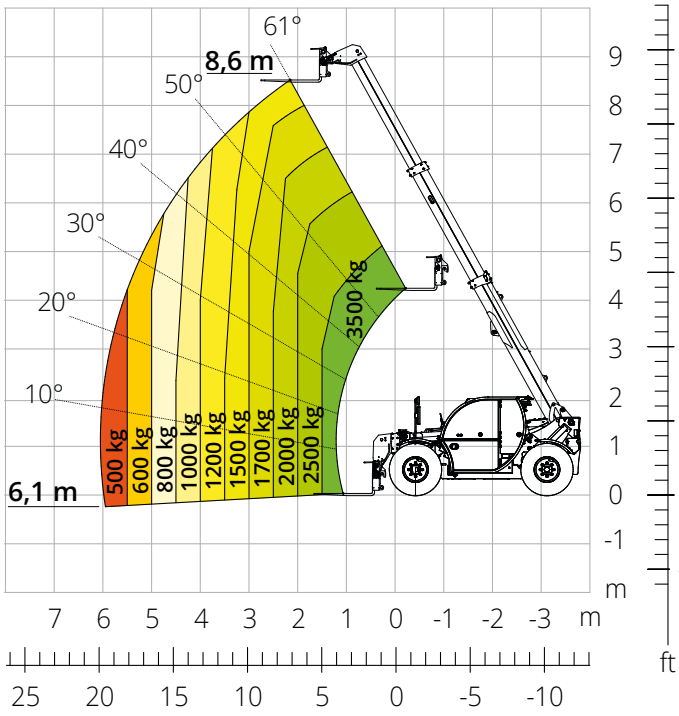

Diagram obciążenia **opon**

ROLNICTWO



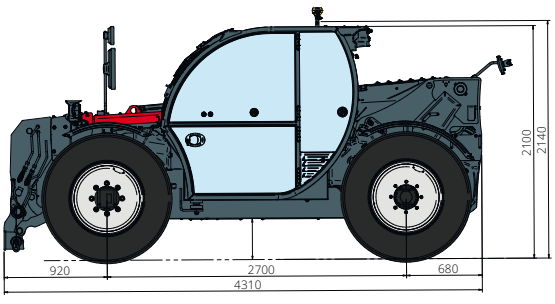

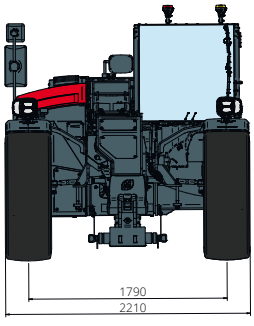

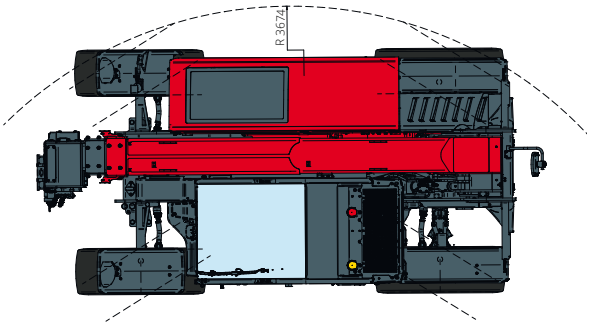

Opis maszyny	Podnośnik teleskopowy	THA 3,5.9	
	Maksymalny udźwig	3.500 kg	
	Maksymalna wysokość podnoszenia	8,60 m	
	Maksymalna rozpiętość	6,10 m	
Silnik	Model	**Deutz TCD 3,6 L4 EDG - Stage IIIA**	**Deutz TCD 3,6 L4 Stage V**
	Moc znamionowa	85 kW (115 KM) przy 2.600 obr./min	
	Maksymalny moment obrotowy	460 Nm przy 1.600 obr./min	
	Pojemność	3,6 l	
	Liczba cylindrów	4 w układzie rzędowym	
	Konfiguracja silnika	Turbodoładowany diesel z bezpośrednim wtryskiem	
	Układ chłodzenia	Płyn chłodzący	
Napęd	Typ	Hydrostatyczny	
	Ciśnienie maksymalne	500 barów	
	Skrzynia biegów	Dropbox, 2 prędkości	
Osie i hamulce	Typ	Osie z przekładniami planetarnymi	
	Oś przednia	Skrętna	
	Oś tylna	Wahliwa swobodna	
	Przesuw boczny	-	
	Liczba kół skrętnych	4WD – 4WS	
	Tryby skrętu	Jedna oś skrętna / dwie osie skrętne / funkcja kraba	
	Hamulec główny	Wielotarczowy w kąpieli olejowej na przedniej i tylnej osi	
	Hamulec postojowy	Hydrauliczny, z ujemnym oddziaływaniem na oś przednią	
	Maksymalna prędkość jazdy	405/70 R24	
Osiągi	Rozmiary opon	40 km/h	
	Promień skrętu (po oponach)	3.380 mm	
	Siła uciągu	7.100 daN	
Masy	Całkowita na pusto*	7.500 kg	
Pojemność zbiorników i instalacji	Olej napędowy	75 l	
	AdBlue	10 l	
	Olej hydrauliczny	95 l	
	Olej silnikowy	9 l	
	Płyn chłodzący	15 l	
Instalacja hydrauliczna do ruchu	Typologia instalacji	Wykrywanie obciążenia	
	Pompa główna	Zmienny wydatek	
	Maks. przepływ hydrauliczny	90 l/min	
	Maks. przepływ hydrauliczny głowicy wysięgnika	75 l/min	
	Ciśnienie robocze maks.	315 bar	
	Rozdzielacz dla ruchów wysięgnika	Kompensowany zawór elektroproporcjonalny	
	Sterowaniem ruchem	1 joystick z przyciskiem aktywacji manewru	
Homologacja drogowa	167/2013: Podstawowa regulacja	T1a	
Zgodność z normami	2006/42/WE: Dyrektywa maszynowa UE 2000/14/WE: Dyrektywa w sprawie hałasu EN 1459-1: Dotycząca wymogów bezpieczeństwa wózków jezdniowych podnośnikowych ze zmiennym wysięgiem EN 280-1: Normy dotyczące podestów ruchomych przejezdnych (jeśli dostępne) 2014/30/UE: Dyrektywa EMC ROPS/FOPS poziom 2: dotycząca norm dla struktur ochronnych		

Dane zawarte w niniejszej broszurze są podane w celach informacyjnych i mogą zostać zmienione bez ostrzeżenia.
Wszystkie obrazy mają charakter ilustracyjny i mogą nie przedstawiać produktu w sposób precyzyjny.
** Wskazana masa odnosi się do masy na pusto z wyposażeniem standardowym i może się różnić w zależności od wybranej konfiguracji.*