ACCESORIOS
RTH / TH / HTH

MAGNI
TELESCOPIC HANDLERS

IF YOU DREAM IT, YOU CAN DO IT.

Riccardo Magni, Presidente & CEO

Construimos el futuro.
El futuro no acaece, sino que se construye día a día. Desde 2013, para Magni, futuro significa desafío, iniciativa, innovación. Es una visión que pertenece al ADN de nuestra marca, y que se concreta en un empeño constante en la investigación y el desarrollo de nuevas soluciones y nuevas tecnologías.

COLECCIÓN DE ACCESORIOS

PLATAFORMAS PARA PERSONAS

Para alcanzar con plena seguridad todas las alturas deseadas, Magni ofrece una amplia gama de plataformas para personas. Desde los modelos estándar hasta los más especializados, encontrará la solución perfecta para cada aplicación: desde el sector de la construcción hasta las grandes obras de mantenimiento.

Sección 1

CARROS DE HORQUILLAS

Ideales para satisfacer las necesidades de los sectores más exigentes, como canteras y minas, nuestros carros de horquillas son adecuados para cualquier trabajo, incluso en condiciones extremas. Desde los carros de horquillas más sencillos hasta los de gran capacidad para cargas pesadas y horquillas de dimensiones ampliadas, encontrará el modelo ideal para realizar su trabajo.

Sección 3

CABRESTANTES

El máximo rendimiento para levantar y mover objetos sin esfuerzo con nuestra gama de cabrestantes. Son accesorios compactos, robustos y de calidad superior, que llevan la firma de Magni en todos los detalles de su diseño y construcción.

Sección 2

BRAZOS ENREJADOS CON/ SIN CABRESTANTE

Potentes y versátiles, los brazos enrejados son perfectos para cualquier trabajo. Sus características les permiten adaptarse a cualquier contexto de trabajo, ofreciendo siempre las mejores soluciones.

Sección 4

GANCHOS

Sencillos pero increíblemente versátiles y resistentes, los ganchos homologados de Magni ofrecen una amplia variedad de usos en el mundo de la construcción. La gama está formada por ganchos de distintas capacidades que responden a las necesidades específicas del mercado y garantizan un rendimiento óptimo.

Sección 5

PALAS

Desarrolladas para el sector de la construcción y el mantenimiento, nuestras palas ofrecen diferentes capacidades de elevación, lo que las convierte en socios fiables para todos los profesionales del sector. El rendimiento y la calidad están garantizados para todos los accesorios de Magni.

Sección 7

MANIPULADORES

Diseñadas para las necesidades concretas tanto de la industria minera y extractiva como del sector logístico, nuestras pinzas le ofrecen una flexibilidad y un rendimiento inigualables. Una gama diseñada específicamente para afrontar los retos más duros de cualquier entorno.

Sección 6

ACCESORIOS ESPECIALES

Esta categoría está dedicada a todos los accesorios que tienen funciones específicas para determinados sectores. Desde la retirada de árboles de gran tamaño, pasando por la limpieza de carreteras con palas para nieve, hasta la instalación de planchas de vidrio en altura, Magni siempre diseña soluciones óptimas para los requisitos específicos del mercado.

Sección 8

IF YOU DREAM IT, YOU CAN DO IT.

Riccardo Magni, Presidente & CEO

Construimos el futuro.
El futuro no acaece, sino que se construye día a día. Desde 2013, para Magni, futuro significa desafío, iniciativa, innovación. Es una visión que pertenece al ADN de nuestra marca, y que se concreta en un empeño constante en la investigación y el desarrollo de nuevas soluciones y nuevas tecnologías.

COLECCIÓN DE ACCESORIOS

PLATAFORMAS PARA PERSONAS

Para alcanzar con plena seguridad todas las alturas deseadas, Magni ofrece una amplia gama de plataformas para personas. Desde los modelos estándar hasta los más especializados, encontrará la solución perfecta para cada aplicación: desde el sector de la construcción hasta las grandes obras de mantenimiento.

Sección 1

CARROS DE HORQUILLAS

Ideales para satisfacer las necesidades de los sectores más exigentes, como canteras y minas, nuestros carros de horquillas son adecuados para cualquier trabajo, incluso en condiciones extremas. Desde los carros de horquillas más sencillos hasta los de gran capacidad para cargas pesadas y horquillas de dimensiones ampliadas, encontrará el modelo ideal para realizar su trabajo.

Sección 3

CABRESTANTES

El máximo rendimiento para levantar y mover objetos sin esfuerzo con nuestra gama de cabrestantes. Son accesorios compactos, robustos y de calidad superior, que llevan la firma de Magni en todos los detalles de su diseño y construcción.

Sección 2

BRAZOS ENREJADOS CON/ SIN CABRESTANTE

Potentes y versátiles, los brazos enrejados son perfectos para cualquier trabajo. Sus características les permiten adaptarse a cualquier contexto de trabajo, ofreciendo siempre las mejores soluciones.

Sección 4

GANCHOS

Sencillos pero increíblemente versátiles y resistentes, los ganchos homologados de Magni ofrecen una amplia variedad de usos en el mundo de la construcción. La gama está formada por ganchos de distintas capacidades que responden a las necesidades específicas del mercado y garantizan un rendimiento óptimo.

Sección 5

PALAS

Desarrolladas para el sector de la construcción y el mantenimiento, nuestras palas ofrecen diferentes capacidades de elevación, lo que las convierte en socios fiables para todos los profesionales del sector. El rendimiento y la calidad están garantizados para todos los accesorios de Magni.

Sección 7

PINZAS

Diseñadas para las necesidades concretas tanto de la industria minera y extractiva como del sector logístico, nuestras pinzas le ofrecen una flexibilidad y un rendimiento inigualables. Una gama diseñada específicamente para afrontar los retos más duros de cualquier entorno.

Sección 6

ACCESORIOS ESPECIALES

Esta categoría está dedicada a todos los accesorios que tienen funciones específicas para determinados sectores. Desde la retirada de árboles de gran tamaño, pasando por la limpieza de carreteras con palas para nieve, hasta la instalación de planchas de vidrio en altura, Magni siempre diseña soluciones óptimas para los requisitos específicos del mercado.

Sección 8

PLATAFORMAS PARA PERSONAS

Para alcanzar con plena seguridad todas las alturas deseadas, Magni ofrece una amplia gama de plataformas para personas. Desde los modelos estándar hasta los más especializados, encontrará la solución perfecta para cada aplicación: desde el sector de la construcción hasta las grandes obras de mantenimiento.

Comprobar con el distribuidor de confianza la compatibilidad y la capacidad de cada accesorio.

PLATAFORMA PARA PERSONAS 250 KG

ATT-01-001

Plataforma fija con capacidad máxima de 250 kg y homologada para dos personas. Estructura de acero galvanizado y reforzado. Suelo con diseño antideslizante para aumentar la estabilidad del operador incluso en condiciones húmedas.

COMPROBAR PREDISPOSICIONES NECESARIAS

P 1,4

250 kg	1400 x 700 mm	2	✓

PLATAFORMA PARA PERSONAS CON ROTACIÓN 250 KG

ATT-01-003

Plataforma con rotación de +/- 90°, con capacidad máxima de 250 kg y homologada para dos personas. Estructura de acero galvanizado y reforzado. Suelo con diseño antideslizante para aumentar la estabilidad del operador incluso en condiciones húmedas.

COMPROBAR PREDISPOSICIONES NECESARIAS

RP 1,4

250 kg	1400 x 670 mm	+ / - 90°	2	✓

PLATAFORMA PARA PERSONAS 250 KG

ATT-01-002

Plataforma para personas fija con una capacidad de carga máxima de 250 kg, homologada para dos personas. Estructura de acero zincado y reforzado. Suelo con diseño antideslizante para aumentar la estabilidad del operador incluso en condiciones húmedas.

COMPROBAR PREDISPOSICIONES NECESARIAS

PS 1,4				
				RFID
250 kg	1400 x 700 mm	✗	2	✗

PLATAFORMA PARA PERSONAS CON ROTACIÓN 500 KG

ATT-01-005

Plataforma con rotación, capacidad máxima de 500 kg, homologada para tres personas. Estructura de acero galvanizado y reforzado. Suelo con diseño antideslizante para aumentar la estabilidad del operador incluso en condiciones húmedas. Plataforma dotada de sensor de sobrecarga y cremallera con un sistema antisacudidas que garantiza movimientos de rotación suaves y fluidos durante el arranque y la parada. Los prácticos anclajes instalados debajo de la plataforma permiten la manipulación con horquillas.

COMPROBAR PREDISPOSICIONES NECESARIAS

RP 2,2				
				RFID
500 kg	2230 x 1156 mm	+ / - 90°	3	✓

PLATAFORMA PARA PERSONAS EXTENSIBLE CON ROTACIÓN 500 KG - 4,5 M

ATT-01-007

Plataforma con rotación extensible, con capacidad máxima de 500 kg y homologada para tres personas. Estructura de acero galvanizado y reforzado. Suelo con diseño antideslizante para aumentar la estabilidad del operador incluso en condiciones húmedas. Dotada de sensor de sobrecarga y cremallera con un sistema antisacudidas que garantiza movimientos de rotación suaves y fluidos durante el arranque y la parada. Un eficiente sistema de extensión patentado le permite ampliarla un metro por cada lado. Los prácticos anclajes instalados debajo de la plataforma permiten la manipulación con horquillas.

COMPROBAR PREDISPOSICIONES NECESARIAS

REP 2-4,5				
				RFID
500 kg	2350 - 4530 x 1100 mm	+ / - 90°	3	✓

PLATAFORMA PARA PERSONAS EXTENSIBLE CON ROTACIÓN 500 KG - 5,5 M

ATT-01-009

Plataforma con rotación extensible, con capacidad máxima de 500 kg y homologada para tres personas. Estructura de acero galvanizado y reforzado. Suelo con diseño antideslizante para aumentar la estabilidad del operador incluso en condiciones húmedas. Dotada de sensor de sobrecarga y cremallera con un sistema antisacudidas que garantiza movimientos de rotación suaves y fluidos durante el arranque y la parada. Un eficiente sistema de extensión patentado le permite ampliarla un metro por cada lado. Los prácticos anclajes instalados debajo de la plataforma permiten la manipulación con horquillas.

COMPROBAR PREDISPOSICIONES NECESARIAS

REP 2-5.5				
				RFID
500 kg	2350 - 4530 x 1150 mm	+ / - 90°	3	✓

PLATAFORMA PARA PERSONAS EXTENSIBLE CON ROTACIÓN 500 KG - 6,5 M

ATT-01-011

Plataforma con rotación extensible, con capacidad máxima de 500 kg y homologada para tres personas. Estructura de acero galvanizado y reforzado. Suelo con diseño antideslizante para aumentar la estabilidad del operador incluso en condiciones húmedas. Dotada de sensor de sobrecarga y cremallera con un sistema antisacudidas que garantiza movimientos de rotación suaves y fluidos durante el arranque y la parada. Un eficiente sistema de extensión patentado le permite ampliarla un metro por cada lado. Los prácticos anclajes instalados debajo de la plataforma permiten la manipulación con horquillas.

COMPROBAR PREDISPOSICIONES NECESARIAS

REP 2-6.5				
				RFID
500 kg	2350 - 6530 x 1150 mm	+ / - 90°	3	✓

PLATAFORMA PARA PERSONAS EXTENSIBLE CON ROTACIÓN 1000 KG

ATT-01-016

Plataforma con rotación extensible, con capacidad máxima de 1000 kg y homologada para tres personas. Estructura de acero galvanizado y reforzado. Suelo con diseño antideslizante para aumentar la estabilidad del operador incluso en condiciones húmedas. Dotada de sensor de sobrecarga y cremallera con un sistema antisacudidas que garantiza movimientos de rotación suaves y fluidos durante el arranque y la parada. Un eficiente sistema de extensión patentado le permite ampliarla un metro por cada lado. Los prácticos anclajes instalados debajo de la plataforma permiten la manipulación con horquillas.

COMPROBAR PREDISPOSICIONES NECESARIAS

REP 10.2-4,7				
				RFID
1000 kg	2384 - 4685 x 1150 mm	+ / - 90°	3	✓

PLATAFORMA PARA PERSONAS TELESCÓPICA 200 KG

ATT-01-022

Plataforma extensible telescópica, con capacidad máxima de 200 kg y homologada para dos personas. Gracias a su brazo telescópico, es posible añadir hasta 10,2 m a la altura máxima que puede alcanzar la máquina con una plataforma estándar. Estructura de acero galvanizado y reforzado. Suelo con diseño antideslizante para aumentar la estabilidad del operador incluso en condiciones húmedas. La rotación de +/- 90° se realiza mediante un actuador rotatorio hidráulico.

COMPROBAR PREDISPOSICIONES NECESARIAS

TP 2.10

200 kg	1400 x 670 mm	+ / - 90°	2	6430 - 10 200 mm	6440 - 9770 mm	3330 mm	RFID ✓

PLATAFORMA PARA PERSONAS TELESCÓPICA PARA TRABAJAR EN POSITIVO/NEGATIVO 250 KG

ATT-01-024

Plataforma extensible telescópica, con capacidad máxima de 250 kg y homologada para dos personas. Permite trabajar en posición positiva y negativa. Se utiliza en el mantenimiento de viaductos o para usos en los que es necesario llegar a zonas inaccesibles. El cambio del modo de trabajo positivo al negativo se produce hidráulicamente, lo que garantiza la máxima seguridad. Estructura de acero galvanizado y reforzado. Suelo con diseño antideslizante para aumentar la estabilidad del operador incluso en condiciones húmedas.

COMPROBAR PREDISPOSICIONES NECESARIAS

TP O-U-R

250 kg	1240 x 860 mm	340° hidráulica	2	4132 - 6270 mm	2862 - 4593 mm	3950 - 5681 mm	1800 mm	RFID ✓

PLATAFORMA PARA PERSONAS TELESCÓPICA 450 KG

ATT-01-004

Plataforma extensible telescópica con capacidad máxima de 450 kg, homologada para tres personas. Gracias al brazo telescópico con el que está dotada, su altura de trabajo máxima es 12 m superior a la de una plataforma estándar. Estructura de acero galvanizado y reforzado. Suelo con diseño antideslizante para garantizar una mayor estabilidad del operador incluso cuando está mojado. La rotación de 360° con el brazo cerrado combinada con la corrección angular de +/-20° con el brazo extendido hace de esta plataforma una solución a la vanguardia para el trabajo en altura.

TP 4,5.10

							RFID
450 kg	2440 x 910 mm	360°	3	6632 - 10030 mm	6891 - 11 541 mm	2950 mm	✓

PLATAFORMA PARA PERSONAS DE 450 KG PARA MINAS

ATT-01-027

Plataforma especial para el uso en minas con una capacidad máxima de 450 kg y homologada para dos personas. Dotada de rejilla de protección integrada en la parte superior de la plataforma como protección contra la caída de escombros. Las rejillas de protección llevan instalados sensores antiaplastamiento para aumentar la seguridad en caso de error humano. Estructura de acero galvanizado y reforzado. Suelo con diseño antideslizante para aumentar la estabilidad del operador incluso en condiciones húmedas. Los prácticos anclajes instalados debajo de la plataforma permiten la manipulación con horquillas.

COMPROBAR PREDISPOSICIONES NECESARIAS

CP 1.8

			RFID
450 kg	1810 x 1000 mm	2	✓

PLATAFORMA PARA PERSONAS EXTENSIBLE CON ROTACIÓN 500 KG CON POLIPASTO 600 KG

ATT-01-026

Plataforma con rotación extensible, con capacidad máxima de 500 kg y homologada para tres personas. Equipada con un polipasto hidráulico de 600 kg con rotación de +/- 90°, elevación de 0-64° y cable de 49 m. Estructura de acero galvanizado y reforzado. Suelo con diseño antideslizante para aumentar la estabilidad del operador incluso en condiciones húmedas. Dotada de sensor de sobrecarga y cremallera con un sistema antisacudidas que garantiza movimientos de rotación suaves y fluidos durante el arranque y la parada. Un eficiente sistema de extensión patentado le permite ampliarla un metro por cada lado. Los prácticos anclajes instalados debajo de la plataforma permiten la manipulación con horquillas.

COMPROBAR PREDISPOSICIONES NECESARIAS

REP 5.2-4,5 WO,6

500 kg	2350 - 4530 mm x 1100 mm	+ / - 90°	3	600 kg	2029 mm	+/- 90° manual	0° /64°	49 m	✓

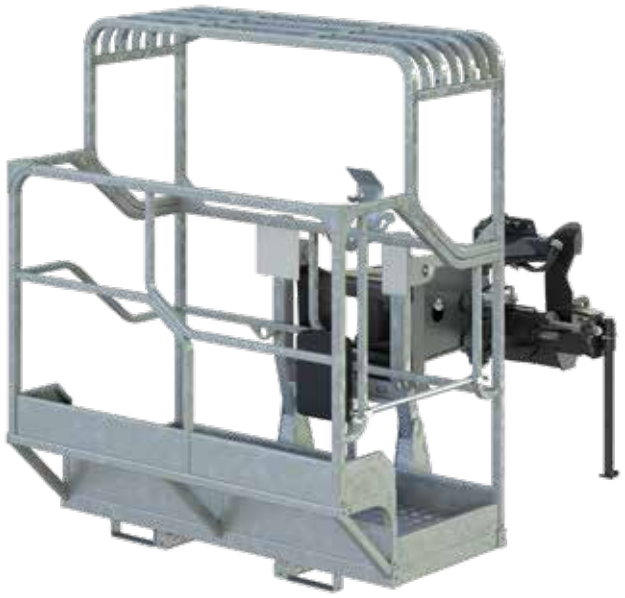

PLATAFORMA PARA PERSONAS CON ROTACIÓN PARA TÚNELES 500 KG

ATT-01-013

Plataforma especial para el uso en minas o túneles, con una capacidad máxima de 500 kg y homologada para tres personas. Dotada de rejilla de protección integrada en la parte superior de la plataforma como protección contra el aplastamiento y la caída de escombros. Estructura de acero galvanizado y reforzado. Suelo con diseño antideslizante para aumentar la estabilidad del operador incluso en condiciones húmedas. Cremallera con un sistema antisacudidas que garantiza movimientos de rotación suaves y fluidos durante el arranque y la parada. Los prácticos anclajes instalados debajo de la plataforma permiten la manipulación con horquillas.

COMPROBAR PREDISPOSICIONES NECESARIAS

CRP 5

500 kg	1810 x 1000 mm	+/- 90° hidráulica	3	✓

PLATAFORMA PARA PERSONAS EXTENSIBLE CON ROTACIÓN 1000 KG PARA ASBESTO/ AMIANTO

ATT-01-018

Plataforma especial destinada a la retirada de asbesto/amianto, con capacidad de carga de 1000 kg y homologada para dos personas. Consta de dos estaciones de trabajo cerradas para los operadores, con sus correspondientes pedales de hombre presente. Ambos operadores tendrán que accionarlos para mover la plataforma. Esto permite manipular y trasladar materiales al techo con la barandilla delantera abatible en posición abierta. Suelo con diseño antideslizante para aumentar la estabilidad del operador incluso en condiciones húmedas. Dotada de sensor de sobrecarga y cremallera con un sistema antisacudidas que garantiza movimientos de rotación suaves y fluidos durante el arranque y la parada.

COMPROBAR PREDISPOSICIONES NECESARIAS

RPRAB 10-3,5

1000 kg	Abierta: 3510 x 2210 mm Cerrada: 3510 x 1155 mm	+/- 90° hidráulica	2	✓

PLATAFORMA PARA PERSONAS EXTENSIBLE CON ROTACIÓN PARA TEJADOS 1000 KG

ATT-01-020

Plataforma con rotación extensible, con capacidad máxima de 1000 kg y homologada para tres personas. Está formada por una barandilla que se puede abrir para facilitar la carga y descarga de materiales. La plataforma lleva instalados sensores que impiden el movimiento si la cesta está abierta. Estructura de acero galvanizado y reforzado. Suelo con diseño antideslizante para aumentar la estabilidad del operador incluso en condiciones húmedas. Plataforma dotada de sensor de sobrecarga y cremallera con un sistema antisacudidas que garantiza movimientos de rotación suaves y fluidos durante el arranque y la parada. Los prácticos anclajes instalados debajo de la plataforma permiten la manipulación con horquillas.

COMPROBAR PREDISPOSICIONES NECESARIAS

RRP 10.2,5-3,5

1000 kg	Abierta: 3420 x 1880 mm Cerrada: 2470 x 1880 mm	+/- 90° hidráulica	3	2020 mm	740 mm	✓

COMPATIBILIDAD

	ATT-**01-001**	ATT-**01-002**	ATT-**01-003**	ATT-**01-004**	ATT-**01-005**	ATT-**01-007**	ATT-**01-009**	ATT-**01-011**
RTH 5.18	✓	✗	✓	✗	✓	✓	✓	✓
RTH 5.21	✓	✗	✓	✗	✓	✓	✓	✓
RTH 5.23	✓	✗	✓	✗	✓	✓	✓	✓
RTH 5.25	✓	✗	✓	✗	✓	✓	✓	✓
RTH 6.22 EC/TC	✓	✗	✓	✗	✓	✓	✓	✓
RTH 6.26 EC/TC	✓	✗	✓	✗	✓	✓	✓	✓
RTH 6.31 EC/TC	✓	✗	✓	✗	✓	✓	✓	✓
RTH 8.27/TC	✓	✗	✓	✓	✓	✓	✓	✓
RTH 8.35/TC	✓	✗	✓	✓	✓	✓	✓	✓
RTH 8.39/TC	✓	✗	✓	✓	✓	✓	✓	✓
RTH 8.46/TC	✓	✗	✓	✓	✓	✓	✓	✓
RTH 8.51	✓	✗	✓	✓	✓	✓	✓	✓
RTH 10.37	✓	✗	✓	✗	✓	✓	✓	✓
RTH 13.26	✓	✗	✓	✗	✓	✓	✓	✓
TH 3.6	✗	✓	✗	✗	✗	✗	✗	✗
TH 3,5.7	✓	✗	✗	✗	✗	✗	✗	✗
TH 3,5.9	✓	✗	✗	✗	✗	✗	✗	✗
TH 4.15 S/SP	✗	✗	✗	✗	✗	✗	✗	✗
TH 4.19 S/SP	✗	✗	✗	✗	✗	✗	✗	✗
TH 4,5.19 P	✓	✗	✓	✗	✗	✓	✗	✗
TH 5.8 P	✓	✗	✓	✗	✗	✗	✗	✗
TH 5,5.15/P	✓	✗	✓	✗	✗	✓	✗	✗
TH 5,5.19 P	✓	✗	✓	✗	✗	✓	✗	✗
TH 5,5.24 P	✓	✗	✓	✗	✗	✓	✗	✗
TH 6.20 P	✓	✗	✓	✗	✗	✓	✗	✗
TH 7.10 P	✓	✗	✓	✗	✗	✗	✗	✗
HTH 10.10	✗	✗	✗	✗	✗	✗	✗	✗
HTH 12.10	✗	✗	✗	✗	✗	✗	✗	✗
HTH 16.10	✗	✗	✗	✗	✗	✗	✗	✗
HTH 20.10	✗	✗	✗	✗	✗	✗	✗	✗
HTH 25.11	✗	✗	✗	✗	✗	✗	✗	✗
HTH 27.11	✗	✗	✗	✗	✗	✗	✗	✗
HTH 35.12	✗	✗	✗	✗	✗	✗	✗	✗

	ATT-**01-013**	ATT-**01-016**	ATT-**01-018**	ATT-**01-020**	ATT-**01-022**	ATT-**01-024**	ATT-**01-026**	ATT-**01-027**
RTH 5.18	✓	✓	✓	✓	✓	✓	✓	✓
RTH 5.21	✓	✓	✓	✓	✓	✓	✓	✓
RTH 5.23	✓	✓	✓	✓	✓	✓	✓	✓
RTH 5.25	✓	✓	✓	✓	✓	✓	✓	✓
RTH 6.22 EC/TC	✓	✓	✓	✓	✓	✓	✓	✓
RTH 6.26 EC/TC	✓	✓	✓	✓	✓	✓	✓	✓
RTH 6.31 EC/TC	✓	✓	✓	✓	✓	✓	✓	✓
RTH 8.27/TC	✓	✓	✓	✓	✓	✓	✓	✓
RTH 8.35/TC	✓	✓	✓	✓	✓	✓	✓	✓
RTH 8.39/TC	✓	✓	✓	✓	✓	✓	✓	✓
RTH 8.46/TC	✓	✓	✓	✓	✓	✓	✓	✓
RTH 8.51	✓	✓	✓	✓	✓	✓	✓	✓
RTH 10.37	✓	✓	✓	✓	✓	✓	✓	✓
RTH 13.26	✓	✓	✓	✓	✓	✓	✓	✓
TH 3.6	X	X	X	X	X	X	X	X
TH 3,5.7	X	X	X	X	X	X	X	X
TH 3,5.9	X	X	X	X	X	X	X	X
TH 4.15 S/SP	X	X	X	X	X	X	X	X
TH 4.19 S/SP	X	X	X	X	X	X	X	X
TH 4,5.19 P	X	✓	X	X	X	X	X	✓
TH 5.8 P	X	X	X	X	X	X	X	✓
TH 5,5.15/P	X	✓	X	X	X	X	X	✓
TH 5,5.19 P	X	✓	X	X	X	X	X	✓
TH 5,5.24 P	X	✓	X	X	X	X	X	✓
TH 6.20 P	X	✓	X	X	X	X	X	✓
TH 7.10 P	X	X	X	X	X	X	X	✓
HTH 10.10	X	X	X	X	X	X	X	X
HTH 12.10	X	X	X	X	X	X	X	X
HTH 16.10	X	X	X	X	X	X	X	X
HTH 20.10	X	X	X	X	X	X	X	X
HTH 25.11	X	X	X	X	X	X	X	X
HTH 27.11	X	X	X	X	X	X	X	X
HTH 35.12	X	X	X	X	X	X	X	X

✓: SÍ X: NO

CABRESTANTES

El máximo rendimiento para levantar y mover objetos sin esfuerzo con nuestra gama de cabrestantes. Son accesorios compactos, robustos y de calidad superior, que llevan la firma de Magni en todos los detalles de su diseño y construcción.

Comprobar con el distribuidor de confianza la compatibilidad y la capacidad de cada accesorio.

CABRESTANTE CON TIRO DOBLE 2,7 T

ATT-02-001

Cabrestante con una capacidad máxima de 2700 kg, equipado con gancho rotatorio homologado y lengüeta de seguridad. Accesorio dotado de rodillo prensacable y sistema de final de carrera hidráulico en subida/bajada. Soporte de metal para almacenamiento incluido.

W 2,7				
				RFID
2700 kg	10 mm	25 m	24 m/min	✓

CABRESTANTE CON TIRO DOBLE 3,5 T

ATT-02-002

Cabrestante con una capacidad máxima de 3500 kg, equipado con gancho rotatorio homologado. Accesorio dotado de rodillo prensacable y sistema de final de carrera hidráulico en subida/bajada. Soporte de metal para almacenamiento incluido.

W 3,5				
				RFID
3500 kg	10 mm	25 m	25 m/min	✓

CABRESTANTE CON TIRO SENCILLO 1,75 T / DOBLE 3,5 T

ATT-02-009

Cabrestante con dos capacidades entre las que elegir: 3500 kg con tiro doble y 1750 kg con tiro sencillo. Accesorio dotado de rodillo prensacable y sistema de final de carrera hidráulico en subida/bajada. Soporte de metal para almacenamiento incluido.

W 3,5 - 1,75				
				RFID
1750 / 3500 kg	10 mm	54 m (tiro sencillo 1,75 t) 27 m (tiro doble 3,5 t)	48/24 m/min	✓

CABRESTANTE CON TIRO DOBLE 5 T

ATT-02-019

Cabrestante con una capacidad máxima de 5000 kg, equipado con gancho rotatorio homologado. Accesorio dotado de rodillo prensacable y sistema de final de carrera hidráulico en subida/bajada. Soporte de metal para almacenamiento incluido.

W 5				
				RFID
5000 kg	12 mm	58 m	19 m/min	✓

CABRESTANTE CON TIRO DOBLE 6 T

ATT-02-004

Cabrestante con una capacidad máxima de 6000 kg, equipado con gancho rotatorio homologado. Accesorio dotado de rodillo prensacable y sistema de final de carrera hidráulico en subida/bajada. Soporte de metal para almacenamiento incluido.

W 6				
				RFID
6000 kg	12 mm	58 m	19 m/min	✓

CABRESTANTE CON TIRO SENCILLO 3 T / DOBLE 6 T

ATT-02-010

Cabrestante con dos capacidades entre las que elegir: 6000 kg con tiro doble y 3000 kg con tiro sencillo. Accesorio dotado de rodillo prensacable y sistema de final de carrera hidráulico en subida/bajada. Soporte de metal para almacenamiento incluido.

W 3 – 6				
				RFID
3000 / 6000 kg	12 mm	58 m (tiro sencillo 3 t) 26 m (tiro doble 6 t)	32/16 m/min	✓

CABRESTANTE CON TIRO DOBLE 8 T

ATT-02-006

Cabrestante con una capacidad máxima de 8000 kg, equipado con gancho rotatorio homologado. Accesorio dotado de rodillo prensacable y sistema de final de carrera hidráulico en subida/bajada. Soporte de metal para almacenamiento incluido.

W 8				
				RFID
8000 kg	16 mm	88 m	13 m/min	✓

CABRESTANTE CON TIRO SENCILLO 4 T / DOBLE 8 T

ATT-02-023

Cabrestante con dos capacidades entre las que elegir: 8000 kg con tiro doble y 4000 kg con tiro sencillo. Accesorio dotado de rodillo prensacable y sistema de final de carrera hidráulico en subida/bajada. Soporte de metal para almacenamiento incluido.

W 4 - 8				
				RFID
8000 / 4000 kg	16 mm	83 m (tiro sencillo 4 t) 41 m (tiro doble 8 t)	13 m / min	✓

CABRESTANTE CON TIRO SENCILLO 5 T / DOBLE 10 T

ATT-02-021

Cabrestante con dos capacidades entre las que elegir: 10 000 kg con tiro doble y 5000 kg con tiro sencillo. Accesorio dotado de rodillo prensacable y sistema de final de carrera hidráulico en subida/bajada. Soporte de metal para almacenamiento incluido.

W 5 - 10				
				RFID
10000/5000 kg	16 mm	83 m (tiro sencillo 5 t) 41 m (tiro doble 10 t)	13 m/min	✓

CABRESTANTE CON TIRO DOBLE 16 T

ATT-02-008

Cabrestante con una capacidad máxima de 16 000 kg, equipado con gancho rotatorio homologado. Accesorio dotado de rodillo prensacable y sistema de final de carrera hidráulico en subida/bajada. Soporte de metal para la manipulación incluido.

W16				
				RFID
16000 kg	16 mm	88 m	10 m/min	✓

CABRESTANTE CON TIRO DOBLE 13 T

ATT-02-018

Cabrestante con una capacidad máxima de 13 000 kg, equipado con gancho rotatorio homologado. Accesorio dotado de rodillo prensacable y sistema de final de carrera hidráulico en subida/bajada. Soporte de metal para almacenamiento incluido.

W 13				
				RFID
13000 kg	16 mm	88 m	8 m/min	✓

CABRESTANTE EQUIPADO EN LA BASE DEL BRAZO TELESCÓPICO CON TIRO SENCILLO 3 T / DOBLE 6 T - PARA LA CIRCULACIÓN POR CARRETERA PARA RTH 6.22

ATT-02-022

Cabrestante con dos capacidades entre las que elegir: 6000 kg con tiro doble y 3000 kg con tiro sencillo, equipado con gancho rotatorio homologado. Accesorio dotado de rodillo prensacable y sistema de final de carrera hidráulico en subida/bajada del cable. Prestaciones mejoradas con respecto al W6 gracias a la configuración del accesorio, que sitúa el tambor en el brazo en lugar de fijarlo directamente en el cabrestante.

WB 6				
				RFID
6000/3000 kg	12 mm	95 m (tiro sencillo 3 t) 47,5 m (tiro doble 6 t)	16 m/min	✓

CABRESTANTE EQUIPADO EN LA BASE DEL BRAZO TELESCÓPICO CON TIRO SENCILLO 3 T / DOBLE 6 T - PARA LA CIRCULACIÓN POR CARRETERA PARA RTH 6.26

ATT-02-012

Cabrestante con dos capacidades entre las que elegir: 6000 kg con tiro doble y 3000 kg con tiro sencillo, equipado con gancho rotatorio homologado. Accesorio dotado de rodillo prensacable y sistema de final de carrera hidráulico en subida/bajada. Prestaciones mejoradas con respecto al W6 gracias a la configuración del accesorio, que sitúa el tambor en el brazo en lugar de fijarlo directamente en el cabrestante.

WB 6				
				RFID
6000/3000 kg	12 mm	95 m (tiro sencillo 3 t) 47,5 m (tiro doble 6 t)	16 m/min	✓

CABRESTANTE EQUIPADO EN LA BASE DEL BRAZO TELESCÓPICO CON TIRO SENCILLO 3 T / DOBLE 6 T - PARA LA CIRCULACIÓN POR CARRETERA PARA RTH 6.31

ATT-02-013

Cabrestante con dos capacidades entre las que elegir: 6000 kg con tiro doble y 3000 kg con tiro sencillo, equipado con gancho rotatorio homologado. Accesorio dotado de rodillo prensacable y sistema de final de carrera hidráulico en subida/bajada. Prestaciones mejoradas con respecto al W6 gracias a la configuración del accesorio, que sitúa el tambor en el brazo en lugar de fijarlo directamente en el cabrestante.

WB 6				
				RFID
6000/3000 kg	12 mm	95 m (tiro sencillo 3 t) 47,5 m (tiro doble 6 t)	32 m/min (tiro sencillo) 17 m/min (tiro doble)	✓

CABRESTANTE EQUIPADO EN LA BASE DEL BRAZO TELESCÓPICO CON TIRO SENCILLO 4 T / DOBLE 8 T - PARA LA CIRCULACIÓN POR CARRETERA PARA RTH 8.27

ATT-02-005

Cabrestante con dos capacidades entre las que elegir: 8000 kg con tiro doble y 4000 kg con tiro sencillo, equipado con gancho rotatorio homologado. Accesorio dotado de rodillo prensacable y sistema de final de carrera hidráulico en subida/bajada. Prestaciones mejoradas con respecto al W6 gracias a la configuración del accesorio, que sitúa el tambor en el brazo en lugar de fijarlo directamente en el cabrestante.

WB 8				
				RFID
8000/4000 kg	16 mm	88 m (tiro sencillo 4 t) 44 m (tiro doble 8 t)	13 m/min	✓

CABRESTANTE CON TIRO SENCILLO 3 T / DOBLE 6 T / TRIPLE 8 T

ATT-02-014

Cabrestante con tres capacidades entre las que elegir: 8000 kg con tiro triple, 6000 kg con tiro doble y 3000 kg con tiro sencillo, equipado con gancho giratorio homologado. Accesorio dotado de rodillo prensacable y sistema de final de carrera hidráulico en
subida/bajada.
Con un diseño más ligero que los cabrestantes convencionales de 8 toneladas, este modelo se ha desarrollado especialmente para maximizar el rendimiento de las máquinas RTH con una capacidad de carga de 8 toneladas.

W 3/6/8				
				RFID
8000/6000/3000 kg	12 mm	56 m (tiro sencillo 3 t) 28 m (tiro doble 6 t) 18 m (tiro doble 8 t)	13 m/mín	✓

COMPATIBILIDAD

	ATT-**02-001**	ATT-**02-002**	ATT-**02-004**	ATT-**02-005**	ATT-**02-006**	ATT-**02-008**	ATT-**02-009**	ATT-**02-010**
RTH 5.18	✓	✓	✓	✗	✓	✗	✓	✓
RTH 5.21	✓	✓	✓	✗	✓	✗	✓	✓
RTH 5.23	✓	✓	✓	✗	✓	✗	✓	✓
RTH 5.25	✓	✓	✓	✗	✓	✗	✓	✓
RTH 6.22 EC/TC	✓	✓	✓	✗	✓	✗	✓	✓
RTH 6.26 EC/TC	✓	✓	✓	✗	✓	✗	✓	✓
RTH 6.31 EC/TC	✓	✓	✓	✗	✓	✗	✓	✓
RTH 8.27/TC	✓	✓	✓	✓	✓	✗	✓	✓
RTH 8.35/TC	✓	✓	✓	✗	✓	✗	✓	✓
RTH 8.39/TC	✓	✓	✓	✗	✓	✗	✓	✓
RTH 8.46/TC	✓	✓	✓	✗	✓	✗	✓	✓
RTH 8.51	✓	✓	✓	✗	✓	✗	✓	✓
RTH 10.37	✓	✓	✓	✗	✓	✗	✓	✓
RTH 13.26	✓	✓	✓	✗	✓	✗	✓	✓
TH 3.6	✗	✗	✗	✗	✗	✗	✗	✗
TH 3,5.7	✗	✗	✗	✗	✗	✗	✗	✗
TH 3,5.9	✗	✗	✗	✗	✗	✗	✗	✗
TH 4.15 S/SP	✗	✗	✗	✗	✗	✗	✗	✗
TH 4.19 S/SP	✗	✗	✗	✗	✗	✗	✗	✗
TH 4,5.19 P	✓	✓	✓	✗	✗	✗	✓	✓
TH 5.8 P	✓	✓	✓	✗	✗	✗	✓	✓
TH 5,5.15/P	✓	✓	✓	✗	✗	✗	✓	✓
TH 5,5.19 P	✓	✓	✓	✗	✗	✗	✓	✓
TH 5,5.24 P	✓	✓	✓	✗	✗	✗	✓	✓
TH 6.20 P	✓	✓	✓	✗	✗	✗	✓	✓
TH 7.10 P	✓	✓	✓	✗	✗	✗	✓	✓
HTH 10.10	✗	✗	✓	✗	✗	✗	✗	✗
HTH 12.10	✗	✗	✓	✗	✗	✗	✗	✗
HTH 16.10	✗	✗	✗	✗	✗	✓	✗	✗
HTH 20.10	✗	✗	✗	✗	✗	✓	✗	✗
HTH 25.11	✗	✗	✗	✗	✗	✓	✗	✗
HTH 27.11	✗	✗	✗	✗	✗	✓	✗	✗
HTH 35.12	✗	✗	✗	✗	✗	✓	✗	✗

	ATT-**02-012**	ATT-**02-013**	ATT-**02-014**	ATT-**02-018**	ATT-**02-019**	ATT-**02-021**	ATT-**02-022**	ATT-**02-023**
RTH 5.18	✗	✗	✓	✓	✓	✓	✗	✓
RTH 5.21	✗	✗	✓	✓	✓	✓	✗	✓
RTH 5.23	✗	✗	✓	✓	✓	✓	✗	✓
RTH 5.25	✗	✗	✓	✓	✓	✓	✗	✓
RTH 6.22 EC/TC	✗	✗	✓	✓	✓	✓	✓	✓
RTH 6.26 EC/TC	✓	✗	✓	✓	✓	✓	✗	✓
RTH 6.31 EC/TC	✗	✓	✓	✓	✓	✓	✗	✓
RTH 8.27/TC	✗	✗	✓	✓	✓	✓	✗	✓
RTH 8.35/TC	✗	✗	✓	✓	✓	✓	✗	✓
RTH 8.39/TC	✗	✗	✓	✓	✓	✓	✗	✓
RTH 8.46/TC	✗	✗	✓	✓	✓	✓	✗	✓
RTH 8.51	✗	✗	✓	✓	✓	✓	✗	✓
RTH 10.37	✗	✗	✓	✓	✓	✓	✗	✓
RTH 13.26	✗	✗	✓	✓	✓	✓	✗	✓
TH 3.6	✗	✗	✗	✗	✗	✗	✗	✗
TH 3,5.7	✗	✗	✗	✗	✗	✗	✗	✗
TH 3,5.9	✗	✗	✗	✗	✗	✗	✗	✗
TH 4.15 S/SP	✗	✗	✗	✗	✗	✗	✗	✗
TH 4.19 S/SP	✗	✗	✗	✗	✗	✗	✗	✗
TH 4,5.19 P	✗	✗	✗	✗	✓	✗	✗	✗
TH 5.8 P	✗	✗	✗	✗	✓	✗	✗	✗
TH 5,5.15/P	✗	✗	✗	✗	✓	✗	✗	✗
TH 5,5.19 P	✗	✗	✗	✗	✓	✗	✗	✗
TH 5,5.24 P	✗	✗	✗	✗	✓	✗	✗	✗
TH 6.20 P	✗	✗	✗	✗	✓	✗	✗	✗
TH 7.10 P	✗	✗	✗	✗	✓	✗	✗	✗
HTH 10.10	✗	✗	✗	✗	✗	✗	✗	✗
HTH 12.10	✗	✗	✗	✗	✗	✗	✗	✗
HTH 16.10	✗	✗	✗	✗	✗	✗	✗	✗
HTH 20.10	✗	✗	✗	✗	✗	✗	✗	✗
HTH 25.11	✗	✗	✗	✗	✗	✗	✗	✗
HTH 27.11	✗	✗	✗	✗	✗	✗	✗	✗
HTH 35.12	✗	✗	✗	✗	✗	✗	✗	✗

✓: SÍ ✗: NO

CARROS DE HORQUILLAS

Ideales para satisfacer las necesidades de los sectores más exigentes, como canteras y minas, nuestros carros de horquillas son adecuados para cualquier trabajo, incluso en condiciones extremas. Desde los carros de horquillas más sencillos hasta los de gran capacidad para cargas pesadas y horquillas de dimensiones ampliadas, encontrará el modelo ideal para realizar su trabajo.

Comprobar con el distribuidor de confianza la compatibilidad y la capacidad de cada accesorio.

CARRO DE HORQUILLAS FLOTANTES 3 T

ATT-03-016

Carro de horquillas con capacidad de carga de 3000 kg. Las horquillas flotantes con una longitud de 1200 mm permiten recoger la carga incluso en superficies irregulares. Es posible bloquear las horquillas en posición de transporte, para mayor seguridad en carretera.

FCS 3T FIX			
			RFID
3000 kg	1200 mm	220 mm (mín.) - 1036 mm (máx.)	✓

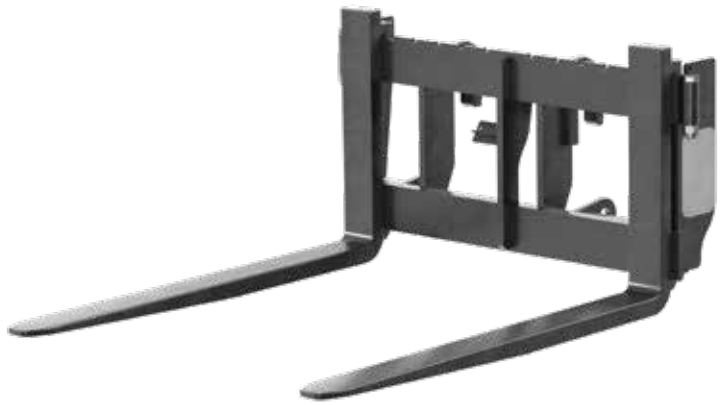

CARRO DE HORQUILLAS FEM 3 T

ATT-03-034

Carro de horquillas FEM, con capacidad de carga de 3000 kg y 1040 mm de anchura. Gracias a las horquillas de 1200 mm de largo, que se desplazan lateralmente, es ideal para manipular todo tipo de cargas paletizadas y para cualquier otra aplicación que requiera horquillas no flotantes.

FCFS 3T FIX			
			R.F.ID.
3000 kg	1200 mm	240 mm (mín.) - 1040 mm (máx.)	✓

CARRO DE HORQUILLAS FEM 3 T CON DESPLAZAMIENTO LATERAL

ATT-03-066

Carro de horquillas FEM, con capacidad de carga de 3000 kg y 1100 mm de anchura. Gracias a las horquillas de 1200 mm de largo con desplazamiento lateral hidráulico, directamente desde la cabina, es ideal para manipular todo tipo de cargas paletizadas y para cualquier otra aplicación que requiera horquillas no flotantes.

FCTF 3T FIX			
			RFID
3000 kg	1200 mm	380 mm (mín.) - 980 mm (máx.)	✓

CARRO DE HORQUILLAS FEM 3 T CON DESPLAZAMIENTO LATERAL Y POSICIONADOR

ATT-03-068

Carro de horquillas FEM, con capacidad de carga de 3000 kg y 1100 mm de anchura. Las horquillas de 1200 mm de largo son ideales para manipular todo tipo de cargas paletizadas y para cualquier otra aplicación que requiera horquillas no flotantes. Equipado con un posicionador que permite mover las horquillas por separado hidráulicamente y con desplazamiento lateral hidráulico para deslizarlas lateralmente, directamente desde la cabina.

FCPT 3T FIX			
			R.F.ID.
3 000 kg	1 200 mm	360 mm (min) - 1 030 mm (max)	✓

CARRO DE HORQUILLAS FEM 3 T CON POSICIONADOR

ATT-03-067

Carro de horquillas FEM, con capacidad de carga de 3000 kg y 1100 mm de anchura. Las horquillas de 1200 mm de largo son ideales para manipular todo tipo de cargas paletizadas y para cualquier otra aplicación que requiera horquillas no flotantes. Equipado con un posicionador que permite mover hidráulicamente las horquillas por separado.

FCS 3T FIX			
			RFID
3000 kg	1200 mm	360 mm (mín.) - 1030 mm (máx.)	✓

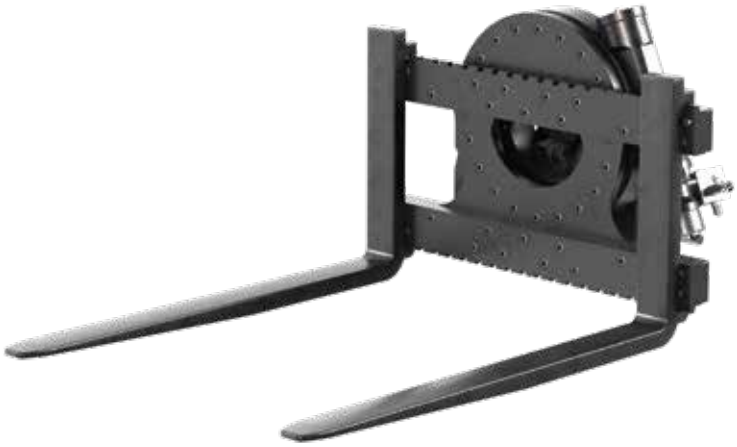

CARRO DE HORQUILLAS FEM 2,5 T CON INCLINACIÓN LATERAL - VACIADO DE BIDONES

ATT-03-054

El carro de horquillas FEM con descarga lateral permite que el operador vacíe rápidamente los bidones inclinando lateralmente el carro de horquillas. Gracias a la rotación continua de 360°, los bidones pueden volver a colocarse fácilmente en la posición de recogida con un solo movimiento fluido. Con una capacidad de carga de 2500 kg, está especialmente indicado para sectores como la agricultura, la logística y el reciclaje, donde optimiza la productividad y reduce el tiempo de trabajo.

RFCFS 2,5 FIX			
2500 kg	1200 mm	205 mm (min.) - 1014 mm (máx.)	360°

CARRO DE HORQUILLAS FLOTANTES 4,5 T

ATT-03-042

Carro de horquillas con una capacidad de carga de 4500 kg. Las horquillas flotantes con una longitud de 1200 mm permiten recoger la carga incluso en superficies irregulares. Es posible bloquear las horquillas en posición de transporte, para mayor seguridad en carretera.

FC 4,5T FIX			
			RFID
4500 kg	1200 mm	600 mm (mín.) - 1040 mm (máx.)	✓

CARRO DE HORQUILLAS FLOTANTES 5 T

ATT-03-039

Carro de horquillas con una capacidad de carga de 5000 kg. Las horquillas flotantes con una longitud de 1200 mm permiten recoger la carga incluso en superficies irregulares. Es posible bloquear las horquillas en posición de transporte, para mayor seguridad en carretera.

FC 5T FIX			
			RFID
5000 kg	1200 mm	220 mm (mín.) - 1035 mm (máx.)	✓

CARRO DE HORQUILLAS FLOTANTES 5,5 T

ATT-03-040

Carro de horquillas con una capacidad de carga de 5500 kg. Las horquillas flotantes con una longitud de 1200 mm permiten recoger la carga incluso en superficies irregulares. Es posible bloquear las horquillas en posición de transporte, para mayor seguridad en carretera.

FC 5,5T FIX			
			RFID
5500 kg	1200 mm	220 mm (mín.) - 1035 mm (máx.)	✓

CARRO DE HORQUILLAS FLOTANTES 6 T

ATT-03-004

Carro de horquillas con una capacidad de carga de 6000 kg. Las horquillas flotantes con una longitud de 1200 mm permiten recoger la carga incluso en superficies irregulares. Es posible bloquear las horquillas en posición de transporte, para mayor seguridad en carretera.

FC 6T FIX L S			
			RFID
6000 kg	1200 mm	600 mm (mín.) - 1040 mm (máx.)	✓

CARRO DE HORQUILLAS FLOTANTES 7 T

ATT-03-011

Carro de horquillas con una capacidad de carga de 7000 kg. Las horquillas flotantes con una longitud de 1200 mm permiten recoger la carga incluso en superficies irregulares. Es posible bloquear las horquillas en posición de transporte, para mayor seguridad en carretera.

FC 7T FIX S

			RFID
7000 kg	1200 mm	600 mm (mín.) - 1040 mm (máx.)	✓

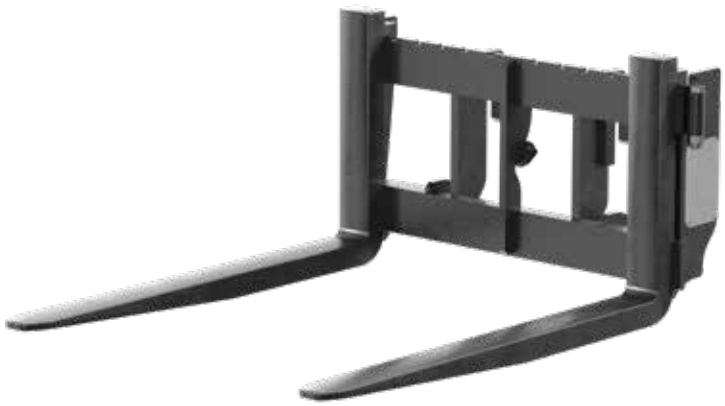

CARRO DE HORQUILLAS FEM 5 T

ATT-03-060

Carro de horquillas FEM, con capacidad de carga de 5000 kg y 1160 mm de anchura. Gracias a las horquillas de 1200 mm de largo, que se desplazan lateralmente, es ideal para manipular todo tipo de cargas paletizadas y para cualquier otra aplicación que requiera horquillas no flotantes.

FCF 1,3 FIX

			RFID
5000 kg	1200 mm	240 mm (mín.) - 1036 mm (máx.)	✓

CARRO DE HORQUILLAS FEM CON DESPLAZAMIENTO LATERAL

ATT-03-061

Carro de horquillas FEM, con capacidad de carga de 3500 kg y 1100 mm de anchura. Gracias a las horquillas de 1200 mm de largo con desplazamiento lateral hidráulico, directamente desde la cabina, es ideal para manipular todo tipo de cargas paletizadas y para cualquier otra aplicación que requiera horquillas no flotantes.

FCTF 3,5T FIX			
			RFID
3500 kg	1200 mm	380 mm (mín.) - 980 mm (máx.)	✓

CARRO DE HORQUILLAS FEM CON POSICIONADOR

ATT-03-062

Carro de horquillas FEM, con capacidad de carga de 3500 kg y 1100 mm de anchura. Las horquillas de 1200 mm de largo son ideales para manipular todo tipo de cargas paletizadas y para cualquier otra aplicación que requiera horquillas no flotantes. Equipado con un posicionador que permite mover hidráulicamente las horquillas por separado.

FCPF 3,5 FIX			
			RFID
3500 kg	1200 mm	360 mm (mín.) - 1030 mm (máx.)	✓

CARRO DE HORQUILLAS FEM CON DESPLAZAMIENTO LATERAL Y POSICIONADOR

ATT-03-063

Carro de horquillas FEM, con capacidad de carga de 3500 kg y 1100 mm de anchura. Las horquillas de 1200 mm de largo son ideales para manipular todo tipo de cargas paletizadas y para cualquier otra aplicación que requiera horquillas no flotantes. Equipado con un posicionador que permite mover las horquillas por separado hidráulicamente y con desplazamiento lateral hidráulico para deslizarlas lateralmente, directamente desde la cabina.

FCTF 3,5 FIX

			RFID
3500 kg	1200 mm	360 mm (mín.) - 1030 mm (máx.)	✓

CARRO DE HORQUILLAS FEM PARA TH

ATT-03-043

Carro de horquillas FEM, con capacidad de carga de 6000 kg y 1300 mm de anchura. Gracias a las horquillas de 1200 mm de largo, que se desplazan lateralmente, es ideal para manipular todo tipo de cargas paletizadas y para cualquier otra aplicación que requiera horquillas no flotantes.

FCF 1,3 FIX

			RFID
6000 kg ** La capacidad de carga varía en función de la máquina de destino (4,5 t; 5 t; 5,5 t)*	1200 mm	280 mm (mín.) - 1300 mm (máx.)	✓

CARRO DE HORQUILLAS CON POSICIONADOR

ATT-03-045

Carro de horquillas para la gama TH (excepto TH 3.6) con una anchura de 1026 mm. Las horquillas de 1200 mm de largo son ideales para manipular todo tipo de cargas paletizadas y para cualquier otra aplicación que requiera horquillas no flotantes. Equipado con un posicionador que permite mover hidráulicamente las horquillas por separado.

FCP FIX

			RFID
6000 kg ** La capacidad de carga varía en función de la máquina de destino (4,5 t; 5 t; 5,5 t)*	1200 mm	256 mm (mín.) - 1026 mm (máx.)	✓

CARRO DE HORQUILLAS FEM CON DESPLAZAMIENTO LATERAL

ATT-03-044

Carro de horquillas FEM, con capacidad de carga de 5000 kg y 1200 mm de anchura. Gracias a las horquillas de 1200 m de largo con desplazamiento lateral hidráulico, directamente desde la cabina, es ideal para manipular todo tipo de cargas paletizadas y para cualquier otra aplicación que requiera horquillas no flotantes.

FCTF

				RFID
5000 kg **La capacidad de carga varía en función de la máquina de destino (4,5 t; 5 t; 5,5 t)*	1200 mm	270 mm (mín.) - 1200 mm (máx.)	100 mm	✓

CARRO DE HORQUILLAS FEM CON DESPLAZAMIENTO LATERAL Y POSICIONADOR

ATT-03-046

Carro de horquillas para la gama TH (excepto TH 3.6) con una anchura de 1100 mm. Las horquillas de 1200 mm de largo son ideales para manipular todo tipo de cargas paletizadas y para cualquier otra aplicación que requiera horquillas no flotantes. Equipado con un posicionador que permite mover las horquillas por separado hidráulicamente y con desplazamiento lateral hidráulico para deslizarlas lateralmente, directamente desde la cabina.

FCPT FIX R			
6000 kg ** La capacidad de carga varía en función de la máquina de destino (4,5 t; 5 t; 5,5 t)*	1200 mm	560 mm (mín.) - 1100 mm (máx.)	RFID ✓

CARRO DE HORQUILLAS ANCHO CON HORQUILLAS LARGAS (72×72")

ATT-03-048

Carro de horquillas para la gama TH (excepto TH 3.6) con una anchura de 1840 mm. Las horquillas flotantes con una longitud aumentada hasta 1830 mm permiten recoger cargas voluminosas incluso en superficies irregulares. Es posible bloquear las horquillas en posición de transporte, para mayor seguridad en carretera.

FC 72x72 FIX			
4500 kg ** La capacidad de carga varía en función de la máquina de destino (4,5 t; 5 t; 5,5 t)*	1830 mm	600 mm (mín.) - 1840 mm (máx.)	RFID ✓

CARRO DE HORQUILLAS ANCHO CON HORQUILLAS LARGAS (72×60")

ATT-03-049

Carro de horquillas para la gama TH (excepto TH 3.6) con una anchura de 1840 mm. Las horquillas flotantes con una longitud aumentada hasta 1520 mm permiten recoger cargas voluminosas incluso en superficies irregulares. Es posible bloquear las horquillas en posición de transporte, para mayor seguridad en carretera.

FC 6x5 FIX			
4500 kg ** La capacidad de carga varía en función de la máquina de destino (4,5 t; 5 t; 5,5 t)*	1520 mm	600 mm (mín.) - 1840 mm (máx.)	RFID ✓

CARRO DE HORQUILLAS FLOTANTES 5 T

ATT-03-001

Carro de horquillas con una capacidad de carga de 5000 kg. Las horquillas flotantes con una longitud de 1200 mm permiten recoger la carga incluso en superficies irregulares. Es posible bloquear las horquillas en posición de transporte, para mayor seguridad en carretera.

FC 5T			
5000 kg	1200 mm	520 mm (mín.) - 1040 mm (máx.)	RFID ✓

CARRO DE HORQUILLAS FEM ESTÁNDAR 5 T

ATT-03-003

Carro de horquillas FEM, con capacidad de carga de 5000 kg y 1300 mm de anchura. Gracias a las horquillas de 1200 mm de largo, que se desplazan lateralmente, es ideal para manipular todo tipo de cargas paletizadas y para cualquier otra aplicación que requiera horquillas no flotantes.

FCF 5T 1,3			
			RFID
5000 kg	1200 mm	260 mm (mín.) - 1300 mm (máx.)	✓

CARRO DE HORQUILLAS FLOTANTES 6 T

ATT-03-006

Carro de horquillas con una capacidad de carga de 6000 kg. Las horquillas flotantes con una longitud de 1200 mm permiten recoger la carga incluso en superficies irregulares. Es posible bloquear las horquillas en posición de transporte, para mayor seguridad en carretera.

FC 6T L			
			RFID
6000 kg	1200 mm	330 mm (mín.) - 1040 mm (máx.)	✓

CARRO DE HORQUILLAS FEM 6 T

ATT-03-010

Carro de horquillas FEM, con capacidad de carga de 6000 kg y 1300 mm de anchura. Gracias a las horquillas de 1200 mm de largo, que se desplazan lateralmente, es ideal para manipular todo tipo de cargas paletizadas y para cualquier otra aplicación que requiera horquillas no flotantes.

FCF 6T 1,3

			RFID
6000 kg	1200 mm	280 mm (mín.) - 1310 mm (máx.)	✓

CARRO DE HORQUILLAS FLOTANTES 6 T - ANCHO CON HORQUILLAS DE 1500 MM DE LONGITUD

ATT-03-009

Carro de horquillas con capacidad de carga de 6000 kg y 1840 mm de anchura. Las horquillas flotantes con una longitud aumentada hasta 1550 mm permiten recoger cargas voluminosas incluso en superficies irregulares. Es posible bloquear las horquillas en posición de transporte, para mayor seguridad en carretera. Rejilla de protección y soporte de la carga incluida.

FC 6T 6x5 FT

			RFID
6000 kg	1550 mm	740 mm (mín.) - 1840 mm (máx.)	✓

CARRO DE HORQUILLAS FLOTANTES 6 T - ANCHO CON HORQUILLAS DE 1800 MM DE LONGITUD

ATT-03-014

Carro de horquillas con capacidad de carga de 6000 kg y 1840 mm de anchura. Las horquillas flotantes con una longitud aumentada hasta 1830 mm permiten recoger cargas voluminosas incluso en superficies irregulares. Es posible bloquear las horquillas en posición de transporte, para mayor seguridad en carretera.

FC 6T 72x72 FIX

			RFID
6000 kg	1830 mm	700 mm (mín.) - 1840 mm (máx.)	✓

CARRO DE HORQUILLAS FLOTANTES 8 T

ATT-03-015

Carro de horquillas con una capacidad de carga de 8000 kg. Las horquillas flotantes con una longitud de 1200 mm permiten recoger la carga incluso en superficies irregulares. Es posible bloquear las horquillas en posición de transporte, para mayor seguridad en carretera.

FC 8T L

			RFID
8000 kg	1200 mm	330 mm (mín.) - 1040 mm (máx.)	✓

CARRO DE HORQUILLAS FLOTANTES 8 T

ATT-03-007

Carro de horquillas con una capacidad de carga de 8000 kg. Las horquillas flotantes con una longitud de 1200 mm permiten recoger la carga incluso en superficies irregulares. Es posible bloquear las horquillas en posición de transporte, para mayor seguridad en carretera.

FC 8T 46 L

			RFID
8000 kg	1200 mm	530 mm (mín.) - 1040 mm (máx.)	✓

CARRO DE HORQUILLAS FLOTANTES 8 T - ANCHO CON HORQUILLAS DE 1800 MM DE LONGITUD

ATT-03-017

Carro de horquillas con capacidad de carga de 8000 kg y 1840 mm de anchura. Las horquillas flotantes con una longitud aumentada hasta 1830 mm permiten recoger cargas voluminosas incluso en superficies irregulares. Es posible bloquear las horquillas en posición de transporte, para mayor seguridad en carretera.

FC 8T 72x72

			RFID
8000 kg	1830 mm	580 mm (mín.) - 1840 mm (máx.)	✓

CARRO DE HORQUILLAS 8 T CON POSICIONADOR

ATT-03-035

Carro de horquillas con una capacidad de carga de 8000 kg y una anchura de 1126 mm. Las horquillas de 1200 mm de largo son ideales para manipular todo tipo de cargas paletizadas y para cualquier otra aplicación que requiera horquillas no flotantes.

FCP 8T			
			RFID
8000 kg	1200 mm	300 mm (mín.) - 1030 mm (máx.)	✓

CARRO DE HORQUILLAS 8 T ANCHO CON HORQUILLAS DE 1800 MM DE LONGITUD Y POSICIONADOR

ATT-03-058

Carro de horquillas con una capacidad de carga de 8000 kg y una anchura de 1840 mm. Las horquillas con longitud aumentada hasta 1830 mm son ideales para manipular cargas paletizadas voluminosas y para cualquier otra aplicación que requiera horquillas no flotantes. Equipado con un posicionador que permite mover hidráulicamente las horquillas por separado.

FCP 8T 72x72			
			RFID
8000 kg	1840 mm	300 mm (mín.) - 1840 mm (máx.)	✓

CARRO DE HORQUILLAS FEM 8 T

ATT-03-037

Carro de horquillas FEM, con capacidad de carga de 8000 kg y 1300 mm de anchura. Gracias a las horquillas de 1200 mm de largo, que se desplazan lateralmente, es ideal para manipular todo tipo de cargas paletizadas y para cualquier otra aplicación que requiera horquillas no flotantes.

FCF 8T SH 1,3			
			RFID
8000 kg	1200 mm	320 mm (mín.) - 1320 mm (máx.)	✓

CARRO DE HORQUILLAS FLOTANTES 10 T

ATT-03-047

Carro de horquillas con una capacidad de carga de 10 000 kg. Las horquillas flotantes con una longitud de 1200 mm permiten recoger la carga incluso en superficies irregulares. Es posible bloquear las horquillas en posición de transporte, para mayor seguridad en carretera.

FC 10T			
			RFID
10000 kg	1200 mm	580 mm (mín.) - 1040 mm (máx.)	✓

CARRO DE HORQUILLAS FLOTANTES 13 T CON POSICIONADOR

ATT-03-021

Carro de horquillas con una capacidad de carga de 13 000 kg. Las horquillas flotantes con una longitud de 1200 mm permiten recoger la carga incluso en superficies irregulares. Equipado con un posicionador que permite mover hidráulicamente las horquillas por separado. Rejilla de protección y soporte de la carga incluida.

FCP 13T			
			RFID
13000 kg	1270 mm	850 mm (mín.) - 1780 mm (máx.)	✓

CARRO DE HORQUILLAS FEM CON ROTACIÓN BASCULANTE

ATT-03-002

Carro de horquillas con rotación basculante diseñado para manipular materiales voluminosos en espacios reducidos. A diferencia de las horquillas estándar, se pueden girar e inclinar, lo que permite orientar la carga durante las operaciones de carga y descarga. Ofrecen una capacidad de carga frontal de hasta 5000 kg, una capacidad de carga girada de hasta 2500 kg, una rotación continua de 360° y una inclinación de hasta 70°.

RFCT 5				
				RFID
5000 kg	1200 mm	mín. 850 mm	360°	✓

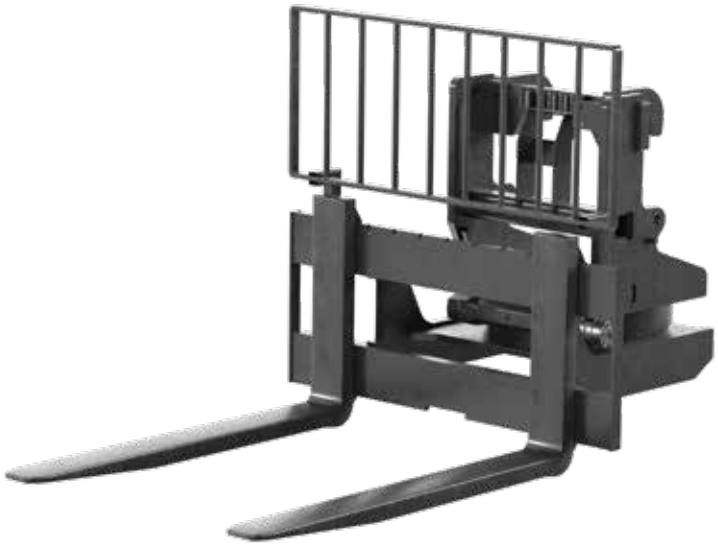

CARRO DE HORQUILLAS FEM CON ROTACIÓN

ATT-03-041

Carro de horquillas FEM con rotación diseñado para manipular materiales voluminosos en espacios reducidos. Permite realizar una rotación completa de 360° hasta 3 m de altura. A partir de ahí, la rotación máxima es de +/-90°, limitada automáticamente en función de las condiciones de trabajo. Las horquillas pueden dotarse de bloqueo de la rotación manual, que permite reducir el ángulo de trabajo a +/-90°. Este accesorio ofrece una capacidad de carga frontal de hasta 5000 kg y una capacidad de carga girada de 2500 kg. La capacidad de carga frontal del accesorio puede variar en función del modelo en el que se utilice.

RFC 5					
					RFID
5000 kg	1200 mm	1120 mm	45°	360°	✓

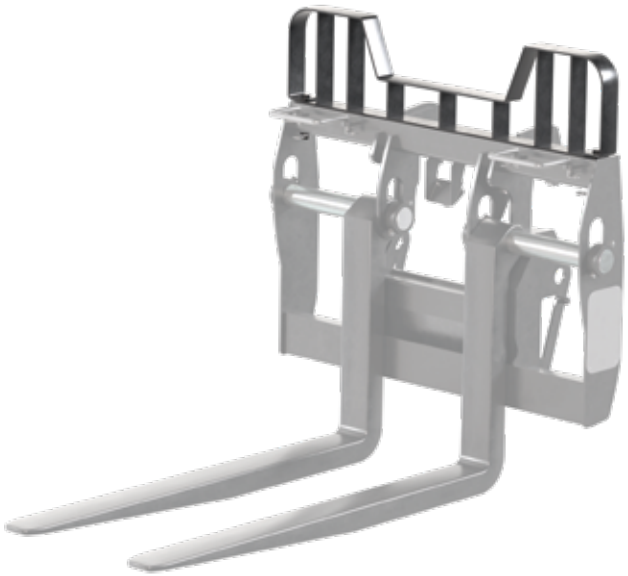

REJILLA DE PROTECCIÓN DE CARGA PARA CARROS DE HORQUILLAS FLOTANTES

ATT-03-038

Rejilla de protección y soporte que se combina con los carros de horquillas flotantes para retener la carga y aumentar la seguridad del operador

PC
250 x 60 mm

REJILLA DE PROTECCIÓN DE CARGA PARA CARRO DE HORQUILLAS FEM

ATT-03-005

Rejilla de protección y soporte que se combina con los carros de horquillas FEM para retener la carga y aumentar la seguridad del operador.

PCF
1140 x 620 mm

CARRO DE HORQUILLAS FLOTANTES 10 T

ATT-03-018

Carro de horquillas con una capacidad de carga de 10 000 kg. Las horquillas flotantes con una longitud de 1500 mm permiten recoger la carga incluso en superficies irregulares. Rejilla de protección y soporte de la carga incluida.

F 10T			
10000 kg	1500 mm	810 mm (mín.) - 1750 mm (máx.)	RFID ✓

CARRO DE HORQUILLAS FLOTANTES 10 T CON POSICIONADOR

ATT-03-019

Carro de horquillas con una capacidad de carga de 10 000 kg. Las horquillas flotantes con una longitud de 1500 mm hacen que sea posible recoger la carga incluso en superficies irregulares. Equipado con un posicionador que permite mover hidráulicamente las horquillas por separado. Rejilla de protección y soporte de la carga incluida.

FCP 10T			
			RFID
10000 kg	1500 mm	820 mm (mín.) - 1740 mm (máx.)	✓

CARRO DE HORQUILLAS FLOTANTES 10 T - ANCHO CON HORQUILLAS DE 2500 MM DE LONGITUD Y POSICIONADOR

ATT-03-020

Carro de horquillas con una capacidad de carga de 10 000 kg. Las horquillas flotantes con una longitud aumentada hasta 2500 mm hacen que sea posible recoger la carga incluso en superficies irregulares. Equipado con un posicionador que permite mover hidráulicamente las horquillas por separado. Rejilla de protección y soporte de la carga incluida.

FCP 10T 2,5 C			
			RFID
10000 kg	2500 mm	820 mm (mín.) - 2300 mm (máx.)	✓

CARRO DE HORQUILLAS 10 T -ANCHO CON POSICIONADOR Y DESPLAZAMIENTO LATERAL

ATT-03-036

Carro de horquillas con una capacidad de carga de 10 000 kg. Las horquillas flotantes con una longitud aumentada hasta 1500 mm hacen que sea posible recoger la carga incluso en superficies irregulares. Equipado con un posicionador que permite mover las horquillas por separado hidráulicamente y con desplazamiento lateral hidráulico para deslizarlas lateralmente, directamente desde la cabina. Rejilla de protección y soporte de la carga incluida.

FCPT 10T 1,5			
			RFID
10000 kg	1270 mm	580 mm (mín.) - 1040 mm (máx.)	✓

CARRO DE HORQUILLAS FLOTANTES 12,2 T

ATT-03-013

Carro de horquillas con una capacidad de carga de 12 250 kg. Las horquillas flotantes con una longitud aumentada hasta 1500 mm permiten recoger la carga incluso en superficies irregulares. Rejilla de protección y soporte de la carga incluida.

FC 12,2T			
			RFID
12250 kg	1500 mm	850 mm (mín.) - 1770 mm (máx.)	✓

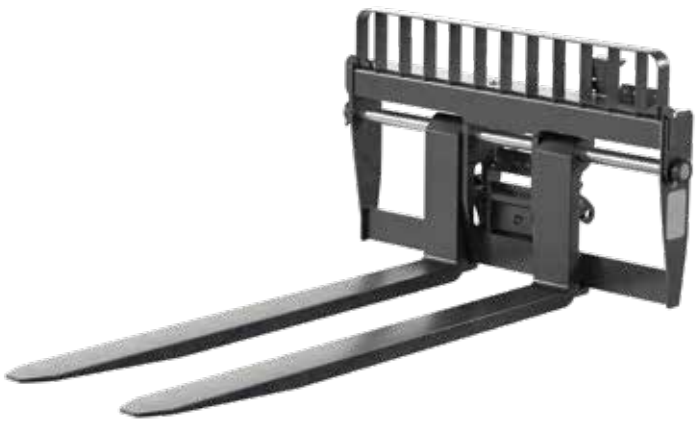

CARRO DE HORQUILLAS FLOTANTES 12,2 T CON HORQUILLAS DE 2500 MM DE LONGITUD

ATT-03-050

Carro de horquillas con una capacidad de carga de 12 250 kg. Las horquillas flotantes con una longitud aumentada a 2500 mm permiten recoger la carga incluso de superficies irregulares. Rejilla de protección y soporte de la carga incluida.

FC 12,2T 2,5			
			RFID
12250 kg	2500 mm	850 mm (mín.) - 1770 mm (máx.)	✓

CARRO DE HORQUILLAS FLOTANTES 12,2 T CON POSICIONADOR

ATT-03-051

Carro de horquillas con una capacidad de carga de 12 200 kg. Las horquillas flotantes con una longitud aumentada hasta 1500 mm hacen que sea posible recoger la carga incluso en superficies irregulares. Equipado con un posicionador que permite mover hidráulicamente las horquillas por separado. Rejilla de protección y soporte de la carga incluida.

FCP 12,2T			
			RFID
12200 kg	1500 mm	850 mm (mín.) - 1770 mm (máx.)	✓

CARRO DE HORQUILLAS FLOTANTES 12,2 T CON HORQUILLAS DE 2500 MM DE LONGITUD Y POSICIONADOR

ATT-03-052

Carro de horquillas con una capacidad de carga de 12 200 kg. Las horquillas flotantes con una longitud de 2500 mm hacen que sea posible recoger la carga incluso en superficies irregulares. Equipado con un posicionador que permite mover hidráulicamente las horquillas por separado. Rejilla de protección y soporte de la carga incluida.

FCP 12,2T 2,5			
			RFID
12200 kg	2500 mm	850 mm (mín.) - 1770 mm (máx.)	✓

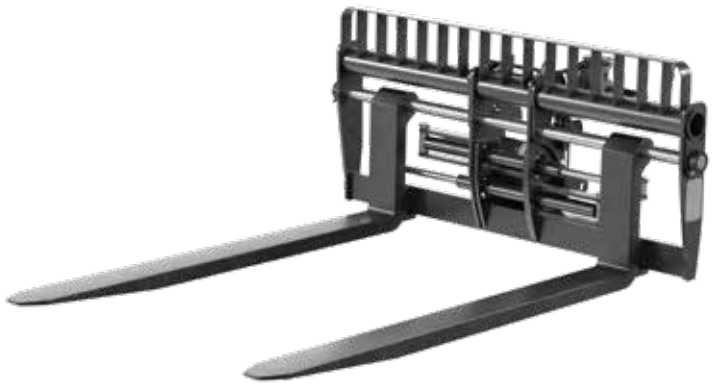

CARRO DE HORQUILLAS FLOTANTES 12,2 T CON HORQUILLAS PARA CONTENEDORES Y POSICIONADOR

ATT-03-053

Carro de horquillas con una capacidad de carga de 12 200 kg. Las horquillas flotantes con una longitud de 2500 mm y una anchura aumentada a 2300 mm hacen que sea ideal para la manipulación de contenedores. Equipado con un posicionador que permite mover hidráulicamente las horquillas por separado. Rejilla de protección y soporte de la carga incluida

FCP 12,2T 2,5 C			
			RFID
12200 kg	2500 mm	850 mm (mín.) - 2300 mm (máx.)	✓

CARRO DE HORQUILLAS FLOTANTES 16 T

ATT-03-022

Carro de horquillas con una capacidad de carga de 16 000 kg. Las horquillas flotantes con una longitud de 1500 mm permiten recoger la carga incluso en superficies irregulares. Rejilla de protección y soporte de la carga incluida.

F 16T			
			RFID
16000 kg	1500 mm	1130 mm (mín.) - 2000 mm (máx.)	✓

CARRO DE HORQUILLAS FLOTANTES 16 T CON POSICIONADOR

ATT-03-023

Carro de horquillas con una capacidad de carga de 16 000 kg. Las horquillas flotantes con una longitud de 1500 mm hacen que sea posible recoger la carga incluso en superficies irregulares. Equipado con un posicionador que permite mover hidráulicamente las horquillas por separado. Rejilla de protección y soporte de la carga incluida.

FCP 16T				
				RFID
16000 kg	1500 mm	1160 mm (mín.) - 2000 mm (máx.)	+/- 300 mm	✓

CARRO DE HORQUILLAS FLOTANTES 16 T CON HORQUILLAS DE 2400 MM DE LONGITUD CON POSICIONADOR

ATT-03-024

Carro de horquillas con una capacidad de carga de 16 000 kg. Las horquillas flotantes con una longitud aumentada hasta 2400 mm hacen que sea posible recoger la carga incluso en superficies irregulares. Equipado con un posicionador que permite mover las horquillas por separado hidráulicamente y con desplazamiento lateral hidráulico para deslizarlas lateralmente, directamente desde la cabina. Rejilla de protección y soporte de la carga incluida.

FCPT 16 2,4

				RFID
16000 kg	2400 mm	570 mm (mín.) - 1990 mm (máx.)	+/- 300 mm	✓

CARRO DE HORQUILLAS FLOTANTES 16 T - ANCHO CON HORQUILLAS DE 2400 MM DE LONGITUD Y POSICIONADOR

ATT-03-025

Carro de horquillas con una capacidad de carga de 16 000 kg. Las horquillas flotantes con una longitud aumentada hasta 2400 mm hacen que sea posible recoger la carga incluso en superficies irregulares. Equipado con un posicionador que permite mover hidráulicamente las horquillas por separado. Rejilla de protección y soporte de la carga incluida.

FCPT 16T C

			RFID
16000 kg	2400 mm	1268 mm (mín.) - 2300 mm (máx.)	✓

CARRO DE HORQUILLAS FLOTANTES 20 T CON POSICIONADOR

ATT-03-026

Carro de horquillas con una capacidad de carga de 20 000 kg. Las horquillas flotantes con una longitud de 1500 mm hacen que sea posible recoger la carga incluso en superficies irregulares. Equipado con un posicionador que permite mover hidráulicamente las horquillas por separado. Rejilla de protección y soporte de la carga incluida.

FCP 20T

			RFID
20000 kg	1500 mm	1160 mm (mín.) - 2000 mm (máx.)	✓

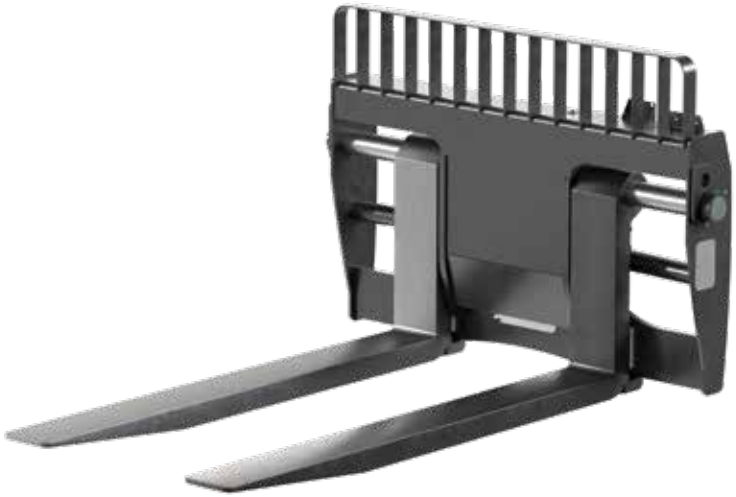

CARRO DE HORQUILLAS 25 T CON HORQUILLAS DE 2400 MM DE LONGITUD

ATT-03-057

Carro de horquillas con una capacidad de carga de 25 000 kg. Las horquillas con una longitud aumentada hasta 2400 mm permiten recoger cargas voluminosas incluso en superficies irregulares.

F 25T

			RFID
25000 kg	2400 mm	1240 mm (mín.) - 2000 mm (máx.)	✓

CARRO DE HORQUILLAS 25 T, ANCHO CON HORQUILLAS DE 2400 MM DE LONGITUD Y POSICIONADOR

ATT-03-055

Carro de horquillas con una capacidad de carga de 25 000 kg. Las horquillas con una longitud aumentada hasta 2400 mm permiten recoger la carga incluso en superficies irregulares. Equipado con un posicionador que permite mover hidráulicamente las horquillas por separado. Rejilla de protección y soporte de la carga incluida.

FCP 25T 2,4			
			RFID
25000 kg	2400 m	1235 mm (mín.) - 2315 mm (máx.)	✓

CARRO DE HORQUILLAS 25 T, ANCHO CON HORQUILLAS DE 2400 MM DE LONGITUD Y POSICIONADOR Y DESPLAZAMIENTO LATERAL

ATT-03-056

Carro de horquillas con una capacidad de carga de 25 000 kg. Las horquillas con una longitud aumentada hasta 2400 mm permiten recoger la carga incluso en superficies irregulares.Equipado con un posicionador que permite mover las horquillas por separado hidráulicamente y con desplazamiento lateral hidráulico para deslizarlas lateralmente, directamente desde la cabina.

FCPT 25T			
			RFID
25000 kg	2400 mm	730 mm (mín.) - 2550 mm (máx.)	✓

CARRO DE HORQUILLAS FLOTANTES 27 T CON POSICIONADOR

ATT-03-029

Carro de horquillas con una capacidad de carga de 27 000 kg. Las horquillas flotantes con una longitud aumentada hasta 2400 mm hacen que sea posible recoger la carga incluso en superficies irregulares. Equipado con un posicionador que permite mover hidráulicamente las horquillas por separado. Rejilla de protección y soporte de la carga incluida.

FCP 27T			
			RFID
27000 kg	2400 mm	1430 mm (mín.) - 2400 mm (máx.)	✓

CARRO DE HORQUILLAS FLOTANTES 30 T CON POSICIONADOR

ATT-03-030

Carro de horquillas con una capacidad de carga de 30 000 kg. Las horquillas flotantes con una longitud aumentada hasta 2400 mm hacen que sea posible recoger la carga incluso en superficies irregulares. Equipado con un posicionador que permite mover hidráulicamente las horquillas por separado. Rejilla de protección y soporte de la carga incluida.

FCP 30T			
			RFID
30000 kg	2400 mm	1360 mm (mín.) - 1990 mm (máx.)	✓

CARRO DE HORQUILLAS FLOTANTES 30 T EXTENSIBLE EN ANCHURA CON POSICIONADOR

ATT-03-032

Carro de horquillas con una capacidad de carga de 30 000 kg. Las horquillas flotantes rebajadas con longitud aumentada hasta 2400 mm hacen que sea posible recoger la carga incluso de superficies irregulares. Equipado con un posicionador que permite mover hidráulicamente las horquillas por separado. Rejilla de protección y soporte de la carga incluida.

FCEP 30T 2,4 R

			RFID
30000 kg	2400 mm	1360 mm (mín.) - 2500 mm (máx.)	✓

CARRO DE HORQUILLAS FLOTANTES 30 T - ANCHO CON POSICIONADOR Y DESPLAZAMIENTO LATERAL

ATT-03-031

Carro de horquillas con una capacidad de carga de 30 000 kg. Las horquillas flotantes con una longitud aumentada hasta 2400 mm hacen que sea posible recoger la carga incluso en superficies irregulares. Equipado con un posicionador que permite mover las horquillas por separado hidráulicamente y con desplazamiento lateral hidráulico para deslizarlas lateralmente, directamente desde la cabina.

FCPT 30T 2,4 R

				RFID
30000 kg	2400 mm	830 mm (mín.) - 2650 mm (máx.)	+/- 300 mm	✓

CARRO DE HORQUILLAS FLOTANTES 35 T CON POSICIONADOR

ATT-03-033

Carro de horquillas con una capacidad de carga de 35 000 kg. Las horquillas flotantes con una longitud aumentada hasta 2400 mm hacen que sea posible recoger la carga incluso en superficies irregulares. Equipado con un posicionador que permite mover hidráulicamente las horquillas por separado. Rejilla de protección y soporte de la carga incluida.

FCP 35T			
			RFID
35000 kg	2400 mm	1400 mm (mín.) - 2030 mm (máx.)	✓

COMPATIBILIDAD

	ATT-**03-001**	ATT-**03-002**	ATT-**03-003**	ATT-**03-004**	ATT-**03-006**	ATT-**03-007**	ATT-**03-009**
RTH 5.18	✓	✓	✓	✗	✓	✗	✓
RTH 5.21	✓	✓	✓	✗	✓	✗	✓
RTH 5.23	✓	✓	✓	✗	✓	✗	✓
RTH 5.25	✓	✓	✓	✗	✓	✗	✓
RTH 6.22 EC/TC	✓	✓	✓	✗	✓	✗	✓
RTH 6.26 EC/TC	✓	✓	✓	✗	✓	✗	✓
RTH 6.31 EC/TC	✓	✓	✓	✗	✓	✗	✓
RTH 8.27/TC	✓	✓	✓	✗	✓	✗	✓
RTH 8.35/TC	✓	✓	✓	✗	✓	✗	✓
RTH 8.39/TC	✓	✓	✓	✗	✓	✗	✓
RTH 8.46/TC	✓	✓	✓	✗	✓	✓	✓
RTH 8.51	✓	✓	✓	✗	✓	✓	✓
RTH 10.37	✓	✓	✓	✗	✓	✗	✓
RTH 13.26	✓	✓	✓	✗	✓	✗	✓
TH 3.6	✗	✗	✗	✗	✗	✗	✗
TH 3,5.7	✗	✗	✗	✗	✗	✗	✗
TH 3,5.9	✗	✗	✗	✗	✗	✗	✗
TH 4.15 S/SP	✗	✗	✗	✗	✗	✗	✗
TH 4.19 S/SP	✗	✗	✗	✗	✗	✗	✗
TH 4,5.19 P	✗	✓	✗	✓	✗	✗	✗
TH 5.8 P	✗	✓	✗	✓	✗	✗	✗
TH 5,5.15/P	✗	✓	✗	✓	✗	✗	✗
TH 5,5.19 P	✗	✓	✗	✓	✗	✗	✗
TH 5,5.24 P	✗	✓	✗	✓	✗	✗	✗
TH 6.20 P	✗	✓	✗	✓	✗	✗	✗
TH 7.10 P	✗	✓	✗	✓	✗	✗	✗
HTH 10.10	✗	✗	✗	✗	✗	✗	✗
HTH 12.10	✗	✗	✗	✗	✗	✗	✗
HTH 16.10	✗	✗	✗	✗	✗	✗	✗
HTH 20.10	✗	✗	✗	✗	✗	✗	✗
HTH 25.11	✗	✗	✗	✗	✗	✗	✗
HTH 27.11	✗	✗	✗	✗	✗	✗	✗
HTH 35.12	✗	✗	✗	✗	✗	✗	✗

	ATT-**03-010**	ATT-**03-011**	ATT-**03-013**	ATT-**03-014**	ATT-**03-15**	ATT-**03-016**	ATT-**03-017**
RTH 5.18	✓	X	X	✓	✓	X	✓
RTH 5.21	✓	X	X	✓	✓	X	✓
RTH 5.23	✓	X	X	✓	✓	X	✓
RTH 5.25	✓	X	X	✓	✓	X	✓
RTH 6.22 EC/TC	✓	X	X	✓	✓	X	✓
RTH 6.26 EC/TC	✓	X	X	✓	✓	X	✓
RTH 6.31 EC/TC	✓	X	X	✓	✓	X	✓
RTH 8.27/TC	✓	X	X	✓	✓	X	✓
RTH 8.35/TC	✓	X	X	✓	✓	X	✓
RTH 8.39/TC	✓	X	X	✓	✓	X	✓
RTH 8.46/TC	✓	X	X	✓	✓	X	X
RTH 8.51	✓	X	X	✓	✓	X	X
RTH 10.37	✓	X	X	✓	✓	X	✓
RTH 13.26	✓	X	X	✓	✓	X	✓
TH 3.6	X	X	X	X	X	✓	X
TH 3,5.7	X	X	X	X	X	X	X
TH 3,5.9	X	X	X	X	X	X	X
TH 4.15 S/SP	X	X	X	X	X	X	X
TH 4.19 S/SP	X	X	X	X	X	X	X
TH 4,5.19 P	X	✓	X	X	X	X	X
TH 5.8 P	X	✓	X	X	X	X	X
TH 5,5.15/P	X	✓	X	X	X	X	X
TH 5,5.19 P	X	✓	X	X	X	X	X
TH 5,5.24 P	X	✓	X	X	X	X	X
TH 6.20 P	X	✓	X	X	X	X	X
TH 7.10 P	X	✓	X	X	X	X	X
HTH 10.10	X	X	✓	X	X	X	X
HTH 12.10	X	X	✓	X	X	X	X
HTH 16.10	X	X	X	X	X	X	X
HTH 20.10	X	X	X	X	X	X	X
HTH 25.11	X	X	X	X	X	X	X
HTH 27.11	X	X	X	X	X	X	X
HTH 35.12	X	X	X	X	X	X	X

✓: SÍ X: NO

COMPATIBILIDAD

	ATT-**03-018**	ATT-**03-019**	ATT-**03-020**	ATT-**03-021**	ATT-**03-022**	ATT-**03-023**	ATT-**03-024**
RTH 5.18	✗	✗	✗	✓	✗	✗	✗
RTH 5.21	✗	✗	✗	✓	✗	✗	✗
RTH 5.23	✗	✗	✗	✓	✗	✗	✗
RTH 5.25	✗	✗	✗	✓	✗	✗	✗
RTH 6.22 EC/TC	✗	✗	✗	✓	✗	✗	✗
RTH 6.26 EC/TC	✗	✗	✗	✓	✗	✗	✗
RTH 6.31 EC/TC	✗	✗	✗	✓	✗	✗	✗
RTH 8.27/TC	✗	✗	✗	✓	✗	✗	✗
RTH 8.35/TC	✗	✗	✗	✓	✗	✗	✗
RTH 8.39/TC	✗	✗	✗	✓	✗	✗	✗
RTH 8.46/TC	✗	✗	✗	✓	✗	✗	✗
RTH 8.51	✗	✗	✗	✓	✗	✗	✗
RTH 10.37	✗	✗	✗	✓	✗	✗	✗
RTH 13.26	✗	✗	✗	✓	✗	✗	✗
TH 3.6	✗	✗	✗	✗	✗	✗	✗
TH 3,5.7	✗	✗	✗	✗	✗	✗	✗
TH 3,5.9	✗	✗	✗	✗	✗	✗	✗
TH 4.15 S/SP	✗	✗	✗	✗	✗	✗	✗
TH 4.19 S/SP	✗	✗	✗	✗	✗	✗	✗
TH 4,5.19 P	✗	✗	✗	✗	✗	✗	✗
TH 5.8 P	✗	✗	✗	✗	✗	✗	✗
TH 5,5.15/P	✗	✗	✗	✗	✗	✗	✗
TH 5,5.19 P	✗	✗	✗	✗	✗	✗	✗
TH 5,5.24 P	✗	✗	✗	✗	✗	✗	✗
TH 6.20 P	✗	✗	✗	✗	✗	✗	✗
TH 7.10 P	✗	✗	✗	✗	✗	✗	✗
HTH 10.10	✓	✓	✓	✗	✗	✗	✗
HTH 12.10	✓	✓	✓	✗	✗	✗	✗
HTH 16.10	✗	✗	✗	✗	✓	✓	✓
HTH 20.10	✗	✗	✗	✗	✓	✓	✓
HTH 25.11	✗	✗	✗	✗	✓	✓	✓
HTH 27.11	✗	✗	✗	✗	✓	✓	✓
HTH 35.12	✗	✗	✗	✗	✓	✓	✓

	ATT-**03-025**	ATT-**03-026**	ATT-**03-029**	ATT-**03-030**	ATT-**03-031**	ATT-**03-032**	ATT-**03-033**
RTH 5.18	X	X	X	X	X	X	X
RTH 5.21	X	X	X	X	X	X	X
RTH 5.23	X	X	X	X	X	X	X
RTH 5.25	X	X	X	X	X	X	X
RTH 6.22 EC/TC	X	X	X	X	X	X	X
RTH 6.26 EC/TC	X	X	X	X	X	X	X
RTH 6.31 EC/TC	X	X	X	X	X	X	X
RTH 8.27/TC	X	X	X	X	X	X	X
RTH 8.35/TC	X	X	X	X	X	X	X
RTH 8.39/TC	X	X	X	X	X	X	X
RTH 8.46/TC	X	X	X	X	X	X	X
RTH 8.51	X	X	X	X	X	X	X
RTH 10.37	X	X	X	X	X	X	X
RTH 13.26	X	X	X	X	X	X	X
TH 3.6	X	X	X	X	X	X	X
TH 3,5.7	X	X	X	X	X	X	X
TH 3,5.9	X	X	X	X	X	X	X
TH 4.15 S/SP	X	X	X	X	X	X	X
TH 4.19 S/SP	X	X	X	X	X	X	X
TH 4,5.19 P	X	X	X	X	X	X	X
TH 5.8 P	X	X	X	X	X	X	X
TH 5,5.15/P	X	X	X	X	X	X	X
TH 5,5.19 P	X	X	X	X	X	X	X
TH 5,5.24 P	X	X	X	X	X	X	X
TH 6.20 P	X	X	X	X	X	X	X
TH 7.10 P	X	X	X	X	X	X	X
HTH 10.10	X	X	X	X	X	X	X
HTH 12.10	X	X	X	X	X	X	X
HTH 16.10	✓	✓	✓	✓	✓	✓	✓
HTH 20.10	✓	✓	✓	✓	✓	✓	✓
HTH 25.11	✓	✓	✓	✓	✓	✓	✓
HTH 27.11	✓	✓	✓	✓	✓	✓	✓
HTH 35.12	✓	✓	✓	✓	✓	✓	✓

✓: SÍ X: NO

COMPATIBILIDAD

	ATT-**03-034**	ATT-**03-035**	ATT-**03-036**	ATT-**03-037**	ATT-**03-039**	ATT-**03-040**	ATT-**03-041**
RTH 5.18	✗	✗	✗	✓	✗	✗	✓
RTH 5.21	✗	✗	✗	✓	✗	✗	✓
RTH 5.23	✗	✗	✗	✓	✗	✗	✓
RTH 5.25	✗	✗	✗	✓	✗	✗	✓
RTH 6.22 EC/TC	✗	✗	✗	✓	✗	✗	✓
RTH 6.26 EC/TC	✗	✗	✗	✓	✗	✗	✓
RTH 6.31 EC/TC	✗	✗	✗	✓	✗	✗	✓
RTH 8.27/TC	✗	✓	✗	✓	✗	✗	✓
RTH 8.35/TC	✗	✓	✗	✓	✗	✗	✓
RTH 8.39/TC	✗	✓	✗	✓	✗	✗	✓
RTH 8.46/TC	✗	✗	✗	✓	✗	✗	✓
RTH 8.51	✗	✗	✗	✓	✗	✗	✓
RTH 10.37	✗	✗	✗	✓	✗	✗	✓
RTH 13.26	✗	✗	✗	✓	✗	✗	✓
TH 3.6	✓	✗	✗	✗	✗	✗	✗
TH 3,5.7	✗	✗	✗	✗	✓	✗	✗
TH 3,5.9	✗	✗	✗	✗	✓	✗	✗
TH 4.15 S/SP	✗	✗	✗	✗	✗	✗	✗
TH 4.19 S/SP	✗	✗	✗	✗	✗	✗	✗
TH 4,5.19 P	✗	✗	✗	✗	✗	✓	✓
TH 5.8 P	✗	✗	✗	✗	✓	✓	✓
TH 5,5.15/P	✗	✗	✗	✗	✗	✓	✓
TH 5,5.19 P	✗	✗	✗	✗	✗	✓	✓
TH 5,5.24 P	✗	✗	✗	✗	✗	✗	✓
TH 6.20 P	✗	✗	✗	✗	✗	✗	✓
TH 7.10 P	✗	✗	✗	✗	✗	✓	✓
HTH 10.10	✗	✗	✓	✗	✗	✗	✗
HTH 12.10	✗	✗	✓	✗	✗	✗	✗
HTH 16.10	✗	✗	✗	✗	✗	✗	✗
HTH 20.10	✗	✗	✗	✗	✗	✗	✗
HTH 25.11	✗	✗	✗	✗	✗	✗	✗
HTH 27.11	✗	✗	✗	✗	✗	✗	✗
HTH 35.12	✗	✗	✗	✗	✗	✗	✗

	ATT-**03-042**	ATT-**03-043**	ATT-**03-044**	ATT-**03-045**	ATT-**03-046**	ATT-**03-047**	ATT-**03-048**
RTH 5.18	X	X	X	X	X	✓	X
RTH 5.21	X	X	X	X	X	✓	X
RTH 5.23	X	X	X	X	X	✓	X
RTH 5.25	X	X	X	X	X	✓	X
RTH 6.22 EC/TC	X	X	X	X	X	✓	X
RTH 6.26 EC/TC	X	X	X	X	X	✓	X
RTH 6.31 EC/TC	X	X	X	X	X	✓	X
RTH 8.27/TC	X	X	X	X	X	✓	X
RTH 8.35/TC	X	X	X	X	X	✓	X
RTH 8.39/TC	X	X	X	X	X	✓	X
RTH 8.46/TC	X	X	X	X	X	✓	X
RTH 8.51	X	X	X	X	X	✓	X
RTH 10.37	X	X	X	X	X	✓	X
RTH 13.26	X	X	X	X	X	✓	X
TH 3.6	X	X	X	X	X	X	X
TH 3,5.7	X	X	X	X	X	X	X
TH 3,5.9	X	X	X	X	X	X	X
TH 4.15 S/SP	✓	X	X	X	X	X	✓
TH 4.19 S/SP	✓	X	X	X	X	X	✓
TH 4,5.19 P	✓	✓	✓	✓	✓	X	✓
TH 5.8 P	✓	✓	✓	✓	✓	X	✓
TH 5,5.15/P	✓	✓	✓	✓	✓	X	✓
TH 5,5.19 P	✓	✓	✓	✓	✓	X	✓
TH 5,5.24 P	✓	✓	✓	✓	✓	X	✓
TH 6.20 P	X	✓	✓	✓	✓	X	✓
TH 7.10 P	✓	✓	✓	✓	✓	X	✓
HTH 10.10	X	X	X	X	X	X	X
HTH 12.10	X	X	X	X	X	X	X
HTH 16.10	X	X	X	X	X	X	X
HTH 20.10	X	X	X	X	X	X	X
HTH 25.11	X	X	X	X	X	X	X
HTH 27.11	X	X	X	X	X	X	X
HTH 35.12	X	X	X	X	X	X	X

✓: SÍ X: NO

COMPATIBILIDAD

	ATT-**03-049**	ATT-**03-050**	ATT-**03-051**	ATT-**03-052**	ATT-**03-053**	ATT-**03-054**	ATT-**03-055**
RTH 5.18	✗	✗	✗	✗	✗	✗	✗
RTH 5.21	✗	✗	✗	✗	✗	✗	✗
RTH 5.23	✗	✗	✗	✗	✗	✗	✗
RTH 5.25	✗	✗	✗	✗	✗	✗	✗
RTH 6.22 EC/TC	✗	✗	✗	✗	✗	✗	✗
RTH 6.26 EC/TC	✗	✗	✗	✗	✗	✗	✗
RTH 6.31 EC/TC	✗	✗	✗	✗	✗	✗	✗
RTH 8.27/TC	✗	✗	✗	✗	✗	✗	✗
RTH 8.35/TC	✗	✗	✗	✗	✗	✗	✗
RTH 8.39/TC	✗	✗	✗	✗	✗	✗	✗
RTH 8.46/TC	✗	✗	✗	✗	✗	✗	✗
RTH 8.51	✗	✗	✗	✗	✗	✗	✗
RTH 10.37	✗	✗	✗	✗	✗	✗	✗
RTH 13.26	✗	✗	✗	✗	✗	✗	✗
TH 3.6	✗	✗	✗	✗	✗	✓	✗
TH 3,5.7	✗	✗	✗	✗	✗	✗	✗
TH 3,5.9	✗	✗	✗	✗	✗	✗	✗
TH 4.15 S/SP	✓	✗	✗	✗	✗	✗	✗
TH 4.19 S/SP	✓	✗	✗	✗	✗	✗	✗
TH 4,5.19 P	✓	✗	✗	✗	✗	✗	✗
TH 5.8 P	✓	✗	✗	✗	✗	✗	✗
TH 5,5.15/P	✓	✗	✗	✗	✗	✗	✗
TH 5,5.19 P	✓	✗	✗	✗	✗	✗	✗
TH 5,5.24 P	✓	✗	✗	✗	✗	✗	✗
TH 6.20 P	✓	✗	✗	✗	✗	✗	✗
TH 7.10 P	✓	✗	✗	✗	✗	✗	✗
HTH 10.10	✗	✓	✓	✓	✓	✗	✗
HTH 12.10	✗	✓	✓	✓	✓	✗	✗
HTH 16.10	✗	✗	✗	✗	✗	✗	✓
HTH 20.10	✗	✗	✗	✗	✗	✗	✓
HTH 25.11	✗	✗	✗	✗	✗	✗	✓
HTH 27.11	✗	✗	✗	✗	✗	✗	✓
HTH 35.12	✗	✗	✗	✗	✗	✗	✓

	ATT-**03-056**	ATT-**03-057**	ATT-**03-058**	ATT-**03-060**	ATT-**03-061**	ATT-**03-062**	ATT-**03-063**
RTH 5.18	X	X	✓	X	X	X	X
RTH 5.21	X	X	✓	X	X	X	X
RTH 5.23	X	X	✓	X	X	X	X
RTH 5.25	X	X	✓	X	X	X	X
RTH 6.22 EC/TC	X	X	✓	X	X	X	X
RTH 6.26 EC/TC	X	X	✓	X	X	X	X
RTH 6.31 EC/TC	X	X	✓	X	X	X	X
RTH 8.27/TC	X	X	✓	X	X	X	X
RTH 8.35/TC	X	X	✓	X	X	X	X
RTH 8.39/TC	X	X	✓	X	X	X	X
RTH 8.46/TC	X	X	X	X	X	X	X
RTH 8.51	X	X	X	X	X	X	X
RTH 10.37	X	X	X	X	X	X	X
RTH 13.26	X	X	X	X	X	X	X
TH 3.6	X	X	X	X	X	X	X
TH 3,5.7	X	X	X	✓	✓	✓	✓
TH 3,5.9	X	X	X	✓	✓	✓	✓
TH 4.15 S/SP	X	X	X	X	X	X	X
TH 4.19 S/SP	X	X	X	X	X	X	X
TH 4,5.19 P	X	X	X	X	X	X	X
TH 5.8 P	X	X	X	X	X	X	X
TH 5,5.15/P	X	X	X	X	X	X	X
TH 5,5.19 P	X	X	X	X	X	X	X
TH 5,5.24 P	X	X	X	X	X	X	X
TH 6.20 P	X	X	X	X	X	X	X
TH 7.10 P	X	X	X	X	X	X	X
HTH 10.10	X	X	X	X	X	X	X
HTH 12.10	X	X	X	X	X	X	X
HTH 16.10	✓	✓	X	X	X	X	X
HTH 20.10	✓	✓	X	X	X	X	X
HTH 25.11	✓	✓	X	X	X	X	X
HTH 27.11	✓	✓	X	X	X	X	X
HTH 35.12	✓	✓	X	X	X	X	X

✓: SÍ X: NO

	ATT-**03-066**	ATT-**03-067**	ATT-**03-068**
RTH 5.18	✗	✗	✗
RTH 5.21	✗	✗	✗
RTH 5.23	✗	✗	✗
RTH 5.25	✗	✗	✗
RTH 6.22 EC/TC	✗	✗	✗
RTH 6.26 EC/TC	✗	✗	✗
RTH 6.31 EC/TC	✗	✗	✗
RTH 8.27/TC	✗	✗	✗
RTH 8.35/TC	✗	✗	✗
RTH 8.39/TC	✗	✗	✗
RTH 8.46/TC	✗	✗	✗
RTH 8.51	✗	✗	✗
RTH 10.37	✗	✗	✗
RTH 13.26	✗	✗	✗
TH 3.6	✓	✓	✓
TH 3,5.7	✗	✗	✗
TH 3,5.9	✗	✗	✗
TH 4.15 S/SP	✗	✗	✗
TH 4.19 S/SP	✗	✗	✗
TH 4,5.19 P	✗	✗	✗
TH 5.8 P	✗	✗	✗
TH 5,5.15/P	✗	✗	✗
TH 5,5.19 P	✗	✗	✗
TH 5,5.24 P	✗	✗	✗
TH 6.20 P	✗	✗	✗
TH 7.10 P	✗	✗	✗
HTH 10.10	✗	✗	✗
HTH 12.10	✗	✗	✗
HTH 16.10	✗	✗	✗
HTH 20.10	✗	✗	✗
HTH 25.11	✗	✗	✗
HTH 27.11	✗	✗	✗
HTH 35.12	✗	✗	✗

BRAZOS ENREJADOS CON/SIN CABRESTANTE

Potentes y versátiles, los brazos enrejados son perfectos para cualquier trabajo. Sus características les permiten adaptarse a cualquier contexto de trabajo, ofreciendo siempre las mejores soluciones.

Comprobar con el distribuidor de confianza la compatibilidad y la capacidad de cada accesorio.

BRAZO ENREJADO CON CABRESTANTE CON TIRO SENCILLO 800 KG

ATT-04-005

Brazo enrejado con cabrestante integrado en el accesorio que permite aumentar el alcance en 7 metros adicionales. Ideal para manipular cargas ligeras y voluminosas incluso en zonas inaccesibles. Capacidad máxima de 800 kg. Estructura tubular para mejorar la relación peso/capacidad. Cabrestante dotado de rodillo prensacable y sistema de final de carrera hidráulico en subida/bajada del cable

JW 800					
					RFID
800 kg	7293 mm	10 mm	30 m	60 m/min	✓

BRAZO ENREJADO CON CABRESTANTE CON TIRO SENCILLO 900 KG

ATT-04-028

Brazo enrejado con cabrestante integrado en el accesorio que permite aumentar el alcance en 3,85 metros adicionales. Ideal para manipular cargas ligeras y voluminosas incluso en zonas inaccesibles. Capacidad máxima de 900 kg. Estructura tubular para mejorar la relación peso/capacidad. Cabrestante dotado de rodillo prensacable y sistema de final de carrera hidráulico en subida/bajada del cable

JW 900					
					RFID
900 kg	3850 mm	10 mm	24/44 m	48/24 m/min	✓

BRAZO ENREJADO CON CABRESTANTE CON TIRO SENCILLO 1,5 T

ATT-04-011

Brazo enrejado con cabrestante integrado en el accesorio que permite aumentar el alcance en 2,2 metros adicionales. Ideal para manipular cargas ligeras y voluminosas incluso en zonas inaccesibles. Capacidad máxima de 1500 kg. Estructura tubular para mejorar la relación peso/capacidad. Cabrestante dotado de rodillo prensacable y sistema de final de carrera hidráulico en subida/bajada del cable

JW 1500					
					RFID
1500 kg	2160 mm	10 mm	24 m	52 m/min	✓

BRAZO ENREJADO CON CABRESTANTE CON TIRO DOBLE 2 T

ATT-04-015

Brazo enrejado con cabrestante integrado en el accesorio que permite aumentar el alcance en 2 metros adicionales. Ideal para manipular cargas ligeras y voluminosas incluso en zonas inaccesibles. Capacidad máxima de 2000 kg. Estructura tubular para mejorar la relación peso/capacidad. Cabrestante dotado de rodillo prensacable y sistema de final de carrera hidráulico en subida/bajada del cable

JW 2000					
					RFID
2000 kg	2390 mm	10 mm	24 m	24 m/min	✓

BRAZO ENREJADO CON CABRESTANTE CON TIRO SENCILLO 2,7 T

ATT-04-017

Brazo enrejado con cabrestante integrado en el accesorio que permite aumentar el alcance en 1,7 metros adicionales. Ideal para manipular cargas ligeras y voluminosas incluso en zonas inaccesibles. Capacidad máxima de 2700 kg. Estructura tubular para mejorar la relación peso/capacidad. Cabrestante dotado de rodillo prensacable y sistema de final de carrera hidráulico en subida/bajada del cable

JW 2700					
					RFID
2700 kg	1700 mm	12 mm	50 m	30 m/min	✓

BRAZO ENREJADO CON CABRESTANTE CON TIRO SENCILLO 3 T

ATT-04-019

Brazo enrejado con cabrestante integrado en el accesorio que permite aumentar el alcance en 1,7 metros adicionales. Ideal para manipular cargas ligeras y voluminosas incluso en zonas inaccesibles. Capacidad máxima de 3000 kg. Estructura tubular para mejorar la relación peso/capacidad. Cabrestante dotado de rodillo prensacable y sistema de final de carrera hidráulico en subida/bajada del cable

JW 3000					
					RFID
3000 kg	1700 mm	12 mm	50 m	30 m/min	✓

BRAZO ENREJADO CON GANCHO 600 KG

ATT-04-001

Brazo enrejado con gancho rotatorio homologado que permite aumentar el alcance en 4 metros adicionales. Ideal para elevar cargas ligeras y voluminosas incluso en zonas inaccesibles. Capacidad máxima de 600 kg. Estructura tubular para mejorar la relación dimensiones/capacidad.

J 600		
		RFID
600 kg	3947 mm	✓

PLUMÍN CON GANCHO 2 T [1,2 M]

ATT-04-002

Plumín en doble T con gancho giratorio homologado que permite aumentar el alcance en 1,2 metros. Ideal para elevar cargas voluminosas de hasta 2000 kg, incluso en zonas de difícil acceso.

JW 2000					
					RFID
2000 kg	1200 mm	-	-	-	✓

BRAZO CAJÓN CON GANCHO 2 T

ATT-04-013

Brazo cajón con sección de doble T, con gancho rotatorio homologado que permite aumentar el alcance en 2,8 metros adicionales. Ideal para elevar cargas voluminosas de hasta 2000 kg incluso en zonas inaccesibles.

J 2000		
		RFID
2000 kg	2822 mm	✓

BRAZO CAJÓN CON GANCHO 4 T

ATT-04-024

Brazo cajón con gancho rotatorio homologado que permite aumentar el alcance en 2 metros adicionales. Ideal para elevar cargas voluminosas de hasta 4000 kg incluso en zonas inaccesibles.

J 4000		
		RFID
4000 kg	2000 mm	✓

BRAZO CAJÓN DE DOS GANCHOS 2 T - 7 T

ATT-04-027

Brazo con 2 ganchos rotatorios y homologados integrados en el accesorio, con una capacidad de carga de 2000 / 7000 kg. El gancho con mayor capacidad de carga es el que se encuentra más al interior del brazo de la máquina y permite aumentar el alcance en 2,8 metros adicionales.

J 2000 / 7000		
		RFID
2000/7000 kg	2825 mm	✓

BRAZO ENREJADO CON CABRESTANTE CON TIRO SENCILLO 800 KG / DOBLE 1,5 T

ATT-04-007

Brazo enrejado con cabrestante integrado en el accesorio, ajustable en dos longitudes y capacidades de carga diferentes. Completamente extendido, permite aumentar el alcance en 7 metros adicionales con una capacidad de carga de 800 kg en tiro sencillo. Sin embargo, cuando se utiliza en configuración doblada, con una longitud de 3,3 metros, la capacidad de carga en tiro doble permite elevar cargas de hasta 1500 kg. Estructura tubular para mejorar la relación peso/capacidad. Cabrestante dotado de rodillo prensacable y sistema de final de carrera hidráulico en subida/bajada del cable

JW 800/1500					
					RFID
800/1500 kg	7111/3300 mm	10 mm	44/24 m	48/24 m/min	✓

BRAZO TELESCÓPICO HIDRÁULICO CON GANCHO 1,5 / 2,5 T

ATT-04-021

Brazo telescópico con sección cajón ajustable en dos longitudes y capacidades de carga diferentes, equipado con gancho rotatorio homologado. Completamente extendido, permite aumentar el alcance en 2,7 metros adicionales con una capacidad de carga de 1500 kg en tiro sencillo. Sin embargo, cuando se utiliza completamente retraído, la longitud cambia a 1,8 metros, con una capacidad de carga incrementada a 2500 kg.

JT 2500			
			RFID
2500 kg (cerrado) - 1500 kg (extendido)	1790 mm (cerrado) - 2690 mm (extendido)	900 mm	✓

BRAZO ENREJADO CON CABRESTANTE CON TIRO SENCILLO 1,2 T / DOBLE 3 T

ATT-04-009

Brazo enrejado con cabrestante integrado en el accesorio, ajustable en dos longitudes y capacidades de carga diferentes. Completamente extendido, permite aumentar el alcance en 4,5 metros adicionales con una capacidad de carga de 1200 kg en tiro sencillo. Sin embargo, cuando se utiliza en configuración doblada, con una longitud de 1,6 metros, la capacidad de carga en tiro doble permite elevar cargas de hasta 3000 kg. Estructura tubular para mejorar la relación peso/capacidad. Cabrestante dotado de rodillo prensacable y sistema de final de carrera hidráulico en subida/bajada del cable

JW 1200/3000					
					RFID
1200/3000 kg	4500/1607 mm	10 mm	48/25 m	48/24 m/min	✓

BRAZO DE CUELLO DE CISNE CON GANCHO 3 T

ATT-04-023

Brazo de cuello de cisne equipado con un gancho rotatorio homologado que permite aumentar el alcance en 1,5 metros adicionales. Ideal para manipular cargas de hasta 3000 kg incluso en altura en espacios reducidos, bajo techo y alares y en viveros.

JCC 3000			
			RFID
3000 kg	1500 mm	1077 mm	✓

BRAZO CAJÓN CON GANCHO 8 T

ATT-04-026

Brazo cajón con gancho rotatorio homologado que permite aumentar el alcance en 3 metros adicionales. Ideal para elevar cargas voluminosas de hasta 8000 kg incluso en zonas inaccesibles.

J 8000		
		RFID
8000 kg	3235 mm	✓

BRAZO DE 3 GANCHOS 20 T - 15 T - 10 T

ATT-04-008

Brazo de 3 ganchos rotatorios y homologados integrados en el accesorio, con una capacidad de carga de 10 000 / 15 000 / 20 000 kg. El gancho con mayor capacidad de carga es el que se encuentra más al interior del brazo de la máquina. Permite aumentar el alcance en 2 metros adicionales.

J 20 S-3		
		RFID
10000 / 15000 / 20000 kg	2230 mm	✓

COMPATIBILIDAD

	ATT-**04-001**	ATT-**04-002**	ATT-**04-005**	ATT-**04-007**	ATT-**04-008**	ATT-**04-009**
RTH 5.18	✓	✗	✓	✓	✗	✓
RTH 5.21	✓	✗	✓	✓	✗	✓
RTH 5.23	✓	✗	✓	✓	✗	✓
RTH 5.25	✓	✗	✓	✓	✗	✓
RTH 6.22 EC/TC	✓	✗	✓	✓	✗	✓
RTH 6.26 EC/TC	✓	✗	✓	✓	✗	✓
RTH 6.31 EC/TC	✓	✗	✓	✓	✗	✓
RTH 8.27/TC	✓	✗	✓	✓	✗	✓
RTH 8.35/TC	✓	✗	✓	✓	✗	✓
RTH 8.39/TC	✓	✗	✓	✓	✗	✓
RTH 8.46/TC	✓	✗	✓	✓	✗	✓
RTH 8.51	✓	✗	✓	✓	✗	✓
RTH 10.37	✓	✗	✓	✓	✗	✓
RTH 13.26	✓	✗	✓	✓	✗	✓
TH 3.6	✗	✓	✗	✗	✗	✗
TH 3,5.7	✗	✗	✗	✗	✗	✗
TH 3,5.9	✗	✗	✗	✗	✗	✗
TH 4.15 S/SP	✓	✗	✗	✗	✗	✗
TH 4.19 S/SP	✓	✗	✗	✗	✗	✗
TH 4,5.19 P	✓	✗	✗	✗	✗	✓
TH 5.8 P	✓	✗	✗	✗	✗	✓
TH 5,5.15/P	✓	✗	✗	✗	✗	✓
TH 5,5.19 P	✓	✗	✗	✗	✗	✓
TH 5,5.24 P	✓	✗	✗	✗	✗	✓
TH 6.20 P	✓	✗	✗	✗	✗	✓
TH 7.10 P	✓	✗	✗	✗	✗	✓
HTH 10.10	✓	✗	✗	✗	✗	✓
HTH 12.10	✓	✗	✗	✗	✗	✓
HTH 16.10	✗	✗	✗	✗	✓	✗
HTH 20.10	✗	✗	✗	✗	✓	✗
HTH 25.11	✗	✗	✗	✗	✓	✗
HTH 27.11	✗	✗	✗	✗	✓	✗
HTH 35.12	✗	✗	✗	✗	✓	✗

	ATT-**04-011**	ATT-**04-013**	ATT-**04-015**	ATT-**04-017**	ATT-**04-019**	ATT-**04-021**
RTH 5.18	✓	✓	✓	✓	✓	✓
RTH 5.21	✓	✓	✓	✓	✓	✓
RTH 5.23	✓	✓	✓	✓	✓	✓
RTH 5.25	✓	✓	✓	✓	✓	✓
RTH 6.22 EC/TC	✓	✓	✓	✓	✓	✓
RTH 6.26 EC/TC	✓	✓	✓	✓	✓	✓
RTH 6.31 EC/TC	✓	✓	✓	✓	✓	✓
RTH 8.27/TC	✓	✓	✓	✓	✓	✓
RTH 8.35/TC	✓	✓	✓	✓	✓	✓
RTH 8.39/TC	✓	✓	✓	✓	✓	✓
RTH 8.46/TC	✓	✓	✓	✓	✓	✓
RTH 8.51	✓	✓	✓	✓	✓	✓
RTH 10.37	✓	✓	✓	✓	✓	✓
RTH 13.26	✓	✓	✓	✓	✓	✓
TH 3.6	X	X	X	X	X	X
TH 3,5.7	X	✓	X	X	X	X
TH 3,5.9	X	✓	X	X	X	X
TH 4.15 S/SP	X	✓	X	X	X	X
TH 4.19 S/SP	X	✓	X	X	X	X
TH 4,5.19 P	✓	✓	✓	✓	✓	✓
TH 5.8 P	✓	✓	✓	✓	✓	✓
TH 5,5.15/P	✓	✓	✓	✓	✓	✓
TH 5,5.19 P	✓	✓	✓	✓	✓	✓
TH 5,5.24 P	✓	✓	✓	✓	✓	✓
TH 6.20 P	✓	✓	✓	✓	✓	✓
TH 7.10 P	✓	✓	✓	✓	✓	✓
HTH 10.10	✓	✓	✓	✓	✓	✓
HTH 12.10	✓	✓	✓	✓	✓	✓
HTH 16.10	X	X	X	X	X	X
HTH 20.10	X	X	X	X	X	X
HTH 25.11	X	X	X	X	X	X
HTH 27.11	X	X	X	X	X	X
HTH 35.12	X	X	X	X	X	X

✓: SÍ X: NO

COMPATIBILITÀ

	ATT-**04-023**	ATT-**04-24**	ATT-**04-026**	ATT-**04-027**	ATT-**04-028**
RTH 5.18	✓	✓	✗	✓	✓
RTH 5.21	✓	✓	✗	✓	✓
RTH 5.23	✓	✓	✗	✓	✓
RTH 5.25	✓	✓	✗	✓	✓
RTH 6.22 EC/TC	✓	✓	✗	✓	✓
RTH 6.26 EC/TC	✓	✓	✗	✓	✓
RTH 6.31 EC/TC	✓	✓	✗	✓	✓
RTH 8.27/TC	✓	✓	✗	✓	✓
RTH 8.35/TC	✓	✓	✗	✓	✓
RTH 8.39/TC	✓	✓	✗	✓	✓
RTH 8.46/TC	✓	✓	✗	✓	✓
RTH 8.51	✓	✓	✗	✓	✓
RTH 10.37	✓	✓	✗	✓	✓
RTH 13.26	✓	✓	✗	✓	✓
TH 3.6	✗	✗	✗	✗	✗
TH 3,5.7	✓	✗	✗	✗	✗
TH 3,5.9	✓	✗	✗	✗	✗
TH 4.15 S/SP	✓	✓	✗	✗	✗
TH 4.19 S/SP	✓	✓	✗	✓	✗
TH 4,5.19 P	✓	✓	✗	✓	✓
TH 5.8 P	✓	✓	✗	✓	✓
TH 5,5.15/P	✓	✓	✗	✓	✓
TH 5,5.19 P	✓	✓	✗	✓	✓
TH 5,5.24 P	✓	✓	✗	✓	✓
TH 6.20 P	✓	✓	✗	✓	✓
TH 7.10 P	✓	✓	✗	✓	✓
HTH 10.10	✓	✓	✗	✗	✓
HTH 12.10	✓	✓	✗	✗	✓
HTH 16.10	✗	✗	✓	✗	✗
HTH 20.10	✗	✗	✓	✗	✗
HTH 25.11	✗	✗	✓	✗	✗
HTH 27.11	✗	✗	✓	✗	✗
HTH 35.12	✗	✗	✓	✗	✗

GANCHOS

Sencillos pero increíblemente versátiles y resistentes, los ganchos homologados de Magni ofrecen una amplia variedad de usos en el mundo de la construcción. La gama está formada por ganchos de distintas capacidades que responden a las necesidades específicas del mercado y garantizan un rendimiento óptimo.

Comprobar con el distribuidor de confianza la compatibilidad y la capacidad de cada accesorio.

GANCHO 3 T

ATT-05-004

Gancho rotatorio homologado de 360° con cierre de seguridad, diseñado para manipular cargas suspendidas. Capacidad de carga de hasta 3000 kg. Soporte de metal para almacenamiento incluido.

HS 3			
			RFID
3000 kg	425 mm	✓	✓

GANCHO 5 T

ATT-05-014

Gancho rotatorio homologado de 360° con cierre de seguridad, diseñado para manipular cargas suspendidas. Capacidad de carga de hasta 5000 kg. Soporte de metal para almacenamiento incluido.

H 5			
			RFID
5000 kg	500 mm	✓	✓

GANCHO 6 T

ATT-05-001

Gancho rotatorio homologado de 360° con cierre de seguridad, diseñado para manipular cargas suspendidas. Capacidad de carga de hasta 6000 kg. Soporte de metal para almacenamiento incluido.

H 6			
			RFID
6000 kg	500 mm	✓	✓

GANCHO 7 T

ATT-05-002

Gancho rotatorio homologado de 360° con cierre de seguridad, diseñado para manipular cargas suspendidas. Capacidad de carga de hasta 7000 kg. Soporte de metal para almacenamiento incluido.

H 7			
			RFID
7000 kg	370 mm	✓	✓

GANCHO 8 T

ATT-05-003

Gancho rotatorio homologado de 360° con cierre de seguridad, diseñado para manipular cargas suspendidas. Capacidad de carga de hasta 8000 kg. Soporte de metal para almacenamiento incluido.

H 8			
			RFID
8000 kg	910 mm	✓	✓

GANCHO 10 T

ATT-05-005

Gancho rotatorio homologado de 360° con cierre de seguridad, diseñado para manipular cargas suspendidas. Capacidad de carga de hasta 10 000 kg. Soporte de metal para almacenamiento incluido.

H 10			
			RFID
10000 kg	370 mm	✓	✓

GANCHO 13 T

ATT-05-013

Gancho rotatorio homologado de 360° con cierre de seguridad. Su diseño compacto y su capacidad de carga de hasta 13 000 kg hacen que sea ideal para transportar las cargas suspendidas más pesadas.

H 13			
			RFID
13 000 kg	297 mm	✓	✓

GANCHO 16 T

ATT-05-007

Gancho rotatorio homologado de 360° con cierre de seguridad. Su diseño compacto y su capacidad de carga de hasta 16 000 kg hacen que sea ideal para transportar las cargas suspendidas más pesadas.

H 16S			
			RFID
16000 kg	350 mm	✓	✓

GANCHO 20 T

ATT-05-008

Gancho rotatorio homologado de 360° con cierre de seguridad. Su diseño compacto y su capacidad de carga de hasta 20 000 kg hacen que sea ideal para transportar las cargas suspendidas más pesadas.

H 20S			
			RFIDW
20000 kg	350 mm	✓	✓

GANCHO 30 T

ATT-05-009

Gancho rotatorio homologado de 360° con cierre de seguridad. Su diseño compacto y su capacidad de carga de hasta 30 000 kg hacen que sea ideal para transportar las cargas suspendidas más pesadas.

H 30S			
			RFID
30000 kg	400 mm	+/- 30°	✓

GANCHO 40 T (ESTRECHO)

ATT-05-011

Gancho rotatorio homologado de 360° con cierre de seguridad. Su diseño compacto y su capacidad de carga de hasta 40 000 kg hacen que sea ideal para transportar las cargas suspendidas más pesadas.

H 40S			
			RFID
40000 kg	400 mm	+/- 30°	✓

GANCHO 50 T

ATT-05-012

Gancho rotatorio homologado de 360° con cierre de seguridad. Su diseño compacto y su capacidad de carga de hasta 50 000 kg hacen que sea ideal para transportar las cargas suspendidas más pesadas.

H 50			
			RFID
50000 kg	760 mm	+/- 30°	✓

COMPATIBILIDAD

	ATT-**05-001**	ATT-**05-002**	ATT-**05-003**	ATT-**05-004**	ATT-**05-005**	ATT-**05-007**
RTH 5.18	✓	✗	✓	✗	✓	✗
RTH 5.21	✓	✗	✓	✗	✓	✗
RTH 5.23	✓	✗	✓	✗	✓	✗
RTH 5.25	✓	✗	✓	✗	✓	✗
RTH 6.22 EC/TC	✓	✗	✓	✗	✓	✗
RTH 6.26 EC/TC	✓	✗	✓	✗	✓	✗
RTH 6.31 EC/TC	✓	✗	✓	✗	✓	✗
RTH 8.27/TC	✓	✗	✓	✗	✓	✗
RTH 8.35/TC	✓	✗	✓	✗	✓	✗
RTH 8.39/TC	✓	✗	✓	✗	✓	✗
RTH 8.46/TC	✓	✗	✓	✗	✓	✗
RTH 8.51	✓	✗	✓	✗	✓	✗
RTH 10.37	✓	✗	✓	✗	✓	✗
RTH 13.26	✓	✗	✓	✗	✓	✗
TH 3.6	✗	✗	✗	✓	✗	✗
TH 3,5.7	✗	✗	✗	✗	✗	✗
TH 3,5.9	✗	✗	✗	✗	✗	✗
TH 4.15 S/SP	✗	✗	✗	✗	✗	✗
TH 4.19 S/SP	✗	✗	✗	✗	✗	✗
TH 4,5.19 P	✓	✓	✗	✗	✗	✗
TH 5.8 P	✓	✓	✗	✗	✗	✗
TH 5,5.15/P	✓	✓	✗	✗	✗	✗
TH 5,5.19 P	✓	✓	✗	✗	✗	✗
TH 5,5.24 P	✓	✓	✗	✗	✗	✗
TH 6.20 P	✓	✓	✗	✗	✗	✗
TH 7.10 P	✓	✓	✗	✗	✗	✗
HTH 10.10	✓	✗	✗	✗	✓	✗
HTH 12.10	✓	✗	✗	✗	✓	✗
HTH 16.10	✗	✗	✗	✗	✗	✓
HTH 20.10	✗	✗	✗	✗	✗	✓
HTH 25.11	✗	✗	✗	✗	✗	✓
HTH 27.11	✗	✗	✗	✗	✗	✓
HTH 35.12	✗	✗	✗	✗	✗	✓

	ATT-**05-008**	ATT-**05-009**	ATT-**05-011**	ATT-**05-012**	ATT-**05-013**	ATT-**05-014**
RTH 5.18	X	X	X	X	✓	✓
RTH 5.21	X	X	X	X	✓	✓
RTH 5.23	X	X	X	X	✓	✓
RTH 5.25	X	X	X	X	✓	✓
RTH 6.22 EC/TC	X	X	X	X	✓	✓
RTH 6.26 EC/TC	X	X	X	X	✓	✓
RTH 6.31 EC/TC	X	X	X	X	✓	✓
RTH 8.27/TC	X	X	X	X	✓	✓
RTH 8.35/TC	X	X	X	X	✓	✓
RTH 8.39/TC	X	X	X	X	✓	✓
RTH 8.46/TC	X	X	X	X	✓	✓
RTH 8.51	X	X	X	X	✓	✓
RTH 10.37	X	X	X	X	✓	✓
RTH 13.26	X	X	X	X	✓	✓
TH 3.6	X	X	X	X	X	X
TH 3,5.7	X	X	X	X	X	✓
TH 3,5.9	X	X	X	X	X	✓
TH 4.15 S/SP	X	X	X	X	X	✓
TH 4.19 S/SP	X	X	X	X	X	✓
TH 4,5.19 P	X	X	X	X	X	✓
TH 5.8 P	X	X	X	X	X	✓
TH 5,5.15/P	X	X	X	X	X	✓
TH 5,5.19 P	X	X	X	X	X	✓
TH 5,5.24 P	X	X	X	X	X	✓
TH 6.20 P	X	X	X	X	X	✓
TH 7.10 P	X	X	X	X	X	✓
HTH 10.10	X	X	X	X	✓	X
HTH 12.10	X	X	X	X	✓	X
HTH 16.10	✓	✓	✓	✓	X	X
HTH 20.10	✓	✓	✓	✓	X	X
HTH 25.11	✓	✓	✓	✓	X	X
HTH 27.11	✓	✓	✓	✓	X	X
HTH 35.12	✓	✓	✓	✓	X	X

✓: SÍ X: NO

MANIPULADORES

Diseñadas para las necesidades concretas tanto de la industria minera y extractiva como del sector logístico, nuestras pinzas le ofrecen una flexibilidad y un rendimiento inigualables. Una gama diseñada específicamente para afrontar los retos más duros de cualquier entorno.

Comprobar con el distribuidor de confianza la compatibilidad y la capacidad de cada accesorio.

PINZA PARA COSTILLAS PARA TÚNELES 4 T

ATT-06-001

Pinza con una capacidad de carga de 4000 kg, fabricada con un material de alta resistencia, para colocar las costillas de los arcos de soporte durante la construcción de túneles. La capacidad de rotación a 65° y el arco de inclinación de 46° maximizan la precisión en las operaciones de colocación en obra.

RC 4T			
			RFID
4000 kg	46°	+/- 65° (manual)	✓

MANIPULADOR 3D-FILM 2,5 T

ATT-06-002

El manipulador 3D-Film está diseñado para la industria cinematográfica y cuenta con una superficie pensada para soportar equipos tales como los paneles LED o los difusores de luz utilizados en rodajes en estudio o en exteriores. Ofrece una capacidad de carga de 2500 kg y una rotación continua de 360°.

3DF 2,5			
			RFID
2500 kg	360°	360°	✓

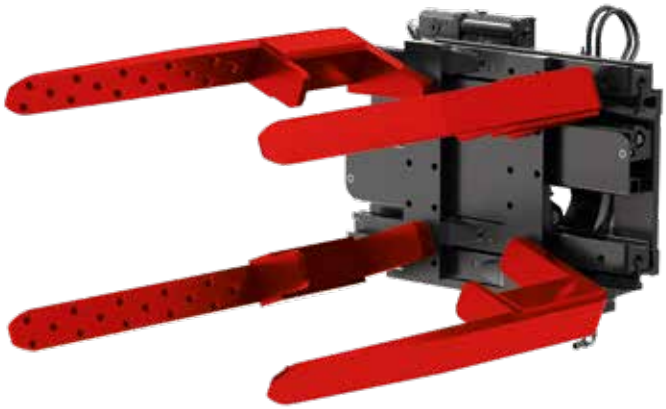

MANIPULADOR DE NEUMÁTICOS 2,5 T - 25"

ATT-06-003

Manipulador con una capacidad de carga de 2500 kg, ideal para manipular neumáticos desde un diámetro mínimo de 1220 mm hasta un máximo de 2350 mm. Accionado mediante movimientos hidráulicos de apertura y cierre, también permite una rotación de 360°. Agarre perfecto de los neumáticos gracias a las horquillas antideslizantes. El OPT-02-022 «Doble salida en cabeza de brazo», necesario para utilizar la pinza, debe pedirse por separado.

COMPROBAR PREDISPOSICIONES NECESARIAS

TC 2,5.25

	MÍN.	MÁX.			RFID
2500 kg	1220 mm	2350 mm	360°	✗	✓

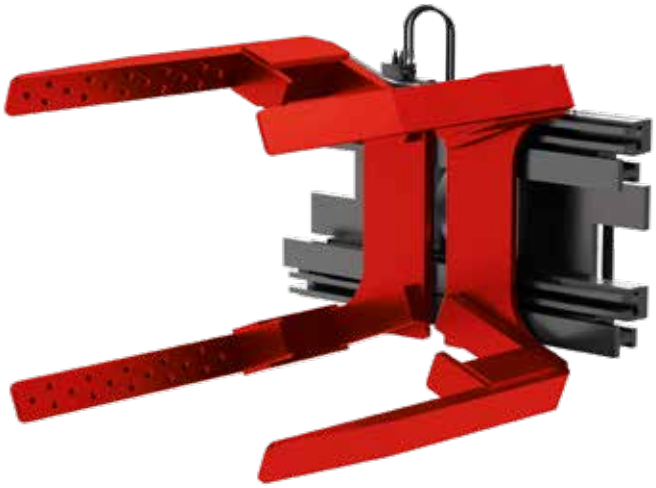

MANIPULADOR DE NEUMÁTICOS 3,8 T - 49"

ATT-06-005

Manipulador con una capacidad de carga de 3800 kg, ideal para manipular neumáticos desde un diámetro mínimo de 1580 mm hasta un máximo de 3130 mm. Accionado mediante movimientos hidráulicos de apertura y cierre, también permite una rotación de 360°. Agarre perfecto de los neumáticos gracias a las horquillas antideslizantes. El OPT-02-022 «Doble salida en cabeza de brazo», necesario para utilizar la pinza, debe pedirse por separado.

COMPROBAR PREDISPOSICIONES NECESARIAS

TC 3,8.49

	MÍN.	MÁX.			RFID
3800 kg	1580 mm	3130 mm	360°	✗	✓

PINZA PARA TUBOS 1000 KG

ATT-06-009

Pinza diseñada para la manipulación de tubos, con capacidad de carga de 1000 kg, diámetro mín. de 242 mm y máx. de 580 mm. La pinza tiene libertad de movimiento en tres modalidades: rotación a 360°, desplazamiento +/- 150 mm y apertura/cierre de las pinzas.

PC 1000					
	MÍN.	MÁX.			RFID
1000 kg	242 mm	580 mm	+/- 150 mm	360°	✓

PINZA PARA TUBOS 4,5 T

ATT-06-013

Pinza ideal para manipular tuberías de distintas longitudes y secciones, con una capacidad de carga de hasta 4,5 toneladas y equipada con horquillas de 1400 mm. La pinza, accionada hidráulicamente, garantiza una sujeción segura y regulable, permitiendo mover tubos con diámetros comprendidos entre 150 mm y 930 mm.

FC 4,5 T PIPES					
	MIN	MAX			RFID
4500 kg	150 mm	930 mm	-	-	✓

PINZA PARA TUBOS 16,6 T

ATT-06-014

Pinza ideal para manipular tuberías de distintas longitudes y secciones, con una capacidad de carga de hasta 16,6 toneladas y equipada con horquillas de 2400 mm. Esta pinza, accionada hidráulicamente, garantiza una sujeción segura y regulable, permitiendo manipular tubos con diámetros comprendidos entre 610 mm y 2440 mm.

FCG 16,6 T 2,4

	MIN	MAX			RFID
16600 kg	610 mm	2240 mm	-	-	✓

PINZA PARA CILINDROS 4,5 T

ATT-06-011

Pinza con una capacidad de carga de 4500 kg, ideal para manipular varios tipos de cilindros desde un diámetro mínimo de 250 mm hasta un máximo de 450 mm. SE pueden utilizar 4 movimientos diferentes: apertura/cierre de la pinza, desplazamiento +/- 300 mm, rotación de 360° y rotación lateral del cilindro +/- 27°.

CC 4.5

			MÁX.				RFID
4500 kg	4420 - 2290 mm	4240 mm (máx.) 2740 mm (mín.)	450 mm	+/- 300 mm	360°	+/- 27°	✓

MANIPULADOR DE NEUMÁTICOS 8 T - 63"

ATT-06-006

Una pinza con una capacidad de carga de 8000 kg, ideal para manipular neumáticos desde un diámetro mínimo de 1200 mm hasta un máximo de 4000 mm. Accionado mediante movimientos hidráulicos de apertura y cierre, también permite una rotación de 360° de las almohadillas de agarre. También se puede utilizar el movimiento de desplazamiento lateral de +/- 300 mm y la rotación de 344° en sentido horario/antihorario del accesorio. La pinza también está equipada con apéndices diseñados para eliminar la posibilidad de que el neumático se deslice hacia el interior una vez agarrado.

TC 08.63						
	MÍN.	MÁX.				RFID
8000 kg	1180 mm	4000 mm	344°	360°	+/- 300 mm	✓

MANIPULADOR DE NEUMÁTICOS 16 T - 63"

ATT-06-007

Una pinza con una capacidad de carga de 16 000 kg, ideal para manipular neumáticos desde un diámetro mínimo de 1200 mm hasta un máximo de 4250 mm. Accionado mediante movimientos hidráulicos de apertura y cierre, también permite una rotación de 360° de las almohadillas de agarre. También se puede utilizar el movimiento de desplazamiento lateral de +/- 300 mm y la rotación de 344° en sentido horario/antihorario del accesorio. La pinza también está equipada con apéndices de movimiento hidráulico diseñados para eliminar la posibilidad de que el neumático se deslice hacia el interior una vez agarrado.

TC 16.63 CP						
	MÍN.	MÁX.				RFID
16000 kg	1170 mm	4250 mm	344°	360°	+/- 300 mm	✓

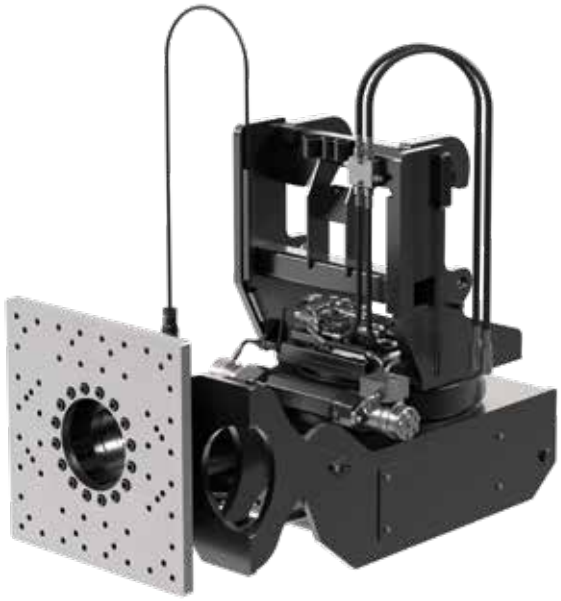

MANIPULADOR 4D-FILM 2000 KG

ATT-06-008

El manipulador 4D-Film está diseñado para la industria cinematográfica y se caracteriza por una superficie pensada para soportar equipos tales como paneles LED o difusores de luz durante el rodaje en estudio o en exteriores. Tiene una capacidad de carga de 2000 kg y una rotación vertical de 360°, una rotación horizontal de 180° y la nueva función de inclinación superior a 100°.

4DFH 0,9	
	RFID
2000 kg	✓

PINZA PARA CILINDROS 11 T

ATT-06-010

Pinza para sustituir, manipular y hacer el mantenimiento de cilindros de excavadoras con gran capacidad de carga (hasta 11 000 kg), diámetro máx. de 620 mm. Este accesorio debe montarse con la multiherramienta soporte para diferentes implementos, que deberá pedirse por separado. (ATT-08-004).

COMPROBAR PREDISPOSICIONES NECESARIAS

CC						
			MÁX.			RFID
11000 kg	2960 - 960 mm	5800 mm (máx.) 2760 mm (mín.)	620 mm	+/- 300 mm	360°	✓

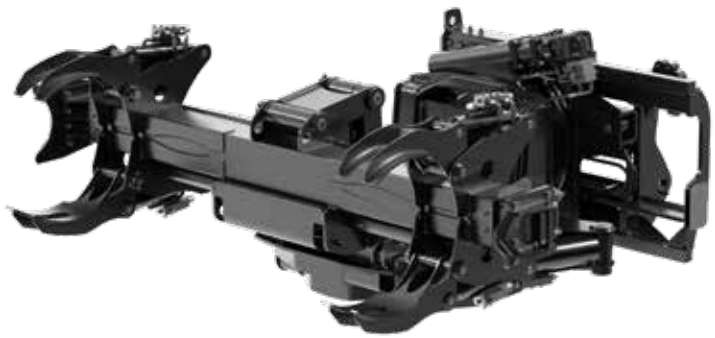

PINZA PARA CILINDROS 4,5 T

ATT-06-012

Pinza con una capacidad de carga de 4500 kg, ideal para manipular varios tipos de cilindros desde un diámetro mínimo de 250 mm hasta un máximo de 450 mm. SE pueden utilizar 4 movimientos diferentes: apertura/cierre de la pinza, desplazamiento +/- 300 mm, rotación de 360° y rotación lateral del cilindro +/- 27°.

CC 4.5

			MÁX.				RFID
4500 kg	4420 - 2290 mm	4240 mm (máx.) 2740 mm (mín.)	450 mm	+/- 300 mm	360°	+/- 27°	✓

MANIPULADOR DE NEUMÁTICOS 3,5 T - 55"

ATT-06-004

Una pinza con una capacidad de carga de 3500 kg, ideal para manipular neumáticos desde un diámetro mínimo de 1120 mm hasta un máximo de 3500 mm. Accionado mediante movimientos hidráulicos de apertura y cierre, también permite una rotación de +/-61° de las almohadillas de agarre. También se puede utilizar el movimiento de rotación de +/-24° en sentido horario/antihorario del accesorio. La pinza también está equipada con apéndices diseñados para eliminar la posibilidad de que el neumático se deslice hacia el interior una vez agarrado.

TC 3,5

	MÍN.	MÁX.			RFID
3500 kg	1120 mm	3500 mm	+/- 24°	+/- 61°	✓

COMPATIBILIDAD

	ATT-**06-001**	ATT-**06-002**	ATT-**06-003**	ATT-**06-004**	ATT-**06-005**	ATT-**06-006**	ATT-**06-007**
RTH 5.18	✓	✓	✓	✗	✓	✗	✗
RTH 5.21	✓	✓	✓	✗	✓	✗	✗
RTH 5.23	✓	✓	✓	✗	✓	✗	✗
RTH 5.25	✓	✓	✓	✗	✓	✗	✗
RTH 6.22 EC/TC	✓	✓	✓	✗	✓	✗	✗
RTH 6.26 EC/TC	✓	✓	✓	✗	✓	✗	✗
RTH 6.31 EC/TC	✓	✓	✓	✗	✓	✗	✗
RTH 8.27/TC	✓	✓	✓	✗	✓	✗	✗
RTH 8.35/TC	✓	✓	✓	✗	✓	✗	✗
RTH 8.39/TC	✓	✓	✓	✗	✓	✗	✗
RTH 8.46/TC	✓	✓	✓	✗	✓	✗	✗
RTH 8.51	✓	✓	✓	✗	✓	✗	✗
RTH 10.37	✓	✓	✓	✗	✓	✗	✗
RTH 13.26	✓	✓	✓	✗	✓	✗	✗
TH 3.6	✗	✗	✗	✗	✗	✗	✗
TH 3,5.7	✗	✗	✗	✗	✗	✗	✗
TH 3,5.9	✗	✗	✗	✗	✗	✗	✗
TH 4.15 S/SP	✗	✗	✗	✗	✗	✗	✗
TH 4.19 S/SP	✗	✗	✗	✗	✗	✗	✗
TH 4,5.19 P	✓	✓	✓	✗	✓	✗	✗
TH 5.8 P	✓	✓	✓	✗	✓	✗	✗
TH 5,5.15/P	✓	✓	✓	✗	✓	✗	✗
TH 5,5.19 P	✓	✓	✓	✗	✓	✗	✗
TH 5,5.24 P	✓	✓	✓	✗	✓	✗	✗
TH 6.20 P	✓	✓	✓	✗	✓	✗	✗
TH 7.10 P	✓	✓	✓	✗	✓	✗	✗
HTH 10.10	✗	✓	✓	✓	✓	✗	✗
HTH 12.10	✗	✓	✓	✓	✓	✗	✗
HTH 16.10	✗	✗	✗	✗	✗	✓	✓
HTH 20.10	✗	✗	✗	✗	✗	✓	✓
HTH 25.11	✗	✗	✗	✗	✗	✓	✓
HTH 27.11	✗	✗	✗	✗	✗	✓	✓
HTH 35.12	✗	✗	✗	✗	✗	✓	✓

	ATT-**06-008**	ATT-**06-009**	ATT-**06-010**	ATT-**06-011**	ATT-**06-012**	ATT-**06-013**	ATT-**06-014**
RTH 5.18	✓	✓	✗	✓	✗	✓	✗
RTH 5.21	✓	✓	✗	✓	✗	✓	✗
RTH 5.23	✓	✓	✗	✓	✗	✓	✗
RTH 5.25	✓	✓	✗	✓	✗	✓	✗
RTH 6.22 EC/TC	✓	✓	✗	✓	✗	✓	✗
RTH 6.26 EC/TC	✓	✓	✗	✓	✗	✓	✗
RTH 6.31 EC/TC	✓	✓	✗	✓	✗	✓	✗
RTH 8.27/TC	✓	✓	✗	✓	✗	✓	✗
RTH 8.35/TC	✓	✓	✗	✓	✗	✓	✗
RTH 8.39/TC	✓	✓	✗	✓	✗	✓	✗
RTH 8.46/TC	✓	✓	✗	✓	✗	✓	✗
RTH 8.51	✓	✓	✗	✓	✗	✓	✗
RTH 10.37	✓	✓	✗	✓	✗	✓	✗
RTH 13.26	✓	✓	✗	✓	✗	✓	✗
TH 3.6	✗	✗	✗	✗	✗	✗	✗
TH 3,5.7	✗	✗	✗	✗	✗	✗	✗
TH 3,5.9	✗	✗	✗	✗	✗	✗	✗
TH 4.15 S/SP	✗	✗	✗	✗	✗	✗	✗
TH 4.19 S/SP	✗	✗	✗	✗	✗	✗	✗
TH 4,5.19 P	✓	✓	✗	✗	✗	✓	✗
TH 5.8 P	✓	✓	✗	✗	✗	✓	✗
TH 5,5.15/P	✓	✓	✗	✗	✗	✓	✗
TH 5,5.19 P	✓	✓	✗	✗	✗	✓	✗
TH 5,5.24 P	✓	✓	✗	✗	✗	✓	✗
TH 6.20 P	✓	✓	✗	✗	✗	✓	✗
TH 7.10 P	✓	✓	✗	✗	✗	✓	✗
HTH 10.10	✓	✓	✗	✓	✗	✓	✗
HTH 12.10	✓	✓	✗	✓	✗	✓	✗
HTH 16.10	✗	✗	✓	✗	✓	✗	✓
HTH 20.10	✗	✗	✓	✗	✓	✗	✓
HTH 25.11	✗	✗	✓	✗	✓	✗	✓
HTH 27.11	✗	✗	✓	✗	✓	✗	✓
HTH 35.12	✗	✗	✓	✗	✓	✗	✓

✓: SÍ ✗: NO

PALAS

Desarrolladas para el sector de la construcción y el mantenimiento, nuestras palas ofrecen diferentes capacidades de elevación, lo que las convierte en socios fiables para todos los profesionales del sector. El rendimiento y la calidad están garantizados para todos los accesorios de Magni.

Comprobar con el distribuidor de confianza la compatibilidad y la capacidad de cada accesorio.

PALA CON GARRA (CON DIENTES SOLDADOS) – CAPACIDAD COLMADA 900 L

ATT-07-001

Pala con garra ideal para aplicaciones agrícolas y la manipulación de materiales a granel. Ofrece una capacidad colmada de 900 l y una capacidad de carga de 1.000 kg, garantizando un alto rendimiento durante las operaciones de carga. Equipada con garra de accionamiento hidráulico con 5 dientes soldados, diseñada para asegurar una excelente retención del material y minimizar las pérdidas durante el uso.

AB 900 2,03 G			
			RFID
1000 l	900 l	2000 mm	X

PALA CON FILO DE CORTE ATORNILLADO 1000 L

ATT-07-015

Pala ligera con una capacidad de 1000 l. Equipada con un filo de corte atornillado y reversible para una mayor vida útil y una fácil sustitución. Adecuada para manipular áridos tales como arena, grava, arcilla expandida y, en general, cualquier material granular.

CB 1000 DL			
			RFID
1000 l	825 l	2460 mm	✓

PALA CON FILO DE CORTE ATORNILLADO 1500 L

ATT-07-016

Pala ligera con una capacidad de 1500 l. Equipada con un filo de corte atornillado y reversible para una mayor vida útil y una fácil sustitución. Adecuada para manipular áridos tales como arena, grava, arcilla expandida y, en general, cualquier material granular.

CB 1500 DL			
			RFID
1500 l	1185 l	2450 mm	✓

PALA CON FILO DE CORTE ATORNILLADO 2000 L

ATT-07-018

Pala ligera con una capacidad de 2000 l. Equipada con un filo de corte atornillado y reversible para una mayor vida útil y una fácil sustitución. Adecuada para manipular áridos tales como arena, grava, arcilla expandida y, en general, cualquier material granular.

CB 2000 DL			
			RFID
2000 l	1629 l	2450 mm	✓

PALA REFORZADA CON FILO DE CORTE ATORNILLADO 1500 L

ATT-07-010

Pala de estructura robusta con una capacidad de 1500 l. Equipada con un filo de corte atornillado y reversible para una mayor vida útil y una fácil sustitución. Adecuada para manipular áridos tales como arena, grava, arcilla expandida y, en general, cualquier material granular.

CB 1500			
			RFID
1500 l	1185 l	2450 mm	✓

PALA REFORZADA CON FILO DE CORTE ATORNILLADO 2000 L

ATT-07-011

Pala de estructura robusta con una capacidad de 2000 l. Equipada con un filo de corte atornillado y reversible para una mayor vida útil y una fácil sustitución. Adecuada para manipular áridos tales como arena, grava, arcilla expandida y, en general, cualquier material granular.

CB 2000			
			RFID
2112 l	1677 l	2460 mm	✓

PALA REFORZADA CON FILO DE CORTE ATORNILLADO 2500 L

ATT-07-012

Pala de estructura robusta con una capacidad de 2500 l. Equipada con un filo de corte atornillado y reversible para una mayor vida útil y una fácil sustitución. Adecuada para manipular áridos tales como arena, grava, arcilla expandida y, en general, cualquier material granular.

CB 2500			
			RFID
2530 l	CB 2010 l	2450 mm	✓

PALA CON FILO DE CORTE SOLDADO 800 L

ATT-07-005

Pala ligera con una capacidad de 800 l. Equipada con un filo de corte soldado, es adecuada para manipular áridos tales como arena, grava, arcilla expandida y, en general, cualquier material granular.

CBS 800 SL			
			RFID
800 l	645 l	1870 mm	✓

PALA CON FILO DE CORTE SOLDADO 800 L (ANCHURA 2100 MM)

ATT-07-002

Pala ligera con una capacidad de 800 l. Equipada con filo de corte soldado. Adecuada para manipular áridos tales como arena, grava, arcilla expandida y, en general, cualquier material granular.

CB 800 SL			
			RFID
800 l	645 l	2100 mm	✓

PALA CON FILO DE CORTE SOLDADO 1000 L (ANCHURA 2100 MM)

ATT-07-021

Pala ligera con una capacidad de 1000 l. Equipada con filo de corte soldado. Adecuada para manipular áridos tales como arena, grava, arcilla expandida y, en general, cualquier material granular.

CB 1000 2,1 SL			
			RFID
1000 l	815 l	2100 mm	✓

PALA CON FILO DE CORTE SOLDADO 1000 L

ATT-07-013

Pala ligera con una capacidad de 1000 l. Equipada con filo de corte soldado. Adecuada para manipular áridos tales como arena, grava, arcilla expandida y, en general, cualquier material granular.

CB 1000 SL			
			RFID
1000 l	825 l	2450 mm	✓

PALA CON FILO DE CORTE SOLDADO 1500 L

ATT-07-014

Pala ligera con una capacidad de 1500 l. Equipada con filo de corte soldado. Adecuada para manipular áridos tales como arena, grava, arcilla expandida y, en general, cualquier material granular.

CB 1500 SL			
			RFID
1500 l	1185 l	2450 mm	✓

PALA CON FILO DE CORTE SOLDADO 2000 L

ATT-07-017

Pala ligera con una capacidad de 2000 l. Equipada con filo de corte soldado. Adecuada para manipular áridos tales como arena, grava, arcilla expandida y, en general, cualquier material granular.

CB 2000 SL			
			RFID
2000 l	1629 l	2450 mm	✓

PALA REFORZADA CON FILO DE CORTE SOLDADO 1000 L

ATT-07-019

Pala de estructura robusta con una capacidad de 1000 l. Equipada con un filo de corte soldado, es adecuada para manipular áridos tales como arena, grava, arcilla expandida y, en general, cualquier material granular.

CB 1000			
			RFID
1000 l	825 l	2450 mm	✓

PALA REFORZADA CON FILO DE CORTE SOLDADO 1500 L

ATT-07-020

Pala de estructura robusta con una capacidad de 1500 l. Equipada con un filo de corte soldado, es adecuada para manipular áridos tales como arena, grava, arcilla expandida y, en general, cualquier material granular.

CB 1500			
			RFID
1500 l	1191 l	2450 mm	✓

CONTENEDOR DE MATERIAL INERTE 2000 L

ATT-07-007

Pala contenedora de áridos con una capacidad de hasta 2000 l. Ideal para cargar materiales a granel en camiones.

BIM 2000			
			RFID
2050 l	1500 l	2410 mm	✓

PALA CON GARRA 1000 L

ATT-07-008

Pala con garra ideal para la manipulación de material a granel. Con una capacidad de 1000 l, ofrece altas prestaciones durante las operaciones de carga. Está equipada con una garra accionada hidráulicamente, con 14 dientes soldados que garantizan una retención perfecta del material y reducen las pérdidas durante el uso.

CB 1000 TR			
			RFID
1000 l	-	2500 mm	✓

PALA 850 L (4 EN 1)

ATT-07-009

Esta pala se utiliza para realizar operaciones de nivelación y descarga; si se mantiene cerrada la pinza y se inclina la pala hacia delante, excava el suelo llenándose de material, que luego se cargará directamente en el dúmper. También se utiliza para la recogida de materiales y objetos, o bien como bulldozer: si se abre completamente el bastidor de la pinza y se utiliza el bastidor de la pala, la máquina puede empujar hacia delante el material, una capa a la vez.

4X1 850L			
			RFID
850 l	670 l	2400 mm	✓

PALA 5900 L (4X1)

ATT-07-006

Pala 4 en 1 para usos versátiles en entornos de trabajo.
Ideal para recoger material con una densidad ≤ 2,1 kg/m3. Laterales equipados con dientes para garantizar la sujeción segura de objetos cilíndricos. Cuchilla trasera para trabajos de nivelación del suelo y recuperación.

4X1 5900			
			RFID
5882 l	-	2500 mm	✓

COMPATIBILIDAD

	ATT-**07-001**	ATT-**07-002**	ATT-**07-005**	ATT-**07-006**	ATT-**07-007**	ATT-**07-008**	ATT-**07-009**
RTH 5.18	✗	✗	✗	✗	✓	✓	✓
RTH 5.21	✗	✗	✗	✗	✓	✓	✓
RTH 5.23	✗	✗	✗	✗	✓	✓	✓
RTH 5.25	✗	✗	✗	✗	✓	✓	✓
RTH 6.22 EC/TC	✗	✗	✗	✗	✓	✓	✓
RTH 6.26 EC/TC	✗	✗	✗	✗	✓	✓	✓
RTH 6.31 EC/TC	✗	✗	✗	✗	✓	✓	✓
RTH 8.27/TC	✗	✗	✗	✗	✓	✓	✓
RTH 8.35/TC	✗	✗	✗	✗	✓	✓	✓
RTH 8.39/TC	✗	✗	✗	✗	✓	✓	✓
RTH 8.46/TC	✗	✗	✗	✗	✓	✓	✓
RTH 8.51	✗	✗	✗	✗	✓	✓	✓
RTH 10.37	✗	✗	✗	✗	✓	✓	✓
RTH 13.26	✗	✗	✗	✗	✓	✓	✓
TH 3.6	✓	✗	✓	✗	✗	✗	✗
TH 3,5.7	✗	✓	✗	✗	✗	✗	✗
TH 3,5.9	✗	✓	✗	✗	✗	✗	✗
TH 4.15 S/SP	✗	✗	✗	✗	✗	✗	✗
TH 4.19 S/SP	✗	✗	✗	✗	✗	✗	✗
TH 4,5.19 P	✗	✗	✗	✗	✗	✓	✓
TH 5.8 P	✗	✗	✗	✗	✗	✓	✗
TH 5,5.15/P	✗	✗	✗	✗	✗	✓	✓
TH 5,5.19 P	✗	✗	✗	✗	✗	✓	✓
TH 5,5.24 P	✗	✗	✗	✗	✗	✓	✓
TH 6.20 P	✗	✗	✗	✗	✗	✓	✓
TH 7.10 P	✗	✗	✗	✗	✗	✓	✓
HTH 10.10	✗	✗	✗	✗	✓	✗	✓
HTH 12.10	✗	✗	✗	✗	✓	✗	✓
HTH 16.10	✗	✗	✗	✓	✗	✗	✗
HTH 20.10	✗	✗	✗	✓	✗	✗	✗
HTH 25.11	✗	✗	✗	✓	✗	✗	✗
HTH 27.11	✗	✗	✗	✓	✗	✗	✗
HTH 35.12	✗	✗	✗	✓	✗	✗	✗

	ATT-**07-010**	ATT-**07-011**	ATT-**07-012**	ATT-**07-013**	ATT-**07-014**	ATT-**07-015**	ATT-**07-016**
RTH 5.18	X	X	X	X	X	X	X
RTH 5.21	X	X	X	X	X	X	X
RTH 5.23	X	X	X	X	X	X	X
RTH 5.25	X	X	X	X	X	X	X
RTH 6.22 EC/TC	X	X	X	X	X	X	X
RTH 6.26 EC/TC	X	X	X	X	X	X	X
RTH 6.31 EC/TC	X	X	X	X	X	X	X
RTH 8.27/TC	X	X	X	X	X	X	X
RTH 8.35/TC	X	X	X	X	X	X	X
RTH 8.39/TC	X	X	X	X	X	X	X
RTH 8.46/TC	X	X	X	X	X	X	X
RTH 8.51	X	X	X	X	X	X	X
RTH 10.37	X	X	X	X	X	X	X
RTH 13.26	X	X	X	X	X	X	X
TH 3.6	X	X	X	X	X	X	X
TH 3,5.7	X	X	X	X	X	X	X
TH 3,5.9	X	X	X	X	X	X	X
TH 4.15 S/SP	✓	✓	✓	✓	✓	✓	✓
TH 4.19 S/SP	✓	✓	✓	✓	✓	✓	✓
TH 4,5.19 P	✓	✓	✓	✓	✓	✓	✓
TH 5.8 P	X	X	X	X	X	✓	X
TH 5,5.15/P	✓	✓	✓	✓	✓	✓	✓
TH 5,5.19 P	✓	✓	✓	✓	✓	✓	✓
TH 5,5.24 P	✓	✓	✓	✓	✓	✓	✓
TH 6.20 P	✓	✓	✓	✓	✓	✓	✓
TH 7.10 P	✓	✓	✓	✓	✓	✓	✓
HTH 10.10	X	X	✓	X	X	X	X
HTH 12.10	X	X	✓	X	X	X	X
HTH 16.10	X	X	X	X	X	X	X
HTH 20.10	X	X	X	X	X	X	X
HTH 25.11	X	X	X	X	X	X	X
HTH 27.11	X	X	X	X	X	X	X
HTH 35.12	X	X	X	X	X	X	X

✓: SÍ X: NO

COMPATIBILIDAD

	ATT-**07-017**	ATT-**07-018**	ATT-**07-019**	ATT-**07-020**	ATT-**07-021**
RTH 5.18	✗	✗	✓	✓	✗
RTH 5.21	✗	✗	✓	✓	✗
RTH 5.23	✗	✗	✓	✓	✗
RTH 5.25	✗	✗	✓	✓	✗
RTH 6.22 EC/TC	✗	✗	✓	✓	✗
RTH 6.26 EC/TC	✗	✗	✓	✓	✗
RTH 6.31 EC/TC	✗	✗	✓	✓	✗
RTH 8.27/TC	✗	✗	✓	✓	✗
RTH 8.35/TC	✗	✗	✓	✓	✗
RTH 8.39/TC	✗	✗	✓	✓	✗
RTH 8.46/TC	✗	✗	✓	✓	✗
RTH 8.51	✗	✗	✓	✓	✗
RTH 10.37	✗	✗	✓	✓	✗
RTH 13.26	✗	✗	✓	✓	✗
TH 3.6	✗	✗	✗	✗	✗
TH 3,5.7	✗	✗	✗	✗	✓
TH 3,5.9	✗	✗	✗	✗	✓
TH 4.15 S/SP	✓	✓	✗	✗	✗
TH 4.19 S/SP	✓	✓	✗	✗	✗
TH 4,5.19 P	✓	✓	✗	✗	✗
TH 5.8 P	✗	✗	✗	✗	✗
TH 5,5.15/P	✓	✓	✗	✗	✗
TH 5,5.19 P	✓	✓	✗	✗	✗
TH 5,5.24 P	✓	✓	✗	✗	✗
TH 6.20 P	✓	✓	✗	✗	✗
TH 7.10 P	✓	✓	✗	✗	✗
HTH 10.10	✗	✗	✓	✓	✗
HTH 12.10	✗	✗	✓	✓	✗
HTH 16.10	✗	✗	✗	✗	✗
HTH 20.10	✗	✗	✗	✗	✗
HTH 25.11	✗	✗	✗	✗	✗
HTH 27.11	✗	✗	✗	✗	✗
HTH 35.12	✗	✗	✗	✗	✗

ACCESORIOS ESPECIALES

Esta categoría está dedicada a todos los accesorios que tienen funciones específicas para determinados sectores. Desde la retirada de árboles de gran tamaño, pasando por la limpieza de carreteras con palas para nieve, hasta la instalación de planchas de vidrio en altura, Magni siempre diseña soluciones óptimas para los requisitos específicos del mercado.

Comprobar con el distribuidor de confianza la compatibilidad y la capacidad de cada accesorio.

BRAZO CORTARRAMAS CON PINZA 1,5 T

ATT-08-005

Brazo cortarramas con pinza diseñado para talar y manipular ramas de árboles. Ofrece un funcionamiento rápido, eficaz y seguro para el mantenimiento y la eliminación de ramas. La combinación de brazo, pinza oscilante y motosierra permite eliminar secciones más pequeñas del árbol desde cualquier dirección, lo que facilita la limpieza inmediata. En máquinas predispuestas, gracias a los kits dedicados, se convierte en una solución plug-and-play. Es necesario pedir el kit de predisposición OPT-05-001 y el kit de protección del brazo para cortarramas y entornos polvorientos OPT-05-005

COMPROBAR PREDISPOSICIONES NECESARIAS

JGS-GMT050 TTC			
			RFID
1500 kg	2350 mm	1220 mm	✓

CORTARRAMAS

ATT-08-001

Pinza con motosierra para talar y manipular árboles peligrosos o en zonas difíciles, como zonas urbanas o residenciales, mantenimiento de arcenes y márgenes de la red viaria y de ferrocarril. En máquinas especialmente preparadas, gracias al kit dedicado y a la protección del brazo, se convierte en una solución plug & play. Una unidad de sierra con suspensión de resorte impide que la hoja de la sierra se doble al ejercer fuerza. Gracias al Power Tiltator, la pinza realiza una rotación completa (360°) para poder sujetar la rama o el árbol, incluso en las posiciones más difíciles. Debe solicitarse el kit de predisposición OPT-05-001

COMPROBAR PREDISPOSICIONES NECESARIAS

-		
		RFID
1280 mm	360°	✓

CUCHARA PARA HORMIGÓN 600 L

ATT-08-010

Cuchara para hormigón con capacidad de 600 litros, con apertura hidráulica de la descarga

BB 600					
					RFID
600 l	1420 mm	2020 mm	1180 mm	1130 mm	✗

PALA DE MEZCLA 700 L

ATT-08-014

Pala de mezcla con capacidad de 700 l, dotada de fondo y aspas de acero antidesgaste HB400; rejilla de protección fija, redondeada, con rompesacos; electroválvula; mangueras hidráulicas; kit de control eléctrico; apertura hidráulica de la descarga y tubo de descarga. Es necesario OPT-02-022.

COMPROBAR PREDISPOSICIONES NECESARIAS

MB 700 SL					
CLASE	ANCHURA	CAPACIDAD	TRANSMISIÓN	PESO EN VACÍO	RFID
3	2090 mm	700 l	cadena	765 kg	✓

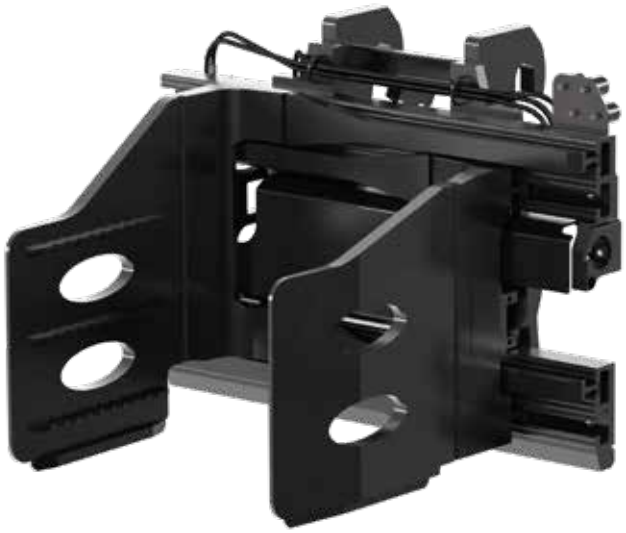

PINZA PARA RECICLAJE - PAPEL 3,2 T

ATT-08-018

Pinza diseñada para la industria del reciclado, la logística de materiales pesados y la cadena de producción de papel/celulosa.
Diseñada para garantizar la máxima visibilidad del bastidor desde cualquier ángulo. El excelente perfil de los brazos ofrece buena funcionalidad sin afectar a su resistencia. La sección del bastidor es de acero; las barras del brazo, de aleación de acero extruido; la base de los brazos, de hierro fundido. Todo ello ofrece una garantía de durabilidad y fiabilidad.
Los divisores de flujo hidráulicos incorporados y la válvula reguladora de presión bidireccional garantizan el movimiento rápido y sincronizado de los brazos.

-

CAPACIDAD DE CARGA EN BARICENTRO	ANCHURA BASTIDOR	ALTURA BASTIDOR	APERTURAS INTERIOR - INTERIOR	MORDAZAS	GROSOR MORDAZAS	DISTANCIA MÍNIMA ENTRE BRAZOS	FUNCIONES HIDRÁULICAS
3200 kg @500 mm	1250 mm	751 mm	700 - 2300 mm	550 x 750 mm	Fijas 78 mm	811 mm	2

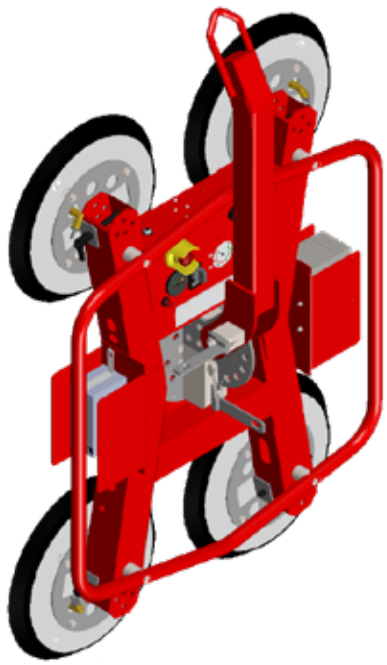

ACCESORIO DE ELEVACIÓN DE VACÍO ET-HOVER-UNIVAC

ATT-08-007

El accesorio de elevación de vacío eT-Hover-univac es ideal para manipular de forma segura piezas de vidrio y placas cerámicas o metálicas. Permite elevar cargas de hasta 700 kg en posición horizontal y vertical. Gracias a su estructura modular, el dispositivo de elevación se puede adaptar con gran exactitud a las dimensiones de la pieza. Se incluyen cuatro ventosas adicionales para poder manipular piezas de gran tamaño y alcanzar así la capacidad máxima de 700 kg. Sin embargo, en la configuración básica con 4 ventosas, podrá levantar 360 kg en posición vertical y 500 kg en posición horizontal. El accesorio vendrá con un práctico y compacto control remoto para activar y desactivar la función de vacío. Se requiere un cabrestante para la manipulación del accesorio (no incluido)

COMPROBAR PREDISPOSICIONES NECESARIAS

ET-HOVER-UNIVAC

CAPACIDAD DE CARGA MÁXIMA	CAPACIDAD DE CARGA HORIZONTAL	CAPACIDAD DE CARGA VERTICAL	N.º VENTOSAS	SISTEMA DE VACÍO	RFID
700 kg (con 8 ventosas)	500 kg	360 kg	4+4 (BLSP 400 RL)	Bomba de membrana; 2,1 m^3/h, 12 V CC	X

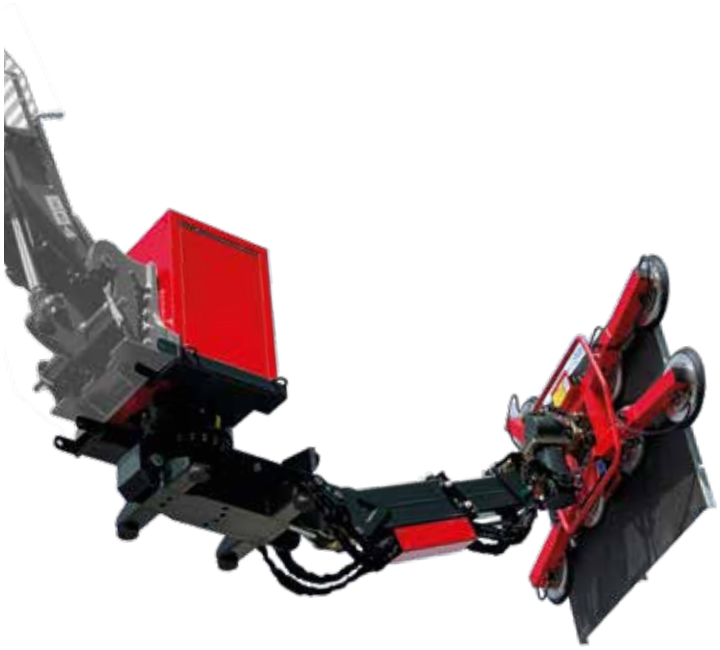

MANIPULADOR TELESCÓPICO DE VACÍO ET-LITOCRAN700

ATT-08-021

El accesorio consiste en la combinación de un cabezal 3D instalado en un brazo telescópico que puede extenderse hasta 3,2 m desde la cabeza del brazo del manipulador telescópico fijo o giratorio. En el vértice del brazo del accesorio se encuentra el cabezal de vacío. Gracias al control remoto, se pueden realizar los movimientos más finos en todas las direcciones. Ideal para manipular de forma segura piezas de vidrio y placas cerámicas o metálicas. Permite elevar cargas de hasta 700 kg en posición horizontal y vertical. Las piezas pueden inclinarse manualmente a 90° y rotarse a 360°. Las 4 ventosas adicionales suministradas en el kit permiten manipular piezas más grandes adaptándose al tamaño de la pieza, alcanzando así la capacidad máxima de 700 kg. Sin embargo, en la configuración básica con 4 ventosas, podrá levantar 360 kg en posición vertical y 500 kg en posición horizontal. El accesorio tiene un tiempo de carga de unas 4 horas y una autonomía de uso de 8 horas. Se incluye un práctico y compacto control remoto para activar y desactivar la función de vacío.

COMPROBAR PREDISPOSICIONES NECESARIAS

ET-LITOCRAN700

CAPACIDAD DE CARGA MÁXIMA	CAPACIDAD DE CARGA HORIZONTAL	CAPACIDAD DE CARGA VERTICAL	ROTACIÓN	N.º VENTOSAS	SISTEMA DE VACÍO	ALIMENTACIÓN	AUTONOMÍA	TIEMPO DE CARGA	RFID
700 kg (con 8 ventosas)	500 kg	360 kg	360° continua y manual	4+4 (BLSP 400 RL)	Bomba de membrana; 2,1 m^3/h, 12 V CC	12 V / 4 A	8 horas	3-4 horas	✓

EQUIPO PARA CAMBIO DE CILINDRO DE SUSPENSIÓN

ATT-08-002

Accesorio especialmente diseñado para desmontar de forma segura la suspensión y la caja de cambios delantera de los dúmpers. Es necesario ATT-08-004.

COMPROBAR PREDISPOSICIONES NECESARIAS

SCT

					SIDESHIFT		RFID
Cubo + suspensión: 9000 kg Solo suspensión: 7000 kg	2962 mm	60°	360°	360°	+/- 300 mm	Sin adaptador: 370 - 530 mm Con adaptador: 250 - 400 mm	✓

EQUIPO PARA CAMBIO DE CUBOS DE RUEDA

ATT-08-003

Accesorio diseñado específicamente para retirar cubos de rueda de dúmpers en condiciones de total seguridad. También puede utilizarse para otros vehículos de cantera y construcción. Es necesario ATT-08-004.

COMPROBAR PREDISPOSICIONES NECESARIAS

RWTH

22 000 kg	842 - 1322 mm	+/- 30°	✓

MULTIHERRAMIENTA: SOPORTE PARA DIFERENTES IMPLEMENTOS

ATT-08-004

Soporte necesario diseñado para el uso de los siguientes accesorios:

- ATT-06-010
- ATT-08-002
- ATT-08-003

MTM

MANIPULADOR PARA CINTA TRANSPORTADORA HASTA 25 T

ATT-08-008

Accesorio que facilita la sustitución de las cintas en las cintas transportadoras.
El accesorios consta de dos pies estabilizadores que se utilizan durante la fase de enrollado/desenrollado y de una columna retráctil hidráulica que permite sujetar o soltar el tambor que se encuentra centrado en las coronas motorizadas. Es posible accionar un tambor en el que se enrollan cintas de hasta 4 m de diámetro y 2,25 m de longitud, con una capacidad de carga de hasta 25 t.

CBR

				RFID
25 000 kg	1192,5 - 2842,5 mm	4449 - 6914 mm	360°	✓

CUCHILLA DE NIEVE

ATT-08-009

Equipo quitanieves dotado de una estructura portante de acero y de una contraplaca de acoplamiento rápido que cumple con la norma DIN 76060/A, o bien, como alternativa, una estructura de enganche de 3 puntos específica para el elevador delantero de 3 puntos típico de las máquinas agrícolas. Alerón delantero formado por dos secciones realizadas enteramente con acero. Rascador de seis sectores independientes hechos de acero antidesgaste. Sistema anticolisión que, mediante muelles de acero de rigidez ajustable, actúa de forma exclusiva en cada sector individual del rascador. Éstos se doblan hacia atrás (en sentido contrario a la dirección de marcha) si entran en contacto con un elemento rígido. Válvula de sobrepresión para amortiguar los golpes laterales, mangueras R2 con racores y conectores rápidos uniformados. La cuchilla transformable LTL puede colocarse en posición de cuña, con la hoja inclinada completamente hacia la derecha o la izquierda o bien en posición de cuña invertida (cuchara).

-

PESO ACCESORIO	ALTURA EN LA PUNTA	ALTURA EN EXTREMOS DE ALAS	ANCHURA DE TRABAJO	ANCHURA MÁX. EN MOVIMIENTO	RFID
900 kg	980 mm	1150 mm	3,47 m	4,00 m	✓

MANIPULADOR DE BOBINAS DE ACERO 30 TON (PUNTAL) CON DESPLAZAMIENTO LATERAL

ATT-08-012

Accesorio diseñado específicamente para manipular grandes bobinas de acero de hasta 30 toneladas en la industria pesada. Equipado con indicador de nivelación y de +/- 300 mm adicionales de desplazamiento lateral para facilitar las operaciones logísticas.

SCT 30T			
			RFID
30000 kg	2015 mm	+/- 300 mm	✓

MANIPULADOR DE BOBINAS DE ACERO DE 22 T (PINZA)

ATT-08-013

Accesorio diseñado específicamente para manipular grandes bobinas de acero en la industria pesada. Diámetro de 1200 a 1600 mm. Inclinación del perno de +/- 90° y desplazamiento lateral de +/- 300 mm.

CH 22T					
	MÁX.	MÍN.			RFID
22000 kg	1600 mm	1200 mm	+/- 90°	+/- 300 mm	✓

PINZA PARA MANIPULACIÓN Y DEMOLICIÓN

ATT-08-011

Pala para cargar material, con estructura reforzada para garantizar una sujeción firme y segura. Rotación de 360° y apertura de 1685 mm. Es necesario OPT-02-022.

COMPROBAR PREDISPOSICIONES NECESARIAS

BM 120			
			RFID
2000 kg	1685 mm	360°	✓

COMPATIBILIDAD

	ATT-**08-001**	ATT-**08-002**	ATT-**08-003**	ATT-**08-004**	ATT-**08-005**	ATT-**08-007**	ATT-**08-008**	ATT-**08-009**
RTH 5.18	✓	✗	✗	✗	✓	✓	✗	✗
RTH 5.21	✓	✗	✗	✗	✓	✓	✗	✗
RTH 5.23	✓	✗	✗	✗	✓	✓	✗	✗
RTH 5.25	✓	✗	✗	✗	✓	✓	✗	✗
RTH 6.22 EC/TC	✓	✗	✗	✗	✓	✓	✗	✗
RTH 6.26 EC/TC	✓	✗	✗	✗	✓	✓	✗	✗
RTH 6.31 EC/TC	✓	✗	✗	✗	✓	✓	✗	✗
RTH 8.27/TC	✓	✗	✗	✗	✓	✓	✗	✗
RTH 8.35/TC	✓	✗	✗	✗	✓	✓	✗	✗
RTH 8.39/TC	✓	✗	✗	✗	✓	✓	✗	✗
RTH 8.46/TC	✓	✗	✗	✗	✓	✓	✗	✗
RTH 8.51	✓	✗	✗	✗	✓	✓	✗	✗
RTH 10.37	✓	✗	✗	✗	✓	✓	✗	✗
RTH 13.26	✓	✗	✗	✗	✓	✓	✗	✗
TH 3.6	✗	✗	✗	✗	✗	✗	✗	✗
TH 3,5.7	✗	✗	✗	✗	✗	✗	✗	✗
TH 3,5.9	✗	✗	✗	✗	✗	✗	✗	✗
TH 4.15 S/SP	✗	✗	✗	✗	✗	✗	✗	✗
TH 4.19 S/SP	✗	✗	✗	✗	✗	✗	✗	✗
TH 4,5.19 P	✗	✗	✗	✗	✗	✓	✗	✗
TH 5.8 P	✗	✗	✗	✗	✗	✓	✗	✗
TH 5,5.15/P	✗	✗	✗	✗	✗	✓	✗	✗
TH 5,5.19 P	✗	✗	✗	✗	✗	✓	✗	✗
TH 5,5.24 P	✗	✗	✗	✗	✗	✓	✗	✗
TH 6.20 P	✗	✗	✗	✗	✗	✓	✗	✗
TH 7.10 P	✗	✗	✗	✗	✗	✓	✗	✗
HTH 10.10	✗	✗	✗	✗	✗	✓	✗	✗
HTH 12.10	✗	✗	✗	✗	✗	✓	✗	✗
HTH 16.10	✗	✓	✓	✓	✗	✗	✓	✓
HTH 20.10	✗	✓	✓	✓	✗	✗	✓	✓
HTH 25.11	✗	✓	✓	✓	✗	✗	✓	✓
HTH 27.11	✗	✓	✓	✓	✗	✗	✓	✓
HTH 35.12	✗	✓	✓	✓	✗	✗	✓	✓

	ATT-**08-010**	ATT-**08-011**	ATT-**08-012**	ATT-**08-013**	ATT-**08-014**	ATT-**08-018**	ATT-**08-021**
RTH 5.18	✓	✓	X	X	✓	X	✓
RTH 5.21	✓	✓	X	X	✓	X	✓
RTH 5.23	✓	✓	X	X	✓	X	✓
RTH 5.25	✓	✓	X	X	✓	X	✓
RTH 6.22 EC/TC	✓	✓	X	X	✓	X	✓
RTH 6.26 EC/TC	✓	✓	X	X	✓	X	✓
RTH 6.31 EC/TC	✓	✓	X	X	✓	X	✓
RTH 8.27/TC	✓	✓	X	X	✓	X	✓
RTH 8.35/TC	✓	✓	X	X	✓	X	✓
RTH 8.39/TC	✓	✓	X	X	✓	X	✓
RTH 8.46/TC	✓	✓	X	X	✓	X	✓
RTH 8.51	✓	✓	X	X	✓	X	✓
RTH 10.37	✓	✓	X	X	✓	X	✓
RTH 13.26	✓	✓	X	X	✓	X	✓
TH 3.6	X	X	X	X	X	X	X
TH 3,5.7	X	X	X	X	X	X	X
TH 3,5.9	X	X	X	X	X	X	X
TH 4.15 S/SP	X	X	X	X	X	X	X
TH 4.19 S/SP	X	X	X	X	X	X	X
TH 4,5.19 P	✓	X	X	X	✓	✓	✓
TH 5.8 P	✓	X	X	X	✓	✓	✓
TH 5,5.15/P	✓	X	X	X	✓	✓	✓
TH 5,5.19 P	✓	X	X	X	✓	✓	✓
TH 5,5.24 P	✓	X	X	X	✓	✓	✓
TH 6.20 P	✓	X	X	X	✓	✓	✓
TH 7.10 P	✓	X	X	X	✓	✓	✓
HTH 10.10	✓	✓	X	X	✓	✓	X
HTH 12.10	✓	✓	X	X	✓	✓	X
HTH 16.10	X	X	✓	✓	X	X	X
HTH 20.10	X	X	✓	✓	X	X	X
HTH 25.11	X	X	✓	✓	X	X	X
HTH 27.11	X	X	✓	✓	X	X	X
HTH 35.12	X	X	✓	✓	X	X	X

✓: SÍ X: NO

SECCIÓN
LISTA DE ACCESORIOS

DESCRIPCIÓN	CÓDIGO	PRODUCTO	SECCIÓN
PLATAFORMAS PARA PERSONAS			
plataforma para personas de 450 kg para minas	**ATT-01-027**	CP 1.8	1-7
Plataforma para personas 250 kg	**ATT-01-002**	PS 1,4	1-3
Plataforma para personas con rotación 250 kg	**ATT-01-003**	RP 1,4	1-2
Plataforma para personas con rotación 500 kg	**ATT-01-005**	RP 2,2	1-3
Plataforma para personas con rotación para túneles 500 kg	**ATT-01-013**	CRP 5	1-8
Plataforma para personas extensible con rotación 1000 kg	**ATT-01-016**	REP 10.2-4,7	1-5
Plataforma para personas extensible con rotación 500 kg - 4,5 m	**ATT-01-007**	REP 2-4,5	1-4
Plataforma para personas extensible con rotación 500 kg - 5,5 m	**ATT-01-009**	REP 2-5.5	1-4
Plataforma para personas extensible con rotación 500 kg - 6,5 m	**ATT-01-011**	REP 2-6.5	1-5
Plataforma para personas extensible con rotación 500 kg con polipasto 600 kg	**ATT-01-026**	REP 5.2-4,5 WO,6	1-8
Plataforma para personas extensible con rotación 1000 kg para asbesto/ amianto	**ATT-01-018**	RPRAB 10-3,5	1-9
Plataforma para personas extensible con rotación para tejados	**ATT-01-020**	RRP 10.2,5-3,5	1-9
Plataforma para personas 250 kg	**ATT-01-001**	P 1,4	1-2
Plataforma para personas telescópica 200 kg	**ATT-01-022**	TP 2.10	1-6
Plataforma para personas telescópica 450 kg	**ATT-01-004**	TP 4,5.10	1-7
Plataforma para personas telescópica para trabajar en positivo/negativo	**ATT-01-024**	TP O-U-R	1-6

DESCRIPCIÓN	CÓDIGO	PRODUCTO	SECCIÓN
CABRESTANTES			
Cabrestante con tiro doble 13 t	**ATT-02-018**	W 13	2-7
Cabrestante con tiro doble 16 t	**ATT-02-008**	W 16	2-6
Cabrestante con tiro doble 2,7 t	**ATT-02-001**	W 2,7	2-2
Cabrestante con tiro doble 3,5 t	**ATT-02-002**	W 3,5	2-2
Cabrestante con tiro doble 5 t	**ATT-02-019**	W 5	2-3
Cabrestante con tiro doble 6 t	**ATT-02-004**	W 6	2-4
Cabrestante con tiro doble 8 t	**ATT-02-006**	W 8	2-5
Cabrestante con tiro sencillo 1,75 t / doble 3,5 t	**ATT-02-009**	W 3,5 - 1,75	2-3
Cabrestante con tiro sencillo 3 t / doble 6 t	**ATT-02-010**	W 3 – 6	2-4
Cabrestante con tiro sencillo 3 t / doble 6 t / triple 8 t	**ATT-02-014**	W 3/6/8	2-9
Cabrestante con tiro sencillo 4 t / doble 8 t	**ATT-02-023**	W 4 – 8	2-5
Cabrestante con tiro sencillo 5 t / doble 10 t	**ATT-02-021**	W 5 – 10	2-6
Cabrestante equipado en la base del brazo telescópico con tiro sencillo 3 t / doble 6 t - para la circulación por carretera para RTH 6.22	**ATT-02-022**	WB 6	2-7
Cabrestante equipado en la base del brazo telescópico con tiro sencillo 3 t / doble 6 t - para la circulación por carretera para RTH 6.26	**ATT-02-012**	WB 6	2-8
Cabrestante equipado en la base del brazo telescópico con tiro sencillo 3 t / doble 6 t - para la circulación por carretera para RTH 6.31	**ATT-02-013**	WB 6	2-8
Cabrestante equipado en la base del brazo telescópico con tiro sencillo 4 t / doble 8 t - para la circulación por carretera para RTH 8.27	**ATT-02-005**	WB 8	2-9

SECCIÓN
LISTA DE ACCESORIOS

DESCRIPCIÓN	CÓDIGO	PRODUCTO	SECCIÓN
CARROS DE HORQUILLAS			
Carro de horqiullas 8 t ancho con horquillas de 1800 mm de longitud y posicionador	**ATT-03-058**	FCP 8T 72x72	3-17
Carro de horquillas 10 t ancho con posicionador y desplazamiento lateral	**ATT-03-036**	FCPT 10T 1,5	3-23
Carro de horquillas flotantes 16 t con posicionador	**ATT-03-023**	FCP 16T	3-26
Carro de horquillas 25 t con horquillas de 2400 mm de longitud	**ATT-03-057**	F 25T	3-28
Carro de horquillas 25 t, ancho con horquillas de 2400 mm de longitud y posicionador	**ATT-03-055**	FCP 25T 2,4	3-29
Carro de horquillas 25 t, ancho con horquillas de 2400 mm de longitud y posicionador y desplazamiento lateral	**ATT-03-056**	FCPT 25T	3-29
Carro de horquillas 8 t con posicionador	**ATT-03-035**	FCP 8T	3-17
Carro de horquillas ancho com horquillas largas (72x60")	**ATT-03-049**	FC 6x5 FIX	3-12
Carro de horquillas ancho con horquillas largas (72x72")	**ATT-03-048**	FC 72x72 FIX	3-11
Carro de horquillas con posicionador	**ATT-03-045**	FCP FIX	3-10
Carro de horquillas FEM con desplazamiento lateral	**ATT-03-044**	FCTF	3-10
Carro de horquillas FEM con desplazamiento lateral y posicionador	**ATT-03-063**	FCTF 3,5 FIX	3-9
Carro de horquillas FEM 2,5 t con inclinaciòn lateral - vaciado de bidones	**ATT-03-054**	RFCFS 2,5 FIX	3-4
Carro de horquillas FEM 3 t	**ATT-03-034**	FCFS 3T FIX	3-2
Carro de horquillas FEM 3 t con desplazamiento lateral	**ATT-03-066**	FCTF 3T FIX	3-3
Carro de horquillas FEM 3 t con desplazamiento lateral y posicionador	**ATT-03-068**	FCPT 3T FIX	3-3
Carro de horquillas FEM 3 t con posicionador	**ATT-03-067**	FCPS 3T FIX	3-4
Carro de horquillas FEM 5 t	**ATT-03-060**	FCF 5T I FIX	3-7
Carro de horquillas estándar FEM 5 t	**ATT-03-003**	FCF 5T 1,3	3-13
Carro de horquillas FEM 6 t	**ATT-03-010**	FCF 6T 1,3	3-14
Carro de horquillas FEM 8 t	**ATT-03-037**	FCF 8T SH 1,3	3-18
Carro de horquillas FEM con desplazamiento lateral	**ATT-03-061**	FCTF 3,5T FIX	3-8
Carro de horquillas FEM con desplazamiento lateral y posicionador	**ATT-03-046**	FCPT FIX R	3-11

DESCRIPCIÓN	CÓDIGO	PRODUCTO	SECCIÓN
Carro de horquillas FEM con posicionador	**ATT-03-062**	FCPF 3,5 FIX	3-8
Carro de horquillas FEM con rotación	**ATT-03-041**	RFC 5	3-20
Carro de horquillas FEM con rotación basculante	**ATT-03-002**	RFCT 5	3-19
Carro de horquillas FEM para TH	**ATT-03-043**	FCF 1,3 FIX	3-9
Carro de horquillas flotantes 10 t	**ATT-03-047**	FC 10T	3-18
Carro de horquillas flotantes 10 t	**ATT-03-018**	F 10T	3-21
Carro de horquillas flotantes 10 t - ancho con horquillas de 2500 mm de longitud y posicionador	**ATT-03-020**	FCP 10T 2,5 C	3-22
Carro de horquillas flotantes 10 t con posicionador	**ATT-03-019**	FCP 10T	3-22
Carro de horquillas flotantes 12,2 t	**ATT-03-013**	FC 12,2T	3-23
Carro de horquillas flotantes 12,2 t con horquillas de 2500 mm de longitud	**ATT-03-050**	FC 12,2T 2,5	3-24
Carro de horquillas flotantes 12,2 t con horquillas de 2500 mm de longitud y posicionador	**ATT-03-052**	FCP 12,2T 2,5	3-25
Carro de horquillas flotantes 12,2 t con horquillas para contenedores y posicionador	**ATT-03-053**	FCP 12,2T 2,5 C	3-25
Carro de horquillas flotantes 12,2 t con posicionador	**ATT-03-051**	FCP 12,2T	3-24
Carro de horquillas flotantes 13 t con posicionador	**ATT-03-021**	FCP 13T	3-19
Carro de horquillas flotantes 16 t	**ATT-03-022**	F 16T	3-26
Carro de horquillas flotantes 16 t - ancho con horquillas de 2400 mm de longitud y posicionador	**ATT-03-025**	FCPT 16T C	3-27
Carro de horquillas flotantes 16 t con horquillas de 2400 mm de longitud con posicionador	**ATT-03-024**	FCPT 16 2,4	3-27
Carro de horquillas flotantes 20 t con posicionador	**ATT-03-026**	FCP 20T	3-28
Carro de horquillas flotantes 27 t con posicionador	**ATT-03-029**	FCP 27T	3-30
Carro de horquillas flotantes 3 t	**ATT-03-016**	FCS 3T FIX	3-2
Carro de horquillas flotantes 30 t - ancho con posicionador y desplazamiento lateral	**ATT-03-031**	FCPT 30T 2,4 R	3-31
Carro de horquillas flotantes 30 t con posicionador	**ATT-03-030**	FCP 30T	3-30
Carro de horquillas flotantes 30 t extensible en anchura con posicionador	**ATT-03-032**	FCEP 30T 2,4 R	3-31
Carro de horquillas flotantes 35 Ton con posicionador	**ATT-03-033**	FCP 35T	3-32

SECCIÓN
LISTA DE ACCESORIOS

DESCRIPCIÓN	CÓDIGO	PRODUCTO	SECCIÓN
Carro de horquillas flotantes 5 t	**ATT-03-001**	FC 5T	3-12
Carro de horquillas flotantes 5,5 t	**ATT-03-040**	FC 5,5T FIX	3-6
Carro de horquillas flotantes 6 t	**ATT-03-006**	FC 6T	3-13
Carro de horquillas flotantes 6 t - ancho con horquillas de 1500 mm de longitud	**ATT-03-009**	FC 6T 6x5 FT	3-14
Carro de horquillas flotantes 6 t	**ATT-03-004**	FC 6T	3-6
Carro de horquillas flotantes 6 t - ancho con horquillas de 1800 mm de longitud	**ATT-03-014**	FC 6T 72x72 FIX	3-15
Carro de horquillas flotantes 7 t	**ATT-03-011**	FC 7T FIX S	3-7
Carro de horquillas flotantes 8 t	**ATT-03-015**	FC 8T L	3-15
Carro de horquillas flotantes 8 t	**ATT-03-007**	FC 8T 46 L	3-16
Carro de horquillas flotantes 8 t - ancho con horquillas de 1800 mm de longitud	**ATT-03-017**	FC 8T 72x72	3-16
Carro de horquillas flotantes 4,5 t	**ATT-03-042**	FC 4,5T FIX	3-5
Carro de horquillas flotantes 5 t	**ATT-03-039**	FC 5T FIX	3-5
Rejilla de protección de carga para carro horquillas flotantes	**ATT-03-038**	PC	3-20
Rejilla de protección de carga para horquillas FEM	**ATT-03-005**	PCF	3-21

DESCRIPCIÓN	CÓDIGO	PRODUCTO	SECCIÓN
BRAZOS ENREJADOS CON/SIN CABRESTANTE			
Brazo cajón con gancho 2 t	**ATT-04-013**	J 2000	4-6
Brazo cajón con gancho 4 t	**ATT-04-024**	J 4000	4-6
Brazo cajón con gancho 8 t	**ATT-04-026**	J 8000	4-9
Brazo cajón de dos ganchos 2t - 7t	**ATT-04-027**	J 2000 / 7000	4-7
Brazo de 3 ganchos 20 t - 15 t - 10 t	**ATT-04-008**	J 20 S-3	4-10
Brazo de cuello de cisne con gancho 3 t	**ATT-04-023**	JCC 3000	4-9
Brazo enrejado con cabrestante con tiro doble 2 t	**ATT-04-015**	JW 2000	4-3
Brazo enrejado con cabrestante con tiro sencillo 1,2 t / doble 3 t	**ATT-04-009**	JW 1200/3000	4-8
Brazo enrejado con cabrestante con tiro sencillo 1,5 t	**ATT-04-011**	JW 1500	4-3
Brazo enrejado con cabrestante con tiro sencillo 2,7 t	**ATT-04-017**	JW 2700	4-4
Brazo enrejado con cabrestante con tiro sencillo 3 t	**ATT-04-019**	JW 3000	4-4
Brazo enrejado con cabrestante con tiro sencillo 800 kg	**ATT-04-005**	JW 800	4-2
Brazo enrejado con cabrestante con tiro sencillo 800 kg / doble 1,5 t	**ATT-04-007**	JW 800/1500	4-7
Brazo enrejado con cabrestante con tiro sencillo 900 kg	**ATT-04-028**	JW 900	4-2
Brazo enrejado con gancho 600 kg	**ATT-04-001**	J 600	4-5
Brazo telescópico hidráulico con gancho 1,5 / 2,5 t	**ATT-04-021**	JT 2500	4-8
Plumín con gancho 2 t [1,2 m]	**ATT-04-002**	JS 2000	4-5

SECCIÓN
LISTA DE ACCESORIOS

DESCRIPCIÓN	CÓDIGO	PRODUCTO	SECCIÓN
GANCHOS			
Gancho 10 Ton	**ATT-05-005**	H 10	5-4
Gancho 13 Ton	**ATT-05-013**	H 13	5-5
Gancho 16 Ton	**ATT-05-007**	H 16S	5-5
Gancho 20 Ton	**ATT-05-008**	H 20S	5-6
Gancho 3 t	**ATT-05-004**	HS 3	5-2
Gancho 30 Ton	**ATT-05-009**	H 30S	5-6
Gancho 40 Ton estrecho	**ATT-05-011**	H 40S	5-7
Gancho 5 ton	**ATT-05-014**	H 5	5-2
Gancho 50 Ton	**ATT-05-012**	H 50	5-7
Gancho 6 ton	**ATT-05-001**	H 6	5-3
Gancho 7 t	**ATT-05-002**	H 7	5-3
Gancho 8 Ton	**ATT-05-003**	H 8	5-4

DESCRIPCIÓN	CÓDIGO	PRODUCTO	SECCIÓN
MANIPULADORES			
Manipulador 3D-Film ,5 t	**ATT-06-002**	3DF 2,5	6-2
Manipulador 4D-Film 900 kg	**ATT-06-008**	4DFH 0,9	6-7
Manipulador de neumáticos 16 t - 63"	**ATT-06-007**	TC 16.63 CP	6-6
Manipulador de neumáticos 2,5 t - 25"	**ATT-06-003**	TC 2,5.25	6-3
Manipulador de neumáticos 3,5 t - 55"	**ATT-06-004**	TC 3,5	6-8
Manipulador de neumáticos 3,8 t - 49"	**ATT-06-005**	TC 3,8.49	6-3
Manipulador de neumáticos 8 t - 63"	**ATT-06-006**	TC 08.63	6-6
Pinza para cilindros 11 t	**ATT-06-010**	CC	6-7
Pinza para cilindros 4,5 t	**ATT-06-011**	CC 4.5	6-5
Pinza para cilindros 4,5 t	**ATT-06-012**	CC 4.5	6-8
Pinza para costillas para túneles 4 t	**ATT-06-001**	RC 4T	6-2
Pinza para tubos 1000 kg	**ATT-06-009**	PC 1000	6-4
Pinza para tubos 16,6 t	**ATT-06-014**	FC 4,5 T PIPES	6-5
Pinza para tubos 4,5 t	**ATT-06-013**	FCG 16,6 T 2,4	6-4

SECCIÓN
LISTA DE ACCESORIOS

DESCRIPCIÓN	CÓDIGO	PRODUCTO	SECCIÓN
PALAS			
Contenedor de material inerte 2000 l	**ATT-07-007**	BIM 2000	7-9
Pala 5900 l (4x1)	**ATT-07-006**	4X1 5900	7-11
Pala 850 l (4 en 1)	**ATT-07-009**	4X1 850L	7-10
Pala con filo de corte atornillado 1000 l	**ATT-07-015**	CB 1000 DL	7-2
Pala con filo de corte atornillado 1500 l	**ATT-07-016**	CB 1500 DL	7-3
Pala con filo de corte atornillado 2000 l	**ATT-07-018**	CB 2000 DL	7-3
Pala con filo de corte soldado 1000 l	**ATT-07-013**	CB 1000 SL	7-7
Pala con filo de corte soldado 1000 l (anchura 2100 mm)	**ATT-07-021**	CB 1000 2,1 SL	7-6
Pala con filo de corte soldado 1500 l	**ATT-07-014**	CB 1500 SL	7-7
Pala con filo de corte soldado 2000 l	**ATT-07-017**	CB 2000 SL	7-8
Pala con filo de corte soldado 800 l	**ATT-07-005**	CB 1500	7-5
Pala con filo de corte soldado 800 l (anchura 2100 mm)	**ATT-07-002**	CB 800 SL	7-6
Pala con garra (con dientes soldados) – Capacidad colmada 900 l	**ATT-07-001**	AB 900 2,03 G	7-2
Pala con garra 1000 l	**ATT-07-008**	CB 1000 TR	7-10
Pala reforzada con filo de corte atornillado 1500 l	**ATT-07-010**	CB 1500	7-4
Pala reforzada con filo de corte atornillado 2000 l	**ATT-07-011**	CB 2000	7-4
Pala reforzada con filo de corte atornillado 2500 l	**ATT-07-012**	CB 2500	7-5
Pala renforzada con filo de corte soldado 1000 l	**ATT-07-019**	CB 1000	7-8
Pala renforzada con filo de corte soldado 1500 l	**ATT-07-020**	CB 1500	7-9

DESCRIPCIÓN	CÓDIGO	PRODUCTO	SECCIÓN
ACCESORIOS ESPECIALES			
Accesorio de elevación de vacío Et-hover-univac	**ATT-08-007**	ET-HOOVER -UNIVAC	8-4
Brazo cortarramas con pinza 1,5 t	**ATT-08-005**	JGS-GMT050 TTC	8-2
Cortarramas	**ATT-08-001**	-	8-2
Cuchilla de nieve	**ATT-08-009**	-	8-7
Equipo para cambio de cilindro de suspensión	**ATT-08-002**	SCT	8-5
Equipo para cambio de cubos de rueda	**ATT-08-003**	RWTH	8-6
Manipulador de bobinas de acero 22 t (pinza)	**ATT-08-013**	CH 22T	8-8
Manipulador de bobinas de acero 30 t (puntal) con posicionador	**ATT-08-012**	SCT 30T	8-8
Manipulador para cinta transportadora hasta 25 t	**ATT-08-008**	CBR	8-7
Manipulador telescópico de vacío Et-litocran700	**ATT-08-021**	ET-LITOCRAN700	8-5
Multiherramienta: soporte para diferentes implementos	**ATT-08-004**	MTM	8-6
Pala de hormigón 600 l	**ATT-08-010**	BB 600	8-3
Pala de mezcla 700 l	**ATT-08-014**	MB 700 SL	8-3
Pinza de manipulación y demolición	**ATT-08-011**	BM 120	8-9
Pinza para reciclaje - papel 3,2 t	**ATT-08-018**	-	8-4

MAGNI

MAGNI
MAGNI
MAGNI
A

Los datos de este folleto se facilitan con fines informativos y están sujetos a cambios sin previo aviso.

magnith.com

#LIFT**DIFFERENT**