ACCESSOIRES
RTH / TH / HTH

MAGNI
TELESCOPIC HANDLERS

IF YOU DREAM IT, YOU CAN DO IT.

Riccardo Magni Président & CEO

Nous bâtissons l'avenir.
L'avenir n'est pas un hasard, il se construit jour après jour. Depuis 2013, pour Magni, l'avenir signifie défi, esprit d'entreprise, innovation. Cette vision est inscrite au plus profond de l'ADN de notre marque. Elle se matérialise par un engagement continu dans la recherche et dans le développement de nouvelles solutions et technologies.

COLLECTION

ACCESSOIRES

PANIERS NACELLES

Afin d'atteindre en toute sécurité toutes les hauteurs, Magni propose une large gamme de paniers nacelles. Modèles standards ou versions plus spécifiques, vous trouverez la solution parfaite pour chaque application, qu'il s'agisse de construction ou de grands travaux de maintenance.

Section 1

TABLIERS PORTE-FOURCHES

Idéaux pour répondre aux besoins des secteurs les plus exigeants tels que les carrières et les mines, nos tabliers porte-fourches sont adaptés à tous les travaux, même dans des conditions extrêmes. Des tabliers porte-fourches les plus simples à ceux dotés de capacités élevées et de fourches surdimensionnées, vous trouverez le modèle idéal pour accomplir votre travail.

Section 3

TREUILS

Des performances toujours optimales pour soulever et déplacer des charges sans effort grâce à notre gamme de treuils. Compacts, robustes, ce sont des accessoires de première qualité, qui portent la signature Magni dans chaque détail de conception.

Section 2

POTENCE TREILLIS AVEC/ SANS TREUIL

Puissantes et polyvalentes, les potences treillis sont parfaites pour tous les travaux. Leur nature leur permet de s'adapter à n'importe quel contexte professionnel, en offrant toujours les meilleures solutions.

Section 4

CROCHETS

Simples mais extrêmement polyvalents et résistants, les crochets homologués Magni diversifient les applications dans le secteur du bâtiment. La gamme se compose de crochets de différentes capacités pour répondre aux besoins spécifiques du marché et garantir des performances optimales.

Section 5

GODETS

Développés pour les secteurs de la construction et de l'entretien, nos godets offrent différentes capacités de levage, ce qui en fait des partenaires fiables pour tous les professionnels du métier. La performance et la qualité sont garanties pour tous les accessoires Magni.

Section 7

MANIPULATEURS

Conçus pour répondre aux besoins spécifiques de l'industrie minière et des carrières ainsi qu'à ceux du secteur de la logistique, nos pinces vous offrent une flexibilité et des performances inégalées. Une gamme conçue spécifiquement pour relever les défis les plus difficiles dans n'importe quel environnement.

Section 6

ACCESSOIRES SPÉCIAUX

Cette catégorie est consacrée à tous les accessoires qui remplissent des fonctions spécifiques pour certains secteurs. Qu'il s'agisse de l'enlèvement de grands arbres, du nettoyage des routes à l'aide de pelles à neige ou de l'installation de vitres en hauteur, Magni conçoit toujours des solutions optimales pour répondre aux exigences spécifiques du marché.

Section 8

PANIERS NACELLES

Afin d'atteindre en toute sécurité toutes les hauteurs, Magni propose une large gamme de paniers nacelles. Modèles standards ou versions plus spécifiques, vous trouverez la solution parfaite pour chaque application, qu'il s'agisse de construction ou de grands travaux de maintenance.

Vérifier la compatibilité et la capacité de charge de chaque accessoire auprès de son revendeur de confiance.

PANIER NACELLE 250 KG

ATT-01-001

Panier nacelle fixe, capacité maximale 250 kg, homologué pour deux personnes. Structure en acier galvanisé et renforcé. Plancher antidérapant pour une meilleure stabilité de l'opérateur, même dans des conditions humides.

VÉRIFIER LES PRÉDISPOSITIONS REQUISES

P 1,4			
			RFID
250 kg	1 400 x 700 mm	2	✓

PANIER NACELLE ORIENTABLE 250 KG

ATT-01-003

Panier nacelle orientable +/- 90°, capacité maximale 250 kg, homologué pour deux personnes. Structure en acier galvanisé et renforcé. Plancher antidérapant pour une meilleure stabilité de l'opérateur, même dans des conditions humides.

VÉRIFIER LES PRÉDISPOSITIONS REQUISES

RP 1,4				
				RFID
250 kg	1 400 x 670 mm	+ / - 90°	2	✓

PANIER NACELLE 250 KG

ATT-01-002

Panier nacelle fixe, capacité maximale 250 kg, homologué pour deux personnes. Structure en acier galvanisé et renforcé. Plancher antidérapant pour une meilleure stabilité de l'opérateur, même dans des conditions humides.

VÉRIFIER LES PRÉDISPOSITIONS REQUISES

PS 1,4				
				RFID
250 kg	1 400 x 700 mm	✗	2	✗

PANIER NACELLE ORIENTABLE 500 KG

ATT-01-005

Panier nacelle orientable, capacité maximale 500 kg, homologué pour trois personnes. Structure en acier galvanisé et renforcé. Plancher antidérapant pour une meilleure stabilité de l'opérateur, même dans des conditions humides. Capteur de surcharge et crémaillère avec système antichoc qui garantit des mouvements de rotation fluides et harmonieux au démarrage et à l'arrêt. Pratiques poches sous le panier nacelle pour la manutention avec fourches.

VÉRIFIER LES PRÉDISPOSITIONS REQUISES

RP 2,2				
				RFID
500 kg	2 230 x 1 156 mm	+ / - 90°	3	✓

PANIER NACELLE EXTENSIBLE ORIENTABLE 500 KG - 4,5 M

ATT-01-007

Panier nacelle extensible orientable, capacité maximale 500 kg, homologué pour trois personnes. Structure en acier galvanisé et renforcé. Plancher antidérapant pour une meilleure stabilité de l'opérateur, même dans des conditions humides. Capteur de surcharge et crémaillère avec système antichoc qui garantit des mouvements de rotation fluides et harmonieux au démarrage et à l'arrêt. Un efficace système d'extension breveté permet de gagner un mètre par côté. Pratiques poches sous le panier nacelle pour la manutention avec fourches.

VÉRIFIER LES PRÉDISPOSITIONS REQUISES

REP 2-4,5				
				RFID
500 kg	2 350 - 4 530 x 1 100 mm	+ / - 90°	3	✓

PANIER NACELLE EXTENSIBLE ORIENTABLE 500 KG - 5,5 M

ATT-01-009

Panier nacelle extensible orientable, capacité maximale 500 kg, homologué pour trois personnes. Structure en acier galvanisé et renforcé. Plancher antidérapant pour une meilleure stabilité de l'opérateur, même dans des conditions humides. Capteur de surcharge et crémaillère avec système antichoc qui garantit des mouvements de rotation fluides et harmonieux au démarrage et à l'arrêt. Un efficace système d'extension breveté permet de gagner un mètre par côté. Pratiques poches sous le panier nacelle pour la manutention avec fourches.

VÉRIFIER LES PRÉDISPOSITIONS REQUISES

REP 2-5.5				
				RFID
500 kg	2 350 - 4 530 x 1 150 mm	+ / - 90°	3	✓

PANIER NACELLE EXTENSIBLE ORIENTABLE 500 KG - 6,5 M

ATT-01-011

Panier nacelle extensible orientable, capacité maximale 500 kg, homologué pour trois personnes. Structure en acier galvanisé et renforcé. Plancher antidérapant pour une meilleure stabilité de l'opérateur, même dans des conditions humides. Capteur de surcharge et crémaillère avec système antichoc qui garantit des mouvements de rotation fluides et harmonieux au démarrage et à l'arrêt. Un efficace système d'extension breveté permet de gagner un mètre par côté. Pratiques poches sous le panier nacelle pour la manutention avec fourches.

VÉRIFIER LES PRÉDISPOSITIONS REQUISES

REP 2-6.5

				RFID
500 kg	2 350 - 6 530 x 1 150 mm	+ / - 90°	3	✓

PANIER NACELLE EXTENSIBLE ORIENTABLE 1 000 KG

ATT-01-016

Panier nacelle extensible orientable, capacité maximale 1 000 kg, homologué pour trois personnes. Structure en acier galvanisé et renforcé. Plancher antidérapant pour une meilleure stabilité de l'opérateur, même dans des conditions humides. Capteur de surcharge et crémaillère avec système antichoc qui garantit des mouvements de rotation fluides et harmonieux au démarrage et à l'arrêt. Un efficace système d'extension breveté permet de gagner un mètre par côté. Pratiques poches sous le panier nacelle pour la manutention avec fourches.

VÉRIFIER LES PRÉDISPOSITIONS REQUISES

REP 10.2-4,7

				RFID
1 000 kg	2 384 - 4 685 x 1 150 mm	+ / - 90°	3	✓

PANIER NACELLE PENDULAIRE TÉLESCOPIQUE 200 KG

ATT-01-022

Panier nacelle pendulaire télescopique extensible, capacité maximale 200 kg, homologué pour deux personnes. Sa flèche télescopique ajoute jusqu'à 10,2 m à la hauteur maximale de la machine avec un panier nacelle standard. Structure en acier galvanisé et renforcé. Plancher antidérapant pour une meilleure stabilité de l'opérateur, même dans des conditions humides. La rotation +/- 90° se fait par actionneur rotatif hydraulique.

VÉRIFIER LES PRÉDISPOSITIONS REQUISES

TP 2.10

200 kg	1 400 x 670 mm	+ / - 90°	2	6 430 - 10 200 mm	6 440 - 9 770 mm	3 330 mm	✓

PANIER NACELLE PENDULAIRE TÉLESCOPIQUE POSITIF/NÉGATIF 250 KG

ATT-01-024

Panier nacelle pendulaire télescopique extensible, capacité maximale 250 kg, homologué pour deux personnes. Il permet de travailler en positif et en négatif. Il est idéal pour l'entretien des viaducs ou pour toute intervention nécessitant d'atteindre des zones difficiles d'accès. Le passage du mode de travail positif à négatif s'effectue hydrauliquement, ce qui garantit une sécurité maximale. Structure en acier galvanisé et renforcé. Plancher antidérapant pour une meilleure stabilité de l'opérateur, même dans des conditions humides.

VÉRIFIER LES PRÉDISPOSITIONS REQUISES

TP O-U-R

250 kg	1 240 x 860 mm	340° hydraulique	2	4 132 - 6 270 mm	2 862-4 593 mm	3 950 - 5 681 mm	1 800 mm	✓

PANIER NACELLE PENDULAIRE TÉLESCOPIQUE 450 KG

ATT-01-004

Nacelle télescopique extensible d'une capacité maximale de 450 kg et homologuée pour trois personnes. Grâce à la flèche télescopique dont elle est équipée, elle permet d'augmenter de 12 m la hauteur de travail maximale pouvant être atteinte par rapport à une nacelle standard. Structure en acier galvanisé et renforcé. Plancher antidérapant pour assurer une plus grande stabilité à l'opérateur, même dans des conditions humides. La rotation de 360° avec la flèche fermée, combinée à la correction angulaire de +/-20° avec la flèche déployée, fait de cette nacelle une solution de pointe pour le travail en hauteur.

TP 4,5.10

450 kg	2 440 x 910 mm	360°	3	6 632 - 10 030 mm	6 891 - 11 541 mm	2 950 mm	✓

PANIER NACELLE POUR SECTEUR MINIER 450 KG

ATT-01-027

Panier nacelle spécial destiné au secteur minier, capacité maximale 450 kg, homologué pour deux personnes. Avec grille de protection intégrée sur le dessus du panier nacelle pour protéger contre la chute de débris. Des capteurs anti-écrasement sont installés sur les grilles de protection pour une sécurité accrue en cas d'erreur humaine. Structure en acier galvanisé et renforcé. Plancher antidérapant pour une meilleure stabilité de l'opérateur, même dans des conditions humides. Pratiques poches sous le panier nacelle pour la manutention avec fourches.

VÉRIFIER LES PRÉDISPOSITIONS REQUISES

CP 1.8

450 kg	1 810 x 1 000 mm	2	✓

PANIER NACELLE EXTENSIBLE ORIENTABLE 500 KG AVEC POTENCE TREUIL DE 600 KG

ATT-01-026

Panier nacelle extensible orientable, capacité maximale 500 kg, homologué pour trois personnes. Avec potence treuil de 600 kg à commande hydraulique, rotation de +/- 90°, levage de 0 à 64° et câble de 49 m. Structure en acier galvanisé et renforcé. Plancher antidérapant pour une meilleure stabilité de l'opérateur, même dans des conditions humides. Capteur de surcharge et crémaillère avec système antichoc qui garantit des mouvements de rotation fluides et harmonieux au démarrage et à l'arrêt. Un efficace système d'extension breveté permet de gagner un mètre par côté. Pratiques poches sous le panier nacelle pour la manutention avec fourches.

VÉRIFIER LES PRÉDISPOSITIONS REQUISES

REP 5.2-4,5 WO,6

									RFID
500 kg	2 350 - 4 530 mm x 1 100 mm	+ / - 90°	3	600 kg	2 029 mm	+ / - 90° manuelle	0° /64°	49 m	✓

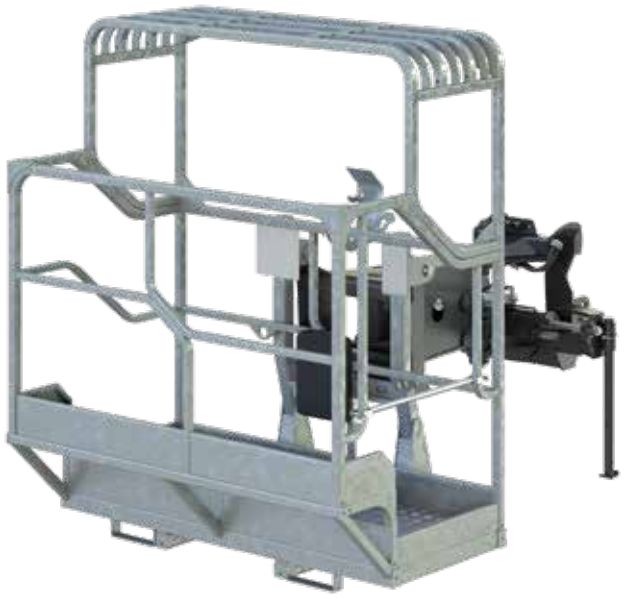

PANIER NACELLE ORIENTABLE POUR TUNNEL 500 KG

ATT-01-013

Panier nacelle spécial destiné au secteur minier ou à une utilisation en tunnel, capacité maximale 500 kg, homologué pour trois personnes. Avec grille de protection intégrée sur le dessus du panier nacelle pour protéger contre l'écrasement et la chute de débris. Structure en acier galvanisé et renforcé. Plancher antidérapant pour une meilleure stabilité de l'opérateur, même dans des conditions humides. Crémaillère avec système antichoc qui garantit des mouvements de rotation fluides et harmonieux au démarrage et à l'arrêt. Pratiques poches sous le panier nacelle pour la manutention avec fourches.

VÉRIFIER LES PRÉDISPOSITIONS REQUISES

CRP 5

				RFID
500 kg	1 810 x 1 000 mm	+/- 90° hydraulique	3	✓

PANIER NACELLE EXTENSIBLE ORIENTABLE 1 000 KG POUR AMIANTE

ATT-01-018

Panier nacelle spécial pour l'élimination de l'amiante en hauteur, capacité 1 000 kg, homologué pour deux personnes. Deux postes de travail fermés assurant la sécurité des opérateurs grâce à une commande à pédale. Le déplacement du panier nacelle ne peut se faire qu'avec l'autorisation simultanée des deux opérateurs. Sa paroi frontale rabattable en position ouverte permet de manipuler et de transférer les matériaux sur le toit en toute sécurité. Plancher antidérapant pour une meilleure stabilité de l'opérateur, même dans des conditions humides. Capteur de surcharge et crémaillère avec système antichoc qui garantit des mouvements de rotation fluides et harmonieux au démarrage et à l'arrêt.

VÉRIFIER LES PRÉDISPOSITIONS REQUISES

RPRAB 10-3,5

				RFID
1 000 kg	Déployé : 3 510 x 2 210 mm Replié : 3 510 x 1 155 mm	+/- 90° hydraulique	2	✓

PANIER NACELLE EXTENSIBLE ORIENTABLE POUR TOITS 1 000 KG

ATT-01-020

Panier nacelle extensible orientable, capacité maximale 1 000 kg, homologué pour trois personnes. Sa paroi frontale rabattable facilite le chargement et le déchargement des matériaux. Présence de capteurs qui empêchent les mouvements en cas de panier nacelle ouvert. Structure en acier galvanisé et renforcé. Plancher antidérapant pour une meilleure stabilité de l'opérateur, même dans des conditions humides. Capteur de surcharge et crémaillère avec système antichoc qui garantit des mouvements de rotation fluides et harmonieux au démarrage et à l'arrêt. Pratiques poches sous le panier nacelle pour la manutention avec fourches.

VÉRIFIER LES PRÉDISPOSITIONS REQUISES

RRP 10.2,5-3,5

						RFID
1 000 kg	Déployé : 3 420 x 1 880 mm Replié : 2 470 x 1 880 mm	+/- 90° hydraulique	3	2 020 mm	740 mm	✓

COMPATIBILITÉ

	ATT-**01-001**	ATT-**01-002**	ATT-**01-003**	ATT-**01-004**	ATT-**01-005**	ATT-**01-007**	ATT-**01-009**	ATT-**01-011**
RTH 5.18	✓	✗	✓	✗	✓	✓	✓	✓
RTH 5.21	✓	✗	✓	✗	✓	✓	✓	✓
RTH 5.23	✓	✗	✓	✗	✓	✓	✓	✓
RTH 5.25	✓	✗	✓	✗	✓	✓	✓	✓
RTH 6.22 EC/TC	✓	✗	✓	✗	✓	✓	✓	✓
RTH 6.26 EC/TC	✓	✗	✓	✗	✓	✓	✓	✓
RTH 6.31 EC/TC	✓	✗	✓	✗	✓	✓	✓	✓
RTH 8.27/TC	✓	✗	✓	✓	✓	✓	✓	✓
RTH 8.35/TC	✓	✗	✓	✓	✓	✓	✓	✓
RTH 8.39/TC	✓	✗	✓	✓	✓	✓	✓	✓
RTH 8.46/TC	✓	✗	✓	✓	✓	✓	✓	✓
RTH 8.51	✓	✗	✓	✓	✓	✓	✓	✓
RTH 10.37	✓	✗	✓	✗	✓	✓	✓	✓
RTH 13.26	✓	✗	✓	✗	✓	✓	✓	✓
TH 3.6	✗	✓	✗	✗	✗	✗	✗	✗
TH 3,5.7	✓	✗	✗	✗	✗	✗	✗	✗
TH 3,5.9	✓	✗	✗	✗	✗	✗	✗	✗
TH 4.15 S/SP	✗	✗	✗	✗	✗	✗	✗	✗
TH 4.19 S/SP	✗	✗	✗	✗	✗	✗	✗	✗
TH 4,5.19 P	✓	✗	✓	✗	✗	✓	✗	✗
TH 5.8 P	✓	✗	✓	✗	✗	✗	✗	✗
TH 5,5.15/P	✓	✗	✓	✗	✗	✓	✗	✗
TH 5,5.19 P	✓	✗	✓	✗	✗	✓	✗	✗
TH 5,5.24 P	✓	✗	✓	✗	✗	✓	✗	✗
TH 6.20 P	✓	✗	✓	✗	✗	✓	✗	✗
TH 7.10 P	✓	✗	✓	✗	✗	✗	✗	✗
HTH 10.10	✗	✗	✗	✗	✗	✗	✗	✗
HTH 12.10	✗	✗	✗	✗	✗	✗	✗	✗
HTH 16.10	✗	✗	✗	✗	✗	✗	✗	✗
HTH 20.10	✗	✗	✗	✗	✗	✗	✗	✗
HTH 25.11	✗	✗	✗	✗	✗	✗	✗	✗
HTH 27.11	✗	✗	✗	✗	✗	✗	✗	✗
HTH 35.12	✗	✗	✗	✗	✗	✗	✗	✗

	ATT-**01-013**	ATT-**01-016**	ATT-**01-018**	ATT-**01-020**	ATT-**01-022**	ATT-**01-024**	ATT-**01-026**	ATT-**01-027**
RTH 5.18	✓	✓	✓	✓	✓	✓	✓	✓
RTH 5.21	✓	✓	✓	✓	✓	✓	✓	✓
RTH 5.23	✓	✓	✓	✓	✓	✓	✓	✓
RTH 5.25	✓	✓	✓	✓	✓	✓	✓	✓
RTH 6.22 EC/TC	✓	✓	✓	✓	✓	✓	✓	✓
RTH 6.26 EC/TC	✓	✓	✓	✓	✓	✓	✓	✓
RTH 6.31 EC/TC	✓	✓	✓	✓	✓	✓	✓	✓
RTH 8.27/TC	✓	✓	✓	✓	✓	✓	✓	✓
RTH 8.35/TC	✓	✓	✓	✓	✓	✓	✓	✓
RTH 8.39/TC	✓	✓	✓	✓	✓	✓	✓	✓
RTH 8.46/TC	✓	✓	✓	✓	✓	✓	✓	✓
RTH 8.51	✓	✓	✓	✓	✓	✓	✓	✓
RTH 10.37	✓	✓	✓	✓	✓	✓	✓	✓
RTH 13.26	✓	✓	✓	✓	✓	✓	✓	✓
TH 3.6	X	X	X	X	X	X	X	X
TH 3,5.7	X	X	X	X	X	X	X	X
TH 3,5.9	X	X	X	X	X	X	X	X
TH 4.15 S/SP	X	X	X	X	X	X	X	X
TH 4.19 S/SP	X	X	X	X	X	X	X	X
TH 4,5.19 P	X	✓	X	X	X	X	X	✓
TH 5.8 P	X	X	X	X	X	X	X	✓
TH 5,5.15/P	X	✓	X	X	X	X	X	✓
TH 5,5.19 P	X	✓	X	X	X	X	X	✓
TH 5,5.24 P	X	✓	X	X	X	X	X	✓
TH 6.20 P	X	✓	X	X	X	X	X	✓
TH 7.10 P	X	X	X	X	X	X	X	✓
HTH 10.10	X	X	X	X	X	X	X	X
HTH 12.10	X	X	X	X	X	X	X	X
HTH 16.10	X	X	X	X	X	X	X	X
HTH 20.10	X	X	X	X	X	X	X	X
HTH 25.11	X	X	X	X	X	X	X	X
HTH 27.11	X	X	X	X	X	X	X	X
HTH 35.12	X	X	X	X	X	X	X	X

✓: OUI X: NON

TREUILS

Des performances toujours optimales pour soulever et déplacer des charges sans effort grâce à notre gamme de treuils. Compacts, robustes, ce sont des accessoires de première qualité, qui portent la signature Magni dans chaque détail de conception.

Vérifier la compatibilité et la capacité de charge de chaque accessoire auprès de son revendeur de confiance.

TREUIL LIGNE DOUBLE 2,7 T

ATT-02-001

Treuil, capacité maximale 2 700 kg, avec crochet pivotant homologué et linguet de sécurité. Accessoire équipé d'un rouleau presse-câble et d'un système de fin de course hydraulique pour la montée/descente du câble. Support métallique pour le stockage inclus.

W 2,7				
				RFID
2 700 kg	10 mm	25 m	24 m/min	✓

TREUIL LIGNE DOUBLE 3,5 T

ATT-02-002

Treuil, capacité maximale 3 500 kg, avec crochet pivotant homologué. Accessoire équipé d'un rouleau presse-câble et d'un système de fin de course hydraulique pour la montée/descente du câble. Support métallique pour le stockage inclus.

W 3,5				
				RFID
3 500 kg	10 mm	25 m	25 m/min	✓

TREUIL LIGNE SIMPLE 1,75 T/DOUBLE 3,5 T

ATT-02-009

Treuil configurable sur deux capacités : 3 500 kg ligne double et 1 750 kg ligne simple. Accessoire équipé d'un rouleau presse-câble et d'un système de fin de course hydraulique pour la montée/descente du câble. Support métallique pour le stockage inclus.

W 3,5 - 1,75				
				RFID
1 750 / 3 500 kg	10 mm	54 m (ligne simple 1,75 t) 27 m (ligne double 3,5 t)	48/24 m/min	✓

TREUIL LIGNE DOUBLE 5 T

ATT-02-019

Treuil, capacité maximale 5 000 kg, avec crochet pivotant homologué. Accessoire équipé d'un rouleau presse-câble et d'un système de fin de course hydraulique pour la montée/descente du câble. Support métallique pour le stockage inclus.

W 5				
				RFID
5 000 kg	12 mm	58 m	19 m/min	✓

TREUIL LIGNE DOUBLE 6 T

ATT-02-004

Treuil, capacité maximale 6 000 kg, avec crochet pivotant homologué. Accessoire équipé d'un rouleau presse-câble et d'un système de fin de course hydraulique pour la montée/descente du câble. Support métallique pour le stockage inclus.

W 6				
				RFID
6 000 kg	12 mm	58 m	19 m/min	✓

TREUIL LIGNE SIMPLE 3 T / DOUBLE 6 T

ATT-02-010

Treuil configurable sur deux capacités : 6 000 kg ligne double et 3 000 kg ligne simple. Accessoire équipé d'un rouleau presse-câble et d'un système de fin de course hydraulique pour la montée/descente du câble. Support métallique pour le stockage inclus.

W 3 – 6				
				RFID
3 000 / 6 000 kg	12 mm	58 m (ligne simple 3 t) 26 m (ligne double 6 t)	32/16 m/min	✓

TREUIL LIGNE DOUBLE 8 T

ATT-02-006

Treuil, capacité maximale 8 000 kg, avec crochet pivotant homologué. Accessoire équipé d'un rouleau presse-câble et d'un système de fin de course hydraulique pour la montée/descente du câble. Support métallique pour le stockage inclus.

W 8				
				RFID
8 000 kg	16 mm	88 m	13 m/min	✓

TREUIL LIGNE SIMPLE 4 T / DOUBLE 8 T

ATT-02-023

Treuil configurable sur deux capacités : 8 000 kg ligne double et 4 000 kg ligne simple. Accessoire équipé d'un rouleau presse-câble et d'un système de fin de course hydraulique pour la montée/descente du câble. Support métallique pour le stockage inclus.

W 4 - 8				
				RFID
8 000 / 4 000 kg	16 mm	83 m (ligne simple 4 t) 41 m (ligne double 8 t)	13 mm / min	✓

TREUIL LIGNE SIMPLE 5 T /DOUBLE 10 T

ATT-02-021

Treuil configurable sur deux capacités : 10 000 kg ligne double et 5 000 kg ligne simple. Accessoire équipé d'un rouleau presse-câble et d'un système de fin de course hydraulique pour la montée/descente du câble. Support métallique pour le stockage inclus.

W 5 - 10				
				RFID
10 000/5 000 kg	16 mm	83 m (ligne simple 5 t) 41 m (ligne double 10 t)	13 m/min	✓

TREUIL LIGNE DOUBLE 16 T

ATT-02-008

Treuil, capacité maximale 16 000 kg, avec crochet pivotant homologué. Accessoire équipé d'un rouleau presse-câble et d'un système de fin de course hydraulique pour la montée/descente du câble. Support métallique pour la manutention inclus.

W 16				
				RFID
16 000 kg	16 mm	88 m	10 m/min	✓

TREUIL LIGNE DOUBLE 13 T

ATT-02-018

Treuil, capacité maximale 13 000 kg, avec crochet pivotant homologué. Accessoire équipé d'un rouleau presse-câble et d'un système de fin de course hydraulique pour la montée/descente du câble. Support métallique pour le stockage inclus.

W 13				
				RFID
13 000 kg	16 mm	88 m	8 m/min	✓

TREUIL PIED DE FLÈCHE LIGNE SIMPLE 3 T / DOUBLE 6 T - POUR CIRCULATION ROUTIÈRE POUR RTH 6.22

ATT-02-022

Treuil configurable sur deux capacités : 6 000 kg ligne double et 3 000 kg ligne simple, avec crochet pivotant homologué. Accessoire équipé d'un rouleau presse-câble et d'un système de fin de course hydraulique pour la montée/descente du câble.Performances améliorées par rapport au W6 grâce à la configuration de l'accessoire avec tambour monté sur la flèche et non directement fixé sur le treuil.

WB 6				
				RFID
6 000/3 000 kg	12 mm	95 m (ligne simple 3 t) 47,5 m (ligne double 6 t)	16 m/min	✓

TREUIL PIED DE FLÈCHE LIGNE SIMPLE 3 T / DOUBLE 6 T - POUR CIRCULATION ROUTIÈRE POUR RTH 6.26

ATT-02-012

Treuil configurable sur deux capacités : 6 000 kg ligne double et 3 000 kg ligne simple, avec crochet pivotant homologué. Accessoire équipé d'un rouleau presse-câble et d'un système de fin de course hydraulique pour la montée/descente du câble. Performances améliorées par rapport au W6 grâce à la configuration de l'accessoire avec tambour monté sur la flèche et non directement fixé sur le treuil.

WB 6				
				RFID
6 000/3 000 kg	12 mm	95 m (ligne simple 3 t) 47,5 m (ligne double 6 t)	16 m/min	✓

TREUIL PIED DE FLÈCHE LIGNE SIMPLE 3 T / DOUBLE 6 T - POUR CIRCULATION ROUTIÈRE POUR RTH 6.31

ATT-02-013

Treuil configurable sur deux capacités : 6 000 kg ligne double et 3 000 kg ligne simple, avec crochet pivotant homologué. Accessoire équipé d'un rouleau presse-câble et d'un système de fin de course hydraulique pour la montée/descente du câble. Performances améliorées par rapport au W6 grâce à la configuration de l'accessoire avec tambour monté sur la flèche et non directement fixé sur le treuil.

WB 6				
				RFID
6 000/3 000 kg	12 mm	95 m (ligne simple 3 t) 47,5 m (ligne double 6 t)	32 m/min (ligne simple) 17 m/min (ligne double)	✓

TREUIL PIED DE FLÈCHE LIGNE SIMPLE 4 T / DOUBLE 8 T - POUR CIRCULATION ROUTIÈRE POUR RTH 8.27

ATT-02-005

Treuil configurable sur deux capacités : 8 000 kg ligne double et 4 000 kg ligne simple, avec crochet pivotant homologué. Accessoire équipé d'un rouleau presse-câble et d'un système de fin de course hydraulique pour la montée/descente du câble. Performances améliorées par rapport au W6 grâce à la configuration de l'accessoire avec tambour monté sur la flèche et non directement fixé sur le treuil.

WB 8				
				RFID
8 000/4 000 kg	16 mm	88 m (ligne simple 4 t) 44 m (ligne double 8 t)	13m/min	✓

TREUIL LIGNE SIMPLE 3 T / DOUBLE 6 T / TRIPLE 8 T

ATT-02-014

Treuil configurable avec trois capacités différentes : 8 000 kg en ligne triple, 6 000 kg en ligne double et 3 000 kg en ligne simple, avec crochet pivotant homologué. Accessoire équipé d'un rouleau presse-câble et d'un système de fin de course hydraulique
pour la montée/descente du câble.
Plus léger que les treuils conventionnels de 8 tonnes, ce modèle a été spécialement conçu pour maximiser les performances des machines RTH d'une capacité de charge de 8 tonnes.

W 3/6/8				
				RFID
8 000/6 000/3 000 kg	12 mm	56 m (ligne simple 3 t) 28 m (ligne double 6 t) 18 m (ligne double 8 t)	13 m/min	✓

COMPATIBILITÉ

	ATT-**02-001**	ATT-**02-002**	ATT-**02-004**	ATT-**02-005**	ATT-**02-006**	ATT-**02-008**	ATT-**02-009**	ATT-**02-010**
RTH 5.18	✓	✓	✓	✗	✓	✗	✓	✓
RTH 5.21	✓	✓	✓	✗	✓	✗	✓	✓
RTH 5.23	✓	✓	✓	✗	✓	✗	✓	✓
RTH 5.25	✓	✓	✓	✗	✓	✗	✓	✓
RTH 6.22 EC/TC	✓	✓	✓	✗	✓	✗	✓	✓
RTH 6.26 EC/TC	✓	✓	✓	✗	✓	✗	✓	✓
RTH 6.31 EC/TC	✓	✓	✓	✗	✓	✗	✓	✓
RTH 8.27/TC	✓	✓	✓	✓	✓	✗	✓	✓
RTH 8.35/TC	✓	✓	✓	✗	✓	✗	✓	✓
RTH 8.39/TC	✓	✓	✓	✗	✓	✗	✓	✓
RTH 8.46/TC	✓	✓	✓	✗	✓	✗	✓	✓
RTH 8.51	✓	✓	✓	✗	✓	✗	✓	✓
RTH 10.37	✓	✓	✓	✗	✓	✗	✓	✓
RTH 13.26	✓	✓	✓	✗	✓	✗	✓	✓
TH 3.6	✗	✗	✗	✗	✗	✗	✗	✗
TH 3,5.7	✗	✗	✗	✗	✗	✗	✗	✗
TH 3,5.9	✗	✗	✗	✗	✗	✗	✗	✗
TH 4.15 S/SP	✗	✗	✗	✗	✗	✗	✗	✗
TH 4.19 S/SP	✗	✗	✗	✗	✗	✗	✗	✗
TH 4,5.19 P	✓	✓	✓	✗	✗	✗	✓	✓
TH 5.8 P	✓	✓	✓	✗	✗	✗	✓	✓
TH 5,5.15/P	✓	✓	✓	✗	✗	✗	✓	✓
TH 5,5.19 P	✓	✓	✓	✗	✗	✗	✓	✓
TH 5,5.24 P	✓	✓	✓	✗	✗	✗	✓	✓
TH 6.20 P	✓	✓	✓	✗	✗	✗	✓	✓
TH 7.10 P	✓	✓	✓	✗	✗	✗	✓	✓
HTH 10.10	✗	✗	✓	✗	✗	✗	✗	✗
HTH 12.10	✗	✗	✓	✗	✗	✗	✗	✗
HTH 16.10	✗	✗	✗	✗	✗	✓	✗	✗
HTH 20.10	✗	✗	✗	✗	✗	✓	✗	✗
HTH 25.11	✗	✗	✗	✗	✗	✓	✗	✗
HTH 27.11	✗	✗	✗	✗	✗	✓	✗	✗
HTH 35.12	✗	✗	✗	✗	✗	✓	✗	✗

	ATT-**02-012**	ATT-**02-013**	ATT-**02-014**	ATT-**02-018**	ATT-**02-019**	ATT-**02-021**	ATT-**02-022**	ATT-**02-023**
RTH 5.18	✗	✗	✓	✓	✓	✓	✗	✓
RTH 5.21	✗	✗	✓	✓	✓	✓	✗	✓
RTH 5.23	✗	✗	✓	✓	✓	✓	✗	✓
RTH 5.25	✗	✗	✓	✓	✓	✓	✗	✓
RTH 6.22 EC/TC	✗	✗	✓	✓	✓	✓	✓	✓
RTH 6.26 EC/TC	✓	✗	✓	✓	✓	✓	✗	✓
RTH 6.31 EC/TC	✗	✓	✓	✓	✓	✓	✗	✓
RTH 8.27/TC	✗	✗	✓	✓	✓	✓	✗	✓
RTH 8.35/TC	✗	✗	✓	✓	✓	✓	✗	✓
RTH 8.39/TC	✗	✗	✓	✓	✓	✓	✗	✓
RTH 8.46/TC	✗	✗	✓	✓	✓	✓	✗	✓
RTH 8.51	✗	✗	✓	✓	✓	✓	✗	✓
RTH 10.37	✗	✗	✓	✓	✓	✓	✗	✓
RTH 13.26	✗	✗	✓	✓	✓	✓	✗	✓
TH 3.6	✗	✗	✗	✗	✗	✗	✗	✗
TH 3,5.7	✗	✗	✗	✗	✗	✗	✗	✗
TH 3,5.9	✗	✗	✗	✗	✗	✗	✗	✗
TH 4.15 S/SP	✗	✗	✗	✗	✗	✗	✗	✗
TH 4.19 S/SP	✗	✗	✗	✗	✗	✗	✗	✗
TH 4,5.19 P	✗	✗	✗	✗	✓	✗	✗	✗
TH 5.8 P	✗	✗	✗	✗	✓	✗	✗	✗
TH 5,5.15/P	✗	✗	✗	✗	✓	✗	✗	✗
TH 5,5.19 P	✗	✗	✗	✗	✓	✗	✗	✗
TH 5,5.24 P	✗	✗	✗	✗	✓	✗	✗	✗
TH 6.20 P	✗	✗	✗	✗	✓	✗	✗	✗
TH 7.10 P	✗	✗	✗	✗	✓	✗	✗	✗
HTH 10.10	✗	✗	✗	✗	✗	✗	✗	✗
HTH 12.10	✗	✗	✗	✗	✗	✗	✗	✗
HTH 16.10	✗	✗	✗	✗	✗	✗	✗	✗
HTH 20.10	✗	✗	✗	✗	✗	✗	✗	✗
HTH 25.11	✗	✗	✗	✗	✗	✗	✗	✗
HTH 27.11	✗	✗	✗	✗	✗	✗	✗	✗
HTH 35.12	✗	✗	✗	✗	✗	✗	✗	✗

✓: OUI ✗: NON

TABLIERS PORTE-FOURCHES

Idéaux pour répondre aux besoins des secteurs les plus exigeants tels que les carrières et les mines, nos tabliers porte-fourches sont adaptés à tous les travaux, même dans des conditions extrêmes. Des tabliers porte-fourches les plus simples à ceux dotés de capacités élevées et de fourches surdimensionnées, vous trouverez le modèle idéal pour accomplir votre travail.

Vérifier la compatibilité et la capacité de charge de chaque accessoire auprès de son revendeur de confiance.

TABLIER PORTE-FOURCHES FLOTTANTES 3 T

ATT-03-016

Tablier porte-fourches, capacité de charge 3 000 kg. Les fourches flottantes de 1 200 mm de long permettent de prendre la charge même sur des surfaces irrégulières. Possibilité de verrouiller les fourches en position de transport, pour une plus grande sécurité sur la route.

FCS 3T FIX			
			RFID
3 000 kg	1 200 mm	220 mm (min) - 1 036 mm (max)	✓

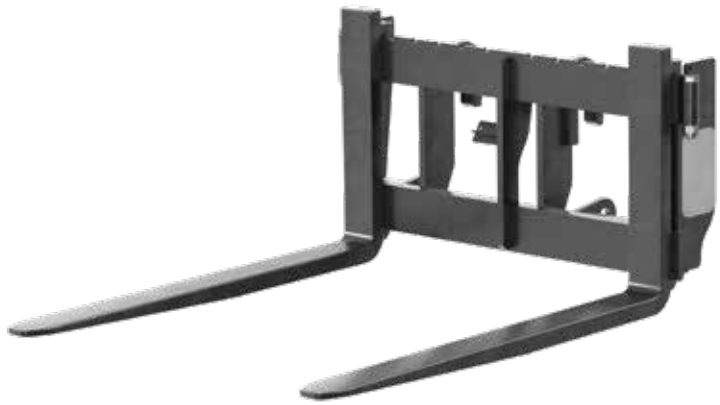

TABLIER PORTE-FOURCHES FEM 3 T

ATT-03-034

Tablier porte-fourches FEM, capacité de charge 3 000 kg, largeur 1 040 mm. Les fourches de 1 200 mm de long coulissent latéralement pour manutentionner tous les types de charges palettisées et pour effectuer toute autre application nécessitant des fourches non flottantes.

FCFS 3T FIX			
			R.F.ID.
3 000 kg	1 200 mm	240 mim (min) - 1 040 mm (max)	✓

TABLIER PORTE-FOURCHES FEM 3 T AVEC DÉPLACEMENT LATÉRAL

ATT-03-066

Tablier porte-fourches FEM, capacité de charge 3 000 kg, largeur 1 100 mm. Les fourches de 1 200 mm de long coulissent latéralement, directement depuis la cabine via le déplacement latéral hydraulique, pour manutentionner tous les types de charges palettisées et pour effectuer toute autre application nécessitant des fourches non flottantes.

FCTF 3T FIX

3 000 kg	1 200 mm	380 mm (min) - 980 mm (max)	✓

TABLIER PORTE-FOURCHES FEM 3 T AVEC DÉPLACEMENT LATÉRAL ET POSITIONNEUR

ATT-03-068

Tablier porte-fourches FEM, capacité de charge 3 000 kg, largeur 1 100 mm. Les fourches de 1 200 mm de long sont idéales pour manutentionner tous les types de charges palettisées et pour effectuer toute autre application nécessitant des fourches non flottantes. Le positionneur permet de déplacer hydrauliquement chaque fourche individuellement, et le déplacement latéral hydraulique de faire coulisser latéralement les fourches directement depuis la cabine.

FCPT 3T FIX

3 000 kg	1 200 mm	360 mm (min) - 1 030 mm (max)	✓

TABLIER PORTE-FOURCHES FEM 3 T AVEC POSITIONNEUR

ATT-03-067

Tablier porte-fourches FEM, capacité de charge 3 000 kg, largeur 1 100 mm. Les fourches de 1 200 mm de long sont idéales pour manutentionner tous les types de charges palettisées et pour effectuer toute autre application nécessitant des fourches non flottantes. Le positionneur permet de déplacer hydrauliquement chaque fourche individuellement.

FCS 3T FIX

			RFID
3 000 kg	1 200 mm	360 mm (min) - 1 030 mm (max)	✓

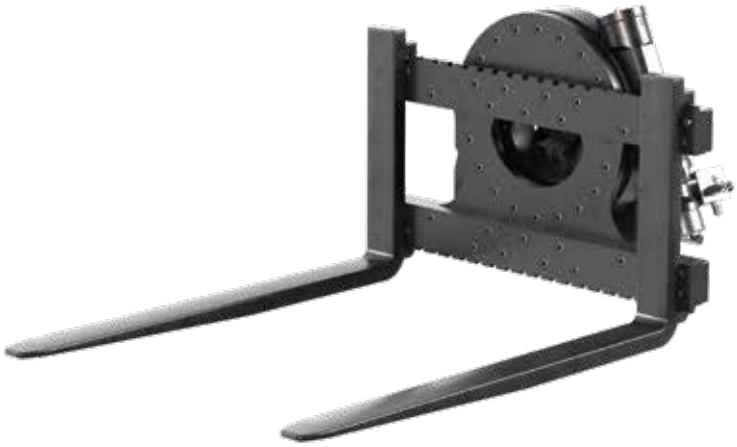

TABLIER PORTE-FOURCHES FEM 2,5 T AVEC BASCULEMENT LATÉRAL - VIDAGE DE BIDONS

ATT-03-054

En s'inclinant latéralement, le tablier porte-fourches FEM à basculement latéral permet à l'opérateur de vider rapidement les bidons.
Grâce à la rotation continue de 360°, les bidons peuvent être facilement remis en position de préhension en un seul mouvement. Avec une capacité de charge de 2 500 kg, il est particulièrement adapté aux secteurs tels que l'agriculture, la logistique et le recyclage, optimisant la productivité et réduisant le temps de travail.

RFCFS 2,5 FIX

2 500 kg	1 200 mm	205 mm (min) - 1 014 mm (max)	360°

TABLIER PORTE-FOURCHES FLOTTANTES 4,5 T

ATT-03-042

Tablier porte-fourches, capacité de charge 4 500 kg. Les fourches flottantes de 1 200 mm de long permettent de prendre la charge même sur des surfaces irrégulières. Possibilité de verrouiller les fourches en position de transport, pour une plus grande sécurité sur la route.

FC 4,5T FIX			
			RFID
4 500 kg	1 200 mm	600 mm (min) - 1 040 mm (max)	✓

TABLIER PORTE-FOURCHES FLOTTANTES 5 T

ATT-03-039

Tablier porte-fourches, capacité de charge 5 000 kg. Les fourches flottantes de 1 200 mm de long permettent de prendre la charge même sur des surfaces irrégulières. Possibilité de verrouiller les fourches en position de transport, pour une plus grande sécurité sur la route.

FC 5T FIX			
			RFID
5 000 kg	1 200 mm	220 mm (min) - 1 035 mm (max)	✓

TABLIER PORTE-FOURCHES FLOTTANTES 5,5 T

ATT-03-040

Tablier porte-fourches, capacité de charge 5 500 kg. Les fourches flottantes de 1 200 mm de long permettent de prendre la charge même sur des surfaces irrégulières. Possibilité de verrouiller les fourches en position de transport, pour une plus grande sécurité sur la route.

FC 5,5T FIX			
			RFID
5 500 kg	1 200 mm	220 mm (min) - 1 035 mm (max)	✓

TABLIER PORTE-FOURCHES FLOTTANTES 6 T

ATT-03-004

Tablier porte-fourches, capacité de charge 6 000 kg. Les fourches flottantes de 1 200 mm de long permettent de prendre la charge même sur des surfaces irrégulières. Possibilité de verrouiller les fourches en position de transport, pour une plus grande sécurité sur la route.

FC 6T FIX L S			
			RFID
6 000 kg	1 200 mm	600 mm (min) - 1 040 mm (max)	✓

TABLIER PORTE-FOURCHES FLOTTANTES 7 T

ATT-03-011

Tablier porte-fourches, capacité de charge 7 000 kg. Les fourches flottantes de 1 200 mm de long permettent de prendre la charge même sur des surfaces irrégulières. Possibilité de verrouiller les fourches en position de transport, pour une plus grande sécurité sur la route.

FC 7T FIX S			
			RFID
7 000 kg	1 200 mm	600 mm (min) - 1 040 mm (max)	✓

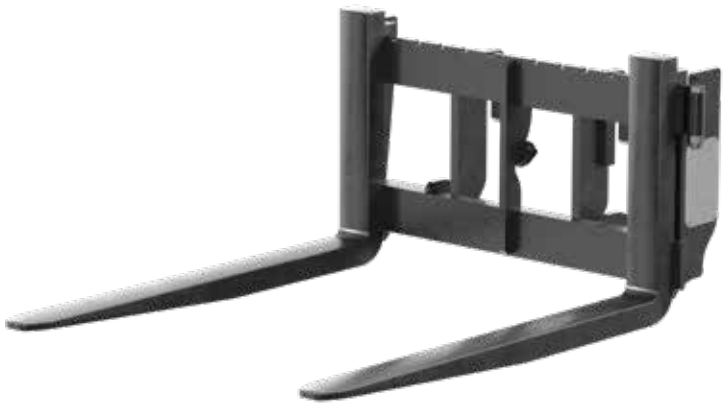

TABLIER PORTE-FOURCHES FEM 5 T

ATT-03-060

Tablier porte-fourches FEM, capacité de charge 5 000 kg, largeur 1 160 mm. Les fourches de 1 200 mm de long coulissent latéralement pour manutentionner tous les types de charges palettisées et pour effectuer toute autre application nécessitant des fourches non flottantes.

FC 6T FIX L S			
			RFID
5 000 kg	1 200 mm	240 mm (min) - 1 036 mm (max)	✓

TABLIER PORTE-FOURCHES FEM AVEC DÉPLACEMENT LATÉRAL

ATT-03-061

Tablier porte-fourches FEM, capacité de charge 3 500 kg, largeur 1 100 mm. Les fourches de 1 200 mm de long coulissent latéralement, directement depuis la cabine via le déplacement latéral hydraulique, pour manutentionner tous les types de charges palettisées et pour effectuer toute autre application nécessitant des fourches non flottantes.

FCTF 3,5T FIX			
			RFID
3 500 kg	1 200 mm	380 mm (min) - 980 mm (max)	✓

TABLIER PORTE-FOURCHES FEM AVEC POSITIONNEUR

ATT-03-062

Tablier porte-fourches FEM, capacité de charge 3 500 kg, largeur 1 100 mm. Les fourches de 1 200 mm de long sont idéales pour manutentionner tous les types de charges palettisées et pour effectuer toute autre application nécessitant des fourches non flottantes. Le positionneur permet de déplacer hydrauliquement chaque fourche individuellement.

FCPF 3,5 FIX			
			RFID
3 500 kg	1 200 mm	360 mm (min) - 1 030 mm (max)	✓

TABLIER PORTE-FOURCHES FEM AVEC DÉPLACEMENT LATÉRAL ET POSITIONNEUR

ATT-03-063

Tablier porte-fourches FEM, capacité de charge 3 500 kg, largeur 1 100 mm. Les fourches de 1 200 mm de long sont idéales pour manutentionner tous les types de charges palettisées et pour effectuer toute autre application nécessitant des fourches non flottantes. Le positionneur permet de déplacer hydrauliquement chaque fourche individuellement, et le déplacement latéral hydraulique de faire coulisser latéralement les fourches directement depuis la cabine.

FCTF 3,5 FIX			
			RFID
3 500 kg	1 200 mm	360 mm (min) - 1 030 mm (max)	✓

TABLIER PORTE-FOURCHES FEM POUR TH

ATT-03-043

Tablier porte-fourches FEM, capacité de charge 6 000 kg, largeur 1 300 mm. Les fourches de 1 200 mm de long coulissent latéralement pour manutentionner tous les types de charges palettisées et pour effectuer toute autre application nécessitant des fourches non flottantes.

FCF 1,3 FIX			
			RFID
6 000 kg ** La capacité de charge varie en fonction de la machine de destination (4,5 t ; 5 t ; 5,5 t)*	1 200 mm	280 mm (min) -1 300 mm (max)	✓

TABLIER PORTE-FOURCHES AVEC POSITIONNEUR

ATT-03-045

Tablier porte-fourches pour la gamme TH (sauf TH 3.6) de 1 026 mm de large. Les fourches de 1 200 mm de long sont idéales pour manutentionner tous les types de charges palettisées et pour effectuer toute autre application nécessitant des fourches non flottantes. Le positionneur permet de déplacer hydrauliquement chaque fourche individuellement.

FCP FIX

			RFID
6 000 kg ** La capacité de charge varie en fonction de la machine de destination (4,5 t ; 5 t ; 5,5 t)*	1 200 mm	256 mm (min) -1 026 mm (max)	✓

TABLIER PORTE-FOURCHES FEM AVEC DÉPLACEMENT LATÉRAL

ATT-03-044

Tablier porte-fourches FEM, capacité de charge 5 000 kg, largeur 1 200 mm. Les fourches de 1 200 mm de long coulissent latéralement, directement depuis la cabine via le déplacement latéral hydraulique, pour manutentionner tous les types de charges palettisées et pour effectuer toute autre application nécessitant des fourches non flottantes.

FCTF

				RFID
5 000 kg ** La capacité de charge varie en fonction de la machine de destination (4,5 t ; 5 t ; 5,5 t)*	1 200 mm	270 mm (min) - 1 200 mm (max)	100 mm	✓

TABLIER PORTE-FOURCHES FEM AVEC DÉPLACEMENT LATÉRAL ET POSITIONNEUR

ATT-03-046

Tablier porte-fourches pour la gamme TH (sauf TH 3.6) de 1 100 mm de large. Les fourches de 1 200 mm de long sont idéales pour manutentionner tous les types de charges palettisées et pour effectuer toute autre application nécessitant des fourches non flottantes. Le positionneur permet de déplacer hydrauliquement chaque fourche individuellement, et le déplacement latéral hydraulique de faire coulisser latéralement les fourches directement depuis la cabine.

FCPT FIX R

			RFID
6 000 kg ** La capacité de charge varie en fonction de la machine de destination (4,5 t ; 5 t ; 5,5 t)*	1 200 mm	560 mm (min) - 1 100 mm (max)	✓

LARGE TABLIER PORTE-FOURCHES AVEC FOURCHES LONGUES (72X72'')

ATT-03-048

Tablier porte-fourches pour la gamme TH (sauf TH 3.6) de 1 840 mm de large. Les fourches flottantes, dont la longueur a été portée à 1 830 mm, permettent de prendre les charges les plus encombrantes même sur des surfaces irrégulières. Possibilité de verrouiller les fourches en position de transport, pour une plus grande sécurité sur la route.

FC 72x72 FIX

			RFID
4 500 kg ** La capacité de charge varie en fonction de la machine de destination (4,5 t ; 5 t ; 5,5 t)*	1 830 mm	600 mm (min) - 1 840 mm (max)	✓

LARGE TABLIER PORTE-FOURCHES AVEC FOURCHES LONGUES (72X60'')

ATT-03-049

Tablier porte-fourches pour la gamme TH (sauf TH 3.6) de 1 840 mm de large. Les fourches flottantes, dont la longueur a été portée à 1 520 mm, permettent de prendre les charges les plus encombrantes même sur des surfaces irrégulières. Possibilité de verrouiller les fourches en position de transport, pour une plus grande sécurité sur la route.

FC 6x5 FIX			
			RFID
4 500 kg ** La capacité de charge varie en fonction de la machine de destination (4,5 t ; 5 t ; 5,5 t)*	1 520 mm	600 mm (min) - 1 840 mm (max)	✓

TABLIER PORTE-FOURCHES FLOTTANTES 5 T

ATT-03-001

Tablier porte-fourches, capacité de charge 5 000 kg. Les fourches flottantes de 1 200 mm de long permettent de prendre la charge même sur des surfaces irrégulières. Possibilité de verrouiller les fourches en position de transport, pour une plus grande sécurité sur la route.

FC 5T			
			RFID
5 000 kg	1 200 mm	520 mm (min) - 1 040 mm (max)	✓

TABLIER PORTE-FOURCHES FEM STANDARD 5 T

ATT-03-003

Tablier porte-fourches FEM, capacité de charge 5 000 kg, largeur 1 300 mm. Les fourches de 1 200 mm de long coulissent latéralement pour manutentionner tous les types de charges palettisées et pour effectuer toute autre application nécessitant des fourches non flottantes.

FCF 5T 1,3			
			RFID
5 000 kg	1 200 mm	260 mm (min) - 1 300 mm (max)	✓

TABLIER PORTE-FOURCHES FLOTTANTES 6 T

ATT-03-006

Tablier porte-fourches, capacité de charge 6 000 kg. Les fourches flottantes de 1 200 mm de long permettent de prendre la charge même sur des surfaces irrégulières. Possibilité de verrouiller les fourches en position de transport, pour une plus grande sécurité sur la route.

FC 6T L			
			RFID
6 000 kg	1 200 mm	330 mm (min) - 1 040 mm (max)	✓

TABLIER PORTE-FOURCHES FEM 6 T

ATT-03-010

Tablier porte-fourches FEM, capacité de charge 6 000 kg, largeur 1 300 mm. Les fourches de 1 200 mm de long coulissent latéralement pour manutentionner tous les types de charges palettisées et pour effectuer toute autre application nécessitant des fourches non flottantes.

FCF 6T 1,3			
			RFID
6 000 kg	1 200 mm	280 mm (min) - 1 310 mm (max)	✓

TABLIER PORTE-FOURCHES FLOTTANTES 6 T - LARGE AVEC FOURCHES DE 1 500 MM DE LONG

ATT-03-009

Tablier porte-fourches, capacité de charge 6 000 kg, largeur 1 840 mm. Les fourches flottantes, dont la longueur a été portée à 1 550 mm, permettent de prendre les charges les plus encombrantes même sur des surfaces irrégulières. Possibilité de verrouiller les fourches en position de transport, pour une plus grande sécurité sur la route. Dosseret de charge inclus.

FC 6T 6x5 FT			
			RFID
6 000 kg	1 550 mm	740 mm (min) - 1 840 mm (max)	✓

TABLIER PORTE-FOURCHES FLOTTANTES 6 T - LARGE AVEC FOURCHES DE 1 800 MM DE LONG

ATT-03-014

Tablier porte-fourches, capacité de charge 6 000 kg, largeur 1 840 mm. Les fourches flottantes, dont la longueur a été portée à 1 830 mm, permettent de prendre les charges les plus encombrantes même sur des surfaces irrégulières. Possibilité de verrouiller les fourches en position de transport, pour une plus grande sécurité sur la route.

FC 6T 72x72 FIX			
			RFID
6 000 kg	1 830 mm	700 mm (min) - 1 840 mm (max)	✓

TABLIER PORTE-FOURCHES FLOTTANTES 8 T

ATT-03-015

Tablier porte-fourches, capacité de charge 8 000 kg. Les fourches flottantes de 1 200 mm de long permettent de prendre la charge même sur des surfaces irrégulières. Possibilité de verrouiller les fourches en position de transport, pour une plus grande sécurité sur la route.

FC 8T L			
			RFID
8 000 kg	1 200 mm	330 mm (min) - 1 040 mm (max)	✓

TABLIER PORTE-FOURCHES FLOTTANTES 8 T

ATT-03-007

Tablier porte-fourches, capacité de charge 8 000 kg. Les fourches flottantes de 1 200 mm de long permettent de prendre la charge même sur des surfaces irrégulières. Possibilité de verrouiller les fourches en position de transport, pour une plus grande sécurité sur la route.

FC 8T 46 L			
			RFID
8 000 kg	1 200 mm	530 mm (min) - 1 040 mm (max)	✓

TABLIER PORTE-FOURCHES FLOTTANTES 8 T - LARGE AVEC FOURCHES DE 1 800 MM DE LONG

ATT-03-017

Tablier porte-fourches, capacité de charge 8 000 kg, largeur 1 840 mm. Les fourches flottantes, dont la longueur a été portée à 1 830 mm, permettent de prendre les charges les plus encombrantes même sur des surfaces irrégulières. Possibilité de verrouiller les fourches en position de transport, pour une plus grande sécurité sur la route.

FC 8T 72x72			
			RFID
8 000 kg	1 830 mm	580 mm (min) - 1 840 mm (max)	✓

TABLIER PORTE-FOURCHES 8 T - AVEC POSITIONNEUR

ATT-03-035

Tablier porte-fourches, capacité de charge 8 000 kg, largeur 1 126 mm. Les fourches de 1 200 mm de long sont idéales pour manutentionner tous les types de charges palettisées et pour effectuer toute autre application nécessitant des fourches non flottantes.

FCP 8T			
			RFID
8 000 kg	1 200 mm	300 mm (min) - 1 030 mm (max)	✓

TABLIER PORTE-FOURCHES 8 T - LARGE AVEC FOURCHES DE 1800 MM DE LONG ET POSITIONNEUR

ATT-03-058

Tablier porte-fourches, capacité de charge 8 000 kg, largeur 1 840 mm. Les fourches d'une longueur accrue de 1 830 mm sont idéales pour manutentionner les charges palettisées volumineuses et pour effectuer toute autre application nécessitant des fourches non flottantes. Le positionneur permet de déplacer hydrauliquement chaque fourche individuellement.

FCP 8T 72x72			
			RFID
8 000 kg	1 840 mm	300 mm (min) - 1 840 mm (max)	✓

TABLIER PORTE-FOURCHES FEM 8 T

ATT-03-037

Tablier porte-fourches FEM, capacité de charge 8 000 kg, largeur 1 300 mm. Les fourches de 1 200 mm de long coulissent latéralement pour manutentionner tous les types de charges palettisées et pour effectuer toute autre application nécessitant des fourches non flottantes.

FCF 8T SH 1,3			
			RFID
8 000 kg	1 200 mm	320 mm (min) - 1 320 mm (max)	✓

TABLIER PORTE-FOURCHES FLOTTANTES 10 T

ATT-03-047

Tablier porte-fourches, capacité de charge 10 000 kg. Les fourches flottantes de 1 200 mm de long permettent de prendre la charge même sur des surfaces irrégulières. Possibilité de verrouiller les fourches en position de transport, pour une plus grande sécurité sur la route.

FC 10T			
			RFID
10 000 kg	1 200 mm	580 mm (min) - 1 040 mm (max)	✓

TABLIER PORTE-FOURCHES FLOTTANTES 13 T AVEC POSITIONNEUR

ATT-03-021

Tablier porte-fourches, capacité de charge 13 000 kg. Les fourches flottantes de 1 200 mm de long permettent de prendre la charge même sur des surfaces irrégulières. Le positionneur permet de déplacer hydrauliquement chaque fourche individuellement. Dosseret de charge inclus.

FCP 13T			
			RFID
13 000 kg	1 270 mm	850 mim (min) - 1 780 mm (max)	✓

TABLIER PORTE-FOURCHES FEM INCLINABLE ROTATIF

ATT-03-002

Tablier porte-fourches inclinable rotatif dédié à la manutention de matériaux encombrants dans des espaces confinés. Contrairement aux modèles standards, les fourches peuvent pivoter et s'incliner, de sorte à orienter la charge pendant le chargement et le déchargement. Capacité de charge frontale 5 000 kg, capacité de charge rotative 2 500 kg, rotation continue de 360° et inclinaison jusqu'à 70°.

RFCT 5				
				RFID
5 000 kg	1 200 mm	min 850 mm	360°	✓

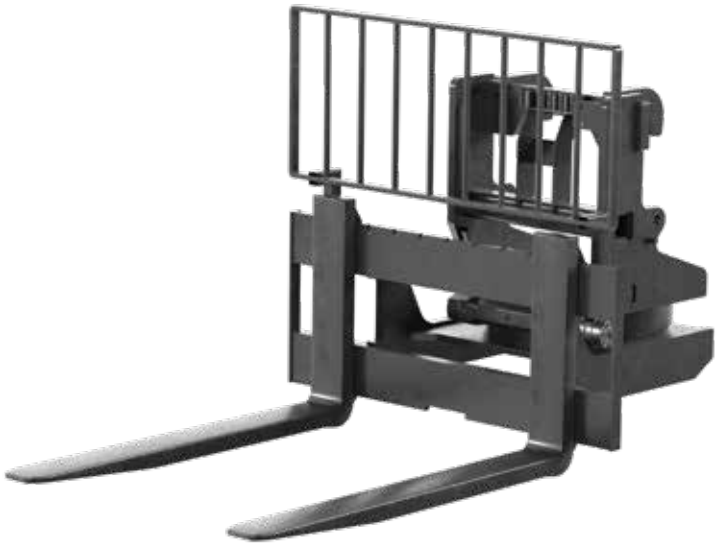

TABLIER PORTE-FOURCHES FEM ROTATIF

ATT-03-041

Tablier porte-fourches FEM rotatif dédié à la manutention de matériaux encombrants dans des espaces confinés. La rotation complète est de 360° à 3 m de hauteur, puis la rotation maximale est de +/- 90° ; cette limitation dépend des conditions de travail. Les fourches peuvent être équipées d'un verrouillage manuel de la rotation qui permet de réduire l'angle de travail à +/- 90°. Ces accessoires offrent une capacité de charge frontale de 5 000 kg et une capacité de charge rotative de 2 500 kg. La capacité de charge frontale de l'accessoire peut varier en fonction du modèle sur lequel il est utilisé.

RFC 5					
					RFID
5 000 kg	1 200 mm	1 120 mm	45°	360°	✓

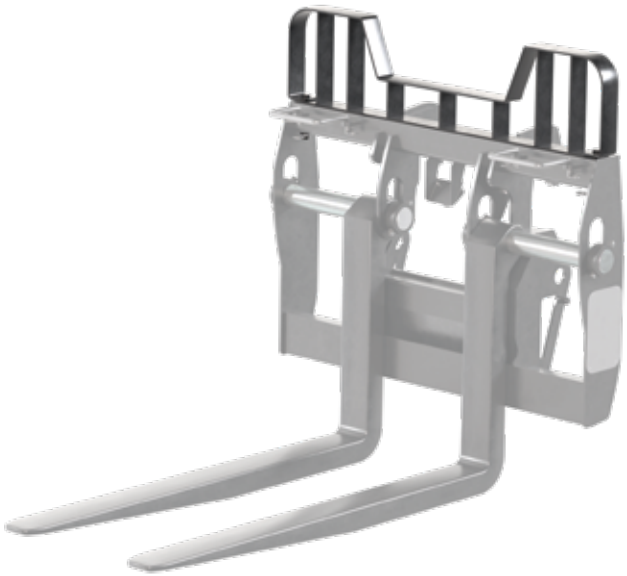

DOSSERET DE CHARGE POUR TABLIERS PORTE-FOURCHES FLOTTANTES

ATT-03-038

Dosseret de charge montable sur les tabliers porte-fourches flottantes pour retenir la charge et augmenter la sécurité de l'opérateur.

PC
250 x 60 mm

DOSSERET DE CHARGE POUR TABLIERS PORTE-FOURCHES FEM

ATT-03-005

Dosseret de charge montable sur les tabliers porte-fourches FEM pour retenir la charge et augmenter la sécurité de l'opérateur.

PCF
1 140 x 620 mm

TABLIER PORTE-FOURCHES FLOTTANTES 10 T

ATT-03-018

Tablier porte-fourches, capacité de charge 10 000 kg. Les fourches flottantes de 1 500 mm de long permettent de prendre la charge même sur des surfaces irrégulières. Dosseret de charge inclus.

F 10T			
10 000 kg	1 500 mm	810 mm (min) - 1 750 mm (max)	RFID ✓

TABLIER PORTE-FOURCHES FLOTTANTES 10 T AVEC POSITIONNEUR

ATT-03-019

Tablier porte-fourches, capacité de charge 10 000 kg. Les fourches flottantes de 1 500 mm de long permettent de prendre la charge même sur des surfaces irrégulières. Le positionneur permet de déplacer hydrauliquement chaque fourche individuellement. Dosseret de charge inclus.

FCP 10T			
			RFID
10 000 kg	1 500 mm	820 mm (min) - 1 740 mm (max)	✓

TABLIER PORTE-FOURCHES FLOTTANTES 10 T - LARGE AVEC FOURCHES DE 2 500 MM DE LONG ET POSITIONNEUR

ATT-03-020

Tablier porte-fourches, capacité de charge 10 000 kg. Les fourches flottantes, dont la longueur a été portée à 2 500 mm, permettent de prendre la charge même sur des surfaces irrégulières. Le positionneur permet de déplacer hydrauliquement chaque fourche individuellement. Dosseret de charge inclus.

FCP 10T 2,5 C			
			RFID
10 000 kg	2 500 mm	820 mm (min) - 2 300 mm (max)	✓

TABLIER PORTE-FOURCHES 10 T - LARGE AVEC POSITIONNEUR ET DÉPLACEMENT LATÉRAL

ATT-03-036

Tablier porte-fourches, capacité de charge 10 000 kg. Les fourches flottantes, dont la longueur a été portée à 1 500 mm, permettent de prendre la charge même sur des surfaces irrégulières. Le positionneur permet de déplacer hydrauliquement chaque fourche individuellement, et le déplacement latéral hydraulique de faire coulisser latéralement les fourches directement depuis la cabine. Dosseret de charge inclus.

FCPT 10T 1,5			
			RFID
10 000 kg	1 270 mm	580 mm (min) - 1 040 mm (max)	✓

TABLIER PORTE-FOURCHES FLOTTANTES 12,2 T

ATT-03-013

Tablier porte-fourches, capacité de charge 12 250 kg. Les fourches flottantes, dont la longueur a été portée à 1 500 mm, permettent de prendre la charge même sur des surfaces irrégulières. Dosseret de charge inclus.

FC 12,2T			
			RFID
12 250 kg	1 500 mm	850 mm (min) - 1 770 mm (max)	✓

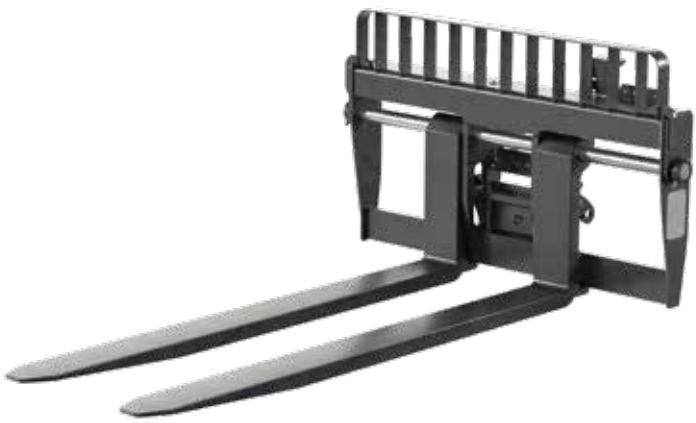

TABLIER PORTE-FOURCHES FLOTTANTES 12,2 T AVEC FOURCHES DE 2 500 MM DE LONG

ATT-03-050

Tablier porte-fourches, capacité de charge 12 250 kg. Les fourches flottantes, dont la longueur a été portée à 2 500 mm, permettent de prendre la charge même sur des surfaces irrégulières. Dosseret de charge inclus.

FC 12,2T 2,5			
			RFID
12 250 kg	2 500 mm	850 mm (min) - 1 770 mm (max)	✓

TABLIER PORTE-FOURCHES FLOTTANTES 12,2 T AVEC POSITIONNEUR

ATT-03-051

Tablier porte-fourches, capacité de charge 12 200 kg. Les fourches flottantes, dont la longueur a été portée à 1 500 mm, permettent de prendre la charge même sur des surfaces irrégulières. Le positionneur permet de déplacer hydrauliquement chaque fourche individuellement. Dosseret de charge inclus.

FCP 12,2T			
			RFID
12 200 kg	1 500 mm	850 mm (min) - 1 770 mm (max)	✓

TABLIER PORTE-FOURCHES FLOTTANTES 12,2 T AVEC FOURCHES DE 2 500 MM DE LONG ET POSITIONNEUR

ATT-03-052

Tablier porte-fourches, capacité de charge 12 200 kg. Les fourches flottantes de 2 500 mm de long permettent de prendre la charge même sur des surfaces irrégulières. Le positionneur permet de déplacer hydrauliquement chaque fourche individuellement. Dosseret de charge inclus.

FCP 12,2T 2,5			
			RFID
12 200 kg	2 500 mm	850 mm (min) - 1 770 mm (max)	✓

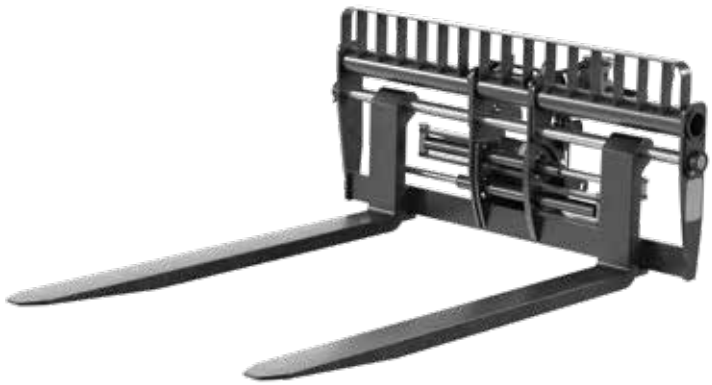

TABLIER PORTE-FOURCHES FLOTTANTES 12,2 T AVEC FOURCHES POUR CONTENEURS ET POSITIONNEUR

ATT-03-053

Tablier porte-fourches, capacité de charge 12 200 kg. Les fourches flottantes de 2 500 mm de long et de 2 300 mm de large en font un outil idéal pour la manutention des conteneurs. Le positionneur permet de déplacer hydrauliquement chaque fourche individuellement. Dosseret de charge inclus.

FCP 12,2T 2,5 C			
			RFID
12 200 kg	2 500 mm	850 mm (min) - 2 300 mm (max)	✓

TABLIER PORTE-FOURCHES FLOTTANTES 16 T

ATT-03-022

Tablier porte-fourches, capacité de charge 16 000 kg. Les fourches flottantes de 1 500 mm de long permettent de prendre la charge même sur des surfaces irrégulières. Dosseret de charge inclus.

F 16T			
			RFID
16 000 kg	1 500 mm	1 130 mm (min) - 2 000 mm (max)	✓

TABLIER PORTE-FOURCHES FLOTTANTES 16 T AVEC POSITIONNEUR

ATT-03-023

Tablier porte-fourches, capacité de charge 16 000 kg. Les fourches flottantes de 1 500 mm de long permettent de prendre la charge même sur des surfaces irrégulières. Le positionneur permet de déplacer hydrauliquement chaque fourche individuellement. Dosseret de charge inclus.

FCP 16T				
				RFID
16 000 kg	1 500 mm	1 160 mm (min) - 2 000 mm (max)	+/- 300 mm	✓

TABLIER PORTE-FOURCHES FLOTTANTES 16 T AVEC FOURCHES DE 2 400 MM DE LONG ET POSITIONNEUR

ATT-03-024

Tablier porte-fourches, capacité de charge 16 000 kg. Les fourches flottantes, dont la longueur a été portée à 2 400 mm, permettent de prendre la charge même sur des surfaces irrégulières. Le positionneur permet de déplacer hydrauliquement chaque fourche individuellement, et le déplacement latéral hydraulique de faire coulisser latéralement les fourches directement depuis la cabine. Dosseret de charge inclus.

FCPT 16 2,4				
				RFID
16 000 kg	2 400 mm	570 mm (min) - 1 990 mm (max)	+/- 300 mm	✓

TABLIER PORTE-FOURCHES FLOTTANTES 16 T - LARGE AVEC FOURCHES DE 2 400 MM DE LONG ET POSITIONNEUR

ATT-03-025

Tablier porte-fourches, capacité de charge 16 000 kg. Les fourches flottantes, dont la longueur a été portée à 2 400 mm, permettent de prendre la charge même sur des surfaces irrégulières. Le positionneur permet de déplacer hydrauliquement chaque fourche individuellement. Dosseret de charge inclus.

FCPT 16T C			
			RFID
16 000 kg	2 400 mm	1 268 mm (min) - 2 300 mm (max)	✓

TABLIER PORTE-FOURCHES FLOTTANTES 20 T AVEC POSITIONNEUR

ATT-03-026

Tablier porte-fourches, capacité de charge 20 000 kg. Les fourches flottantes de 1 500 mm de long permettent de prendre la charge même sur des surfaces irrégulières. Le positionneur permet de déplacer hydrauliquement chaque fourche individuellement. Dosseret de charge inclus.

FCP 20T			
			RFID
20 000 kg	1 500 mm	1 160 mm (min) - 2 000 mm (max)	✓

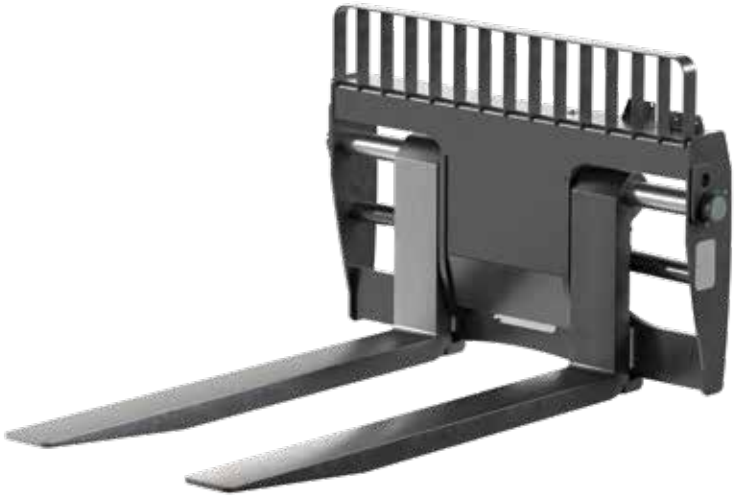

TABLIER PORTE-FOURCHES 25 T – AVEC FOURCHES DE 2 400 MM DE LONG

ATT-03-057

Tablier porte-fourches, capacité de charge 25 000 kg. Les fourches, dont la longueur a été portée à 2 400 mm, permettent de soulever les charges les plus encombrantes même sur des surfaces irrégulières.

F 25T			
			RFID
25 000 kg	2 400 mm	1 240 mm (min) - 2 000 mm (max)	✓

TABLIER PORTE-FOURCHES 25 T - LARGE, AVEC FOURCHES DE 2 400 MM DE LONG ET POSITIONNEUR

ATT-03-055

Tablier porte-fourches, capacité de charge 25 000 kg. Les fourches, dont la longueur a été portée à 2 400 mm, permettent de soulever la charge même sur des surfaces irrégulières. Le positionneur permet de déplacer hydrauliquement chaque fourche individuellement. Dosseret de charge inclus.

FCP 25T 2,4			
			RFID
25 000 kg	2 400 mm	1 235 mm (min) - 2 315 mm (max)	✓

TABLIER PORTE-FOURCHES 25 T - LARGE, AVEC FOURCHES DE 2 400 MM DE LONG, POSITIONNEUR ET DÉPLACEMENT LATÉRAL

ATT-03-056

Tablier po Tablier porte-fourches, capacité de charge 25 000 kg. Les fourches, dont la longueur a été portée à 2 400 mm, permettent de soulever la charge même sur des surfaces irrégulières.Le positionneur permet de déplacer hydrauliquement chaque fourche individuellement, et le déplacement latéral hydraulique de faire coulisser latéralement les fourches directement depuis la cabine.

F 25T			
			RFID
25 000 kg	2 400 mm	730 mm (min) - 2 550 mm (max)	✓

TABLIER PORTE-FOURCHES FLOTTANTES 27 T AVEC POSITIONNEUR

ATT-03-029

Tablier porte-fourches, capacité de charge 27 000 kg. Les fourches flottantes, dont la longueur a été portée à 2 400 mm, permettent de prendre la charge même sur des surfaces irrégulières. Le positionneur permet de déplacer hydrauliquement chaque fourche individuellement. Dosseret de charge inclus.

FCP 27T			
			RFID
27 000 kg	2 400 mm	1 430 mm (min) - 2 400 mm (max)	✓

TABLIER PORTE-FOURCHES FLOTTANTES 30 T AVEC POSITIONNEUR

ATT-03-030

Tablier porte-fourches, capacité de charge 30 000 kg. Les fourches flottantes, dont la longueur a été portée à 2 400 mm, permettent de prendre la charge même sur des surfaces irrégulières. Le positionneur permet de déplacer hydrauliquement chaque fourche individuellement. Dosseret de charge inclus.

FCP 30T			
			RFID
30 000 kg	2 400 mm	1 360 mm (min) - 1 990 mm (max)	✓

TABLIER PORTE-FOURCHES FLOTTANTES 30 T EXTENSIBLE EN LARGEUR AVEC POSITIONNEUR

ATT-03-032

Tablier porte-fourches, capacité de charge 30 000 kg. Les fourches flottantes à hauteur réduite, dont la longueur a été portée à 2 400 mm, permettent de prendre la charge même sur des surfaces irrégulières. Le positionneur permet de déplacer hydrauliquement chaque fourche individuellement. Dosseret de charge inclus.

FCEP 30T 2,4 R

			RFID
30 000 kg	2 400 mm	1 360 mm (min) - 2 500 mm (max)	✓

TABLIER PORTE-FOURCHES FLOTTANTES 30 T - LARGE AVEC POSITIONNEUR ET DÉPLACEMENT LATÉRAL

ATT-03-031

Tablier porte-fourches, capacité de charge 30 000 kg. Les fourches flottantes, dont la longueur a été portée à 2 400 mm, permettent de prendre la charge même sur des surfaces irrégulières. Le positionneur permet de déplacer hydrauliquement chaque fourche individuellement, et le déplacement latéral hydraulique de faire coulisser latéralement les fourches directement depuis la cabine.

FCPT 30T 2,4 R

				RFID
30 000 kg	2 400 mm	830 mm (min) - 2 650 mm (max)	+/- 300 mm	✓

TABLIER PORTE-FOURCHES FLOTTANTES 35 T AVEC POSITIONNEUR

ATT-03-033

Tablier porte-fourches, capacité de charge 35 000 kg. Les fourches flottantes, dont la longueur a été portée à 2 400 mm, permettent de prendre la charge même sur des surfaces irrégulières. Le positionneur permet de déplacer hydrauliquement chaque fourche individuellement. Dosseret de charge inclus.

FCP 35T			
			RFID
35 000 kg	2 400 mm	1 400 mm (min) - 2 030 mm (max)	✓

COMPATIBILITÉ

	ATT-**03-001**	ATT-**03-002**	ATT-**03-003**	ATT-**03-004**	ATT-**03-006**	ATT-**03-007**	ATT-**03-009**
RTH 5.18	✓	✓	✓	✗	✓	✗	✓
RTH 5.21	✓	✓	✓	✗	✓	✗	✓
RTH 5.23	✓	✓	✓	✗	✓	✗	✓
RTH 5.25	✓	✓	✓	✗	✓	✗	✓
RTH 6.22 EC/TC	✓	✓	✓	✗	✓	✗	✓
RTH 6.26 EC/TC	✓	✓	✓	✗	✓	✗	✓
RTH 6.31 EC/TC	✓	✓	✓	✗	✓	✗	✓
RTH 8.27/TC	✓	✓	✓	✗	✓	✗	✓
RTH 8.35/TC	✓	✓	✓	✗	✓	✗	✓
RTH 8.39/TC	✓	✓	✓	✗	✓	✗	✓
RTH 8.46/TC	✓	✓	✓	✗	✓	✓	✓
RTH 8.51	✓	✓	✓	✗	✓	✓	✓
RTH 10.37	✓	✓	✓	✗	✓	✗	✓
RTH 13.26	✓	✓	✓	✗	✓	✗	✓
TH 3.6	✗	✗	✗	✗	✗	✗	✗
TH 3,5.7	✗	✗	✗	✗	✗	✗	✗
TH 3,5.9	✗	✗	✗	✗	✗	✗	✗
TH 4.15 S/SP	✗	✗	✗	✗	✗	✗	✗
TH 4.19 S/SP	✗	✗	✗	✗	✗	✗	✗
TH 4,5.19 P	✗	✓	✗	✓	✗	✗	✗
TH 5.8 P	✗	✓	✗	✓	✗	✗	✗
TH 5,5.15/P	✗	✓	✗	✓	✗	✗	✗
TH 5,5.19 P	✗	✓	✗	✓	✗	✗	✗
TH 5,5.24 P	✗	✓	✗	✓	✗	✗	✗
TH 6.20 P	✗	✓	✗	✓	✗	✗	✗
TH 7.10 P	✗	✓	✗	✓	✗	✗	✗
HTH 10.10	✗	✗	✗	✗	✗	✗	✗
HTH 12.10	✗	✗	✗	✗	✗	✗	✗
HTH 16.10	✗	✗	✗	✗	✗	✗	✗
HTH 20.10	✗	✗	✗	✗	✗	✗	✗
HTH 25.11	✗	✗	✗	✗	✗	✗	✗
HTH 27.11	✗	✗	✗	✗	✗	✗	✗
HTH 35.12	✗	✗	✗	✗	✗	✗	✗

	ATT-**03-010**	ATT-**03-011**	ATT-**03-013**	ATT-**03-014**	ATT-**03-15**	ATT-**03-016**	ATT-**03-017**
RTH 5.18	✓	X	X	✓	✓	X	✓
RTH 5.21	✓	X	X	✓	✓	X	✓
RTH 5.23	✓	X	X	✓	✓	X	✓
RTH 5.25	✓	X	X	✓	✓	X	✓
RTH 6.22 EC/TC	✓	X	X	✓	✓	X	✓
RTH 6.26 EC/TC	✓	X	X	✓	✓	X	✓
RTH 6.31 EC/TC	✓	X	X	✓	✓	X	✓
RTH 8.27/TC	✓	X	X	✓	✓	X	✓
RTH 8.35/TC	✓	X	X	✓	✓	X	✓
RTH 8.39/TC	✓	X	X	✓	✓	X	✓
RTH 8.46/TC	✓	X	X	✓	✓	X	X
RTH 8.51	✓	X	X	✓	✓	X	X
RTH 10.37	✓	X	X	✓	✓	X	✓
RTH 13.26	✓	X	X	✓	✓	X	✓
TH 3.6	X	X	X	X	X	✓	X
TH 3,5.7	X	X	X	X	X	X	X
TH 3,5.9	X	X	X	X	X	X	X
TH 4.15 S/SP	X	X	X	X	X	X	X
TH 4.19 S/SP	X	X	X	X	X	X	X
TH 4,5.19 P	X	✓	X	X	X	X	X
TH 5.8 P	X	✓	X	X	X	X	X
TH 5,5.15/P	X	✓	X	X	X	X	X
TH 5,5.19 P	X	✓	X	X	X	X	X
TH 5,5.24 P	X	✓	X	X	X	X	X
TH 6.20 P	X	✓	X	X	X	X	X
TH 7.10 P	X	✓	X	X	X	X	X
HTH 10.10	X	X	✓	X	X	X	X
HTH 12.10	X	X	✓	X	X	X	X
HTH 16.10	X	X	X	X	X	X	X
HTH 20.10	X	X	X	X	X	X	X
HTH 25.11	X	X	X	X	X	X	X
HTH 27.11	X	X	X	X	X	X	X
HTH 35.12	X	X	X	X	X	X	X

✓: OUI X: NON

COMPATIBILITÉ

	ATT-**03-018**	ATT-**03-019**	ATT-**03-020**	ATT-**03-021**	ATT-**03-022**	ATT-**03-023**	ATT-**03-024**
RTH 5.18	✗	✗	✗	✓	✗	✗	✗
RTH 5.21	✗	✗	✗	✓	✗	✗	✗
RTH 5.23	✗	✗	✗	✓	✗	✗	✗
RTH 5.25	✗	✗	✗	✓	✗	✗	✗
RTH 6.22 EC/TC	✗	✗	✗	✓	✗	✗	✗
RTH 6.26 EC/TC	✗	✗	✗	✓	✗	✗	✗
RTH 6.31 EC/TC	✗	✗	✗	✓	✗	✗	✗
RTH 8.27/TC	✗	✗	✗	✓	✗	✗	✗
RTH 8.35/TC	✗	✗	✗	✓	✗	✗	✗
RTH 8.39/TC	✗	✗	✗	✓	✗	✗	✗
RTH 8.46/TC	✗	✗	✗	✓	✗	✗	✗
RTH 8.51	✗	✗	✗	✓	✗	✗	✗
RTH 10.37	✗	✗	✗	✓	✗	✗	✗
RTH 13.26	✗	✗	✗	✓	✗	✗	✗
TH 3.6	✗	✗	✗	✗	✗	✗	✗
TH 3,5.7	✗	✗	✗	✗	✗	✗	✗
TH 3,5.9	✗	✗	✗	✗	✗	✗	✗
TH 4.15 S/SP	✗	✗	✗	✗	✗	✗	✗
TH 4.19 S/SP	✗	✗	✗	✗	✗	✗	✗
TH 4,5.19 P	✗	✗	✗	✗	✗	✗	✗
TH 5.8 P	✗	✗	✗	✗	✗	✗	✗
TH 5,5.15/P	✗	✗	✗	✗	✗	✗	✗
TH 5,5.19 P	✗	✗	✗	✗	✗	✗	✗
TH 5,5.24 P	✗	✗	✗	✗	✗	✗	✗
TH 6.20 P	✗	✗	✗	✗	✗	✗	✗
TH 7.10 P	✗	✗	✗	✗	✗	✗	✗
HTH 10.10	✓	✓	✓	✗	✗	✗	✗
HTH 12.10	✓	✓	✓	✗	✗	✗	✗
HTH 16.10	✗	✗	✗	✗	✓	✓	✓
HTH 20.10	✗	✗	✗	✗	✓	✓	✓
HTH 25.11	✗	✗	✗	✗	✓	✓	✓
HTH 27.11	✗	✗	✗	✗	✓	✓	✓
HTH 35.12	✗	✗	✗	✗	✓	✓	✓

	ATT-**03-025**	ATT-**03-026**	ATT-**03-029**	ATT-**03-030**	ATT-**03-031**	ATT-**03-032**	ATT-**03-033**
RTH 5.18	X	X	X	X	X	X	X
RTH 5.21	X	X	X	X	X	X	X
RTH 5.23	X	X	X	X	X	X	X
RTH 5.25	X	X	X	X	X	X	X
RTH 6.22 EC/TC	X	X	X	X	X	X	X
RTH 6.26 EC/TC	X	X	X	X	X	X	X
RTH 6.31 EC/TC	X	X	X	X	X	X	X
RTH 8.27/TC	X	X	X	X	X	X	X
RTH 8.35/TC	X	X	X	X	X	X	X
RTH 8.39/TC	X	X	X	X	X	X	X
RTH 8.46/TC	X	X	X	X	X	X	X
RTH 8.51	X	X	X	X	X	X	X
RTH 10.37	X	X	X	X	X	X	X
RTH 13.26	X	X	X	X	X	X	X
TH 3.6	X	X	X	X	X	X	X
TH 3,5.7	X	X	X	X	X	X	X
TH 3,5.9	X	X	X	X	X	X	X
TH 4.15 S/SP	X	X	X	X	X	X	X
TH 4.19 S/SP	X	X	X	X	X	X	X
TH 4,5.19 P	X	X	X	X	X	X	X
TH 5.8 P	X	X	X	X	X	X	X
TH 5,5.15/P	X	X	X	X	X	X	X
TH 5,5.19 P	X	X	X	X	X	X	X
TH 5,5.24 P	X	X	X	X	X	X	X
TH 6.20 P	X	X	X	X	X	X	X
TH 7.10 P	X	X	X	X	X	X	X
HTH 10.10	X	X	X	X	X	X	X
HTH 12.10	X	X	X	X	X	X	X
HTH 16.10	✓	✓	✓	✓	✓	✓	✓
HTH 20.10	✓	✓	✓	✓	✓	✓	✓
HTH 25.11	✓	✓	✓	✓	✓	✓	✓
HTH 27.11	✓	✓	✓	✓	✓	✓	✓
HTH 35.12	✓	✓	✓	✓	✓	✓	✓

✓: OUI X: NON

COMPATIBILITÉ

	ATT-**03-034**	ATT-**03-035**	ATT-**03-036**	ATT-**03-037**	ATT-**03-039**	ATT-**03-040**	ATT-**03-041**
RTH 5.18	✗	✗	✗	✓	✗	✗	✓
RTH 5.21	✗	✗	✗	✓	✗	✗	✓
RTH 5.23	✗	✗	✗	✓	✗	✗	✓
RTH 5.25	✗	✗	✗	✓	✗	✗	✓
RTH 6.22 EC/TC	✗	✗	✗	✓	✗	✗	✓
RTH 6.26 EC/TC	✗	✗	✗	✓	✗	✗	✓
RTH 6.31 EC/TC	✗	✗	✗	✓	✗	✗	✓
RTH 8.27/TC	✗	✓	✗	✓	✗	✗	✓
RTH 8.35/TC	✗	✓	✗	✓	✗	✗	✓
RTH 8.39/TC	✗	✓	✗	✓	✗	✗	✓
RTH 8.46/TC	✗	✗	✗	✓	✗	✗	✓
RTH 8.51	✗	✗	✗	✓	✗	✗	✓
RTH 10.37	✗	✗	✗	✓	✗	✗	✓
RTH 13.26	✗	✗	✗	✓	✗	✗	✓
TH 3.6	✓	✗	✗	✗	✗	✗	✗
TH 3,5.7	✗	✗	✗	✗	✓	✗	✗
TH 3,5.9	✗	✗	✗	✗	✓	✗	✗
TH 4.15 S/SP	✗	✗	✗	✗	✗	✗	✗
TH 4.19 S/SP	✗	✗	✗	✗	✗	✗	✗
TH 4,5.19 P	✗	✗	✗	✗	✗	✓	✓
TH 5.8 P	✗	✗	✗	✗	✓	✓	✓
TH 5,5.15/P	✗	✗	✗	✗	✗	✓	✓
TH 5,5.19 P	✗	✗	✗	✗	✗	✓	✓
TH 5,5.24 P	✗	✗	✗	✗	✗	✗	✓
TH 6.20 P	✗	✗	✗	✗	✗	✗	✓
TH 7.10 P	✗	✗	✗	✗	✗	✓	✓
HTH 10.10	✗	✗	✓	✗	✗	✗	✗
HTH 12.10	✗	✗	✓	✗	✗	✗	✗
HTH 16.10	✗	✗	✗	✗	✗	✗	✗
HTH 20.10	✗	✗	✗	✗	✗	✗	✗
HTH 25.11	✗	✗	✗	✗	✗	✗	✗
HTH 27.11	✗	✗	✗	✗	✗	✗	✗
HTH 35.12	✗	✗	✗	✗	✗	✗	✗

	ATT-**03-042**	ATT-**03-043**	ATT-**03-044**	ATT-**03-045**	ATT-**03-046**	ATT-**03-047**	ATT-**03-048**
RTH 5.18	X	X	X	X	X	✓	X
RTH 5.21	X	X	X	X	X	✓	X
RTH 5.23	X	X	X	X	X	✓	X
RTH 5.25	X	X	X	X	X	✓	X
RTH 6.22 EC/TC	X	X	X	X	X	✓	X
RTH 6.26 EC/TC	X	X	X	X	X	✓	X
RTH 6.31 EC/TC	X	X	X	X	X	✓	X
RTH 8.27/TC	X	X	X	X	X	✓	X
RTH 8.35/TC	X	X	X	X	X	✓	X
RTH 8.39/TC	X	X	X	X	X	✓	X
RTH 8.46/TC	X	X	X	X	X	✓	X
RTH 8.51	X	X	X	X	X	✓	X
RTH 10.37	X	X	X	X	X	✓	X
RTH 13.26	X	X	X	X	X	✓	X
TH 3.6	X	X	X	X	X	X	X
TH 3,5.7	X	X	X	X	X	X	X
TH 3,5.9	X	X	X	X	X	X	X
TH 4.15 S/SP	✓	X	X	X	X	X	✓
TH 4.19 S/SP	✓	X	X	X	X	X	✓
TH 4,5.19 P	✓	✓	✓	✓	✓	X	✓
TH 5.8 P	✓	✓	✓	✓	✓	X	✓
TH 5,5.15/P	✓	✓	✓	✓	✓	X	✓
TH 5,5.19 P	✓	✓	✓	✓	✓	X	✓
TH 5,5.24 P	✓	✓	✓	✓	✓	X	✓
TH 6.20 P	X	✓	✓	✓	✓	X	✓
TH 7.10 P	✓	✓	✓	✓	✓	X	✓
HTH 10.10	X	X	X	X	X	X	X
HTH 12.10	X	X	X	X	X	X	X
HTH 16.10	X	X	X	X	X	X	X
HTH 20.10	X	X	X	X	X	X	X
HTH 25.11	X	X	X	X	X	X	X
HTH 27.11	X	X	X	X	X	X	X
HTH 35.12	X	X	X	X	X	X	X

✓: OUI X: NON

COMPATIBILITÉ

	ATT-**03-049**	ATT-**03-050**	ATT-**03-051**	ATT-**03-052**	ATT-**03-053**	ATT-**03-054**	ATT-**03-055**
RTH 5.18	✗	✗	✗	✗	✗	✗	✗
RTH 5.21	✗	✗	✗	✗	✗	✗	✗
RTH 5.23	✗	✗	✗	✗	✗	✗	✗
RTH 5.25	✗	✗	✗	✗	✗	✗	✗
RTH 6.22 EC/TC	✗	✗	✗	✗	✗	✗	✗
RTH 6.26 EC/TC	✗	✗	✗	✗	✗	✗	✗
RTH 6.31 EC/TC	✗	✗	✗	✗	✗	✗	✗
RTH 8.27/TC	✗	✗	✗	✗	✗	✗	✗
RTH 8.35/TC	✗	✗	✗	✗	✗	✗	✗
RTH 8.39/TC	✗	✗	✗	✗	✗	✗	✗
RTH 8.46/TC	✗	✗	✗	✗	✗	✗	✗
RTH 8.51	✗	✗	✗	✗	✗	✗	✗
RTH 10.37	✗	✗	✗	✗	✗	✗	✗
RTH 13.26	✗	✗	✗	✗	✗	✗	✗
TH 3.6	✗	✗	✗	✗	✗	✓	✗
TH 3,5.7	✗	✗	✗	✗	✗	✗	✗
TH 3,5.9	✗	✗	✗	✗	✗	✗	✗
TH 4.15 S/SP	✓	✗	✗	✗	✗	✗	✗
TH 4.19 S/SP	✓	✗	✗	✗	✗	✗	✗
TH 4,5.19 P	✓	✗	✗	✗	✗	✗	✗
TH 5.8 P	✓	✗	✗	✗	✗	✗	✗
TH 5,5.15/P	✓	✗	✗	✗	✗	✗	✗
TH 5,5.19 P	✓	✗	✗	✗	✗	✗	✗
TH 5,5.24 P	✓	✗	✗	✗	✗	✗	✗
TH 6.20 P	✓	✗	✗	✗	✗	✗	✗
TH 7.10 P	✓	✗	✗	✗	✗	✗	✗
HTH 10.10	✗	✓	✓	✓	✓	✗	✗
HTH 12.10	✗	✓	✓	✓	✓	✗	✗
HTH 16.10	✗	✗	✗	✗	✗	✗	✓
HTH 20.10	✗	✗	✗	✗	✗	✗	✓
HTH 25.11	✗	✗	✗	✗	✗	✗	✓
HTH 27.11	✗	✗	✗	✗	✗	✗	✓
HTH 35.12	✗	✗	✗	✗	✗	✗	✓

	ATT-**03-056**	ATT-**03-057**	ATT-**03-058**	ATT-**03-060**	ATT-**03-061**	ATT-**03-062**	ATT-**03-063**
RTH 5.18	X	X	✓	X	X	X	X
RTH 5.21	X	X	✓	X	X	X	X
RTH 5.23	X	X	✓	X	X	X	X
RTH 5.25	X	X	✓	X	X	X	X
RTH 6.22 EC/TC	X	X	✓	X	X	X	X
RTH 6.26 EC/TC	X	X	✓	X	X	X	X
RTH 6.31 EC/TC	X	X	✓	X	X	X	X
RTH 8.27/TC	X	X	✓	X	X	X	X
RTH 8.35/TC	X	X	✓	X	X	X	X
RTH 8.39/TC	X	X	✓	X	X	X	X
RTH 8.46/TC	X	X	X	X	X	X	X
RTH 8.51	X	X	X	X	X	X	X
RTH 10.37	X	X	X	X	X	X	X
RTH 13.26	X	X	X	X	X	X	X
TH 3.6	X	X	X	X	X	X	X
TH 3,5.7	X	X	X	✓	✓	✓	✓
TH 3,5.9	X	X	X	✓	✓	✓	✓
TH 4.15 S/SP	X	X	X	X	X	X	X
TH 4.19 S/SP	X	X	X	X	X	X	X
TH 4,5.19 P	X	X	X	X	X	X	X
TH 5.8 P	X	X	X	X	X	X	X
TH 5,5.15/P	X	X	X	X	X	X	X
TH 5,5.19 P	X	X	X	X	X	X	X
TH 5,5.24 P	X	X	X	X	X	X	X
TH 6.20 P	X	X	X	X	X	X	X
TH 7.10 P	X	X	X	X	X	X	X
HTH 10.10	X	X	X	X	X	X	X
HTH 12.10	X	X	X	X	X	X	X
HTH 16.10	✓	✓	X	X	X	X	X
HTH 20.10	✓	✓	X	X	X	X	X
HTH 25.11	✓	✓	X	X	X	X	X
HTH 27.11	✓	✓	X	X	X	X	X
HTH 35.12	✓	✓	X	X	X	X	X

✓: OUI X: NON

	ATT-**03-066**	ATT-**03-067**	ATT-**03-068**
RTH 5.18	✗	✗	✗
RTH 5.21	✗	✗	✗
RTH 5.23	✗	✗	✗
RTH 5.25	✗	✗	✗
RTH 6.22 EC/TC	✗	✗	✗
RTH 6.26 EC/TC	✗	✗	✗
RTH 6.31 EC/TC	✗	✗	✗
RTH 8.27/TC	✗	✗	✗
RTH 8.35/TC	✗	✗	✗
RTH 8.39/TC	✗	✗	✗
RTH 8.46/TC	✗	✗	✗
RTH 8.51	✗	✗	✗
RTH 10.37	✗	✗	✗
RTH 13.26	✗	✗	✗
TH 3.6	✓	✓	✓
TH 3,5.7	✗	✗	✗
TH 3,5.9	✗	✗	✗
TH 4.15 S/SP	✗	✗	✗
TH 4.19 S/SP	✗	✗	✗
TH 4,5.19 P	✗	✗	✗
TH 5.8 P	✗	✗	✗
TH 5,5.15/P	✗	✗	✗
TH 5,5.19 P	✗	✗	✗
TH 5,5.24 P	✗	✗	✗
TH 6.20 P	✗	✗	✗
TH 7.10 P	✗	✗	✗
HTH 10.10	✗	✗	✗
HTH 12.10	✗	✗	✗
HTH 16.10	✗	✗	✗
HTH 20.10	✗	✗	✗
HTH 25.11	✗	✗	✗
HTH 27.11	✗	✗	✗
HTH 35.12	✗	✗	✗

POTENCE TREILLIS AVEC/SANS TREUIL

Puissantes et polyvalentes, les potences treillis sont parfaites pour tous les travaux. Leur nature leur permet de s'adapter à n'importe quel contexte professionnel, en offrant toujours les meilleures solutions.

Vérifier la compatibilité et la capacité de charge de chaque accessoire auprès de son revendeur de confiance.

POTENCE TREILLIS AVEC TREUIL LIGNE SIMPLE 800 KG

ATT-04-005

Potence treillis avec treuil intégré pour augmenter la portée de 7 mètre. Idéale pour la manutention de charges légères et volumineuses, même dans les zones difficiles d'accès. Capacité maximale de 800 kg. Structure tubulaire pour améliorer le rapport poids/capacité. Treuil équipé d'un rouleau presse-câble et d'un système de fin de course hydraulique pour la montée/descente du câble.

JW 800					
					RFID
800 kg	7 293 mm	10 mm	30 m	60 m/min	✓

POTENCE TREILLIS AVEC TREUIL LIGNE SIMPLE 900 KG

ATT-04-028

Potence treillis avec treuil intégré pour augmenter la portée de 3,85 mètres. Idéale pour la manutention de charges légères et volumineuses, même dans les zones difficiles d'accès. Capacité maximale de 900 kg. Structure tubulaire pour améliorer le rapport poids/capacité. Treuil équipé d'un rouleau presse-câble et d'un système de fin de course hydraulique pour la montée/descente du câble.

JW 900					
					RFID
900 kg	3 850 mm	10 mm	24/44 m	48/24 m/min	✓

POTENCE TREILLIS AVEC TREUIL LIGNE SIMPLE 1,5 T

ATT-04-011

Potence treillis avec treuil intégré pour augmenter la portée de 2,2 mètres. Idéale pour la manutention de charges légères et volumineuses, même dans les zones difficiles d'accès. Capacité maximale de 1 500 kg. Structure tubulaire pour améliorer le rapport poids/capacité. Treuil équipé d'un rouleau presse-câble et d'un système de fin de course hydraulique pour la montée/descente du câble.

JW 1500					
					RFID
1 500 kg	2 160 mm	10 mm	24 m	52 m/min	✓

POTENCE TREILLIS AVEC TREUIL LIGNE DOUBLE 2 T

ATT-04-015

Potence treillis avec treuil intégré pour augmenter la portée de 2 mètres. Idéale pour la manutention de charges légères et volumineuses, même dans les zones difficiles d'accès. Capacité maximale de 2 000 kg. Structure tubulaire pour améliorer le rapport poids/capacité. Treuil équipé d'un rouleau presse-câble et d'un système de fin de course hydraulique pour la montée/descente du câble.

JW 2000					
					RFID
2 000 kg	2 390 mm	10 mm	24 m	24 m/min	✓

POTENCE TREILLIS AVEC TREUIL LIGNE SIMPLE 2,7 T

ATT-04-017

Potence treillis avec treuil intégré pour augmenter la portée de 1,7 mètre. Idéale pour la manutention de charges légères et volumineuses, même dans les zones difficiles d'accès. Capacité maximale de 2 700 kg. Structure tubulaire pour améliorer le rapport poids/capacité. Treuil équipé d'un rouleau presse-câble et d'un système de fin de course hydraulique pour la montée/descente du câble.

JW 2700					
					RFID
2 700 kg	1 700 mm	12 mm	50 m	30 m/min	✓

POTENCE TREILLIS AVEC TREUIL LIGNE SIMPLE 3 T

ATT-04-019

Potence treillis avec treuil intégré pour augmenter la portée de 1,7 mètre. Idéale pour la manutention de charges légères et volumineuses, même dans les zones difficiles d'accès. Capacité maximale de 3 000 kg. Structure tubulaire pour améliorer le rapport poids/capacité.
Treuil équipé d'un rouleau presse-câble et d'un système de fin de course hydraulique pour la montée/descente du câble.

JW 3000					
					RFID
3 000 kg	1 700 mm	12 mm	50 m	30 m/min	✓

POTENCE TREILLIS AVEC CROCHET 600 KG

ATT-04-001

Potence treillis avec crochet pivotant homologué pour augmenter la portée de 4 mètres. Idéale pour le levage de charges légères et volumineuses, même dans les zones difficiles d'accès. Capacité maximale de 600 kg. Structure tubulaire pour améliorer le rapport dimensions/capacité.

J 600		
		RFID
600 kg	3 947 mm	✓

POTENCE AVEC CROCHET 2 T [1,2 M]

ATT-04-002

Potence en double T avec crochet pivotant homologué permettant d'augmenter la portée de 1,2 mètre supplémentaire. Idéale pour soulever des charges volumineuses jusqu'à 2 000 kg, même dans des zones difficiles d'accès.

JW 2000					
					RFID
2 000 kg	1 200 mm	-	-	-	✓

POTENCE CAISSON AVEC CROCHET 2 T

ATT-04-013

Potence caisson en double T avec crochet pivotant homologué pour augmenter la portée de 2,8 mètres. Idéale pour le levage de charges volumineuses allant jusqu'à 2 000 g, même dans les zones difficiles d'accès.

J 2000		
		RFID
2 000 kg	2 822 mm	✓

POTENCE CAISSON AVEC CROCHET 4 T

ATT-04-024

Potence caisson avec crochet pivotant homologué pour augmenter la portée de 2 mètres. Idéale pour le levage de charges volumineuses allant jusqu'à 4 000 g, même dans les zones difficiles d'accès.

J 4000		
		RFID
4 000 kg	2 000 mm	✓

POTENCE CAISSON À DEUX CROCHETS 2 T - 7 T

ATT-04-027

Potence avec 2 crochets pivotants et homologués intégrés avec une capacité de charge de 2 000 / 7 000 kg. Le crochet de plus grande capacité est celui placé le plus à l'intérieur de la potence de la machine et permet d'augmenter la portée de 2,8 mètres.

J 2000 / 7000		
		RFID
2 000/7 000 kg	2 825 mm	✓

POTENCE TREILLIS AVEC TREUIL LIGNE SIMPLE 800 KG / LIGNE DOUBLE 1,5 T

ATT-04-007

Potence treillis avec treuil intégré, réglable sur deux différentes longueurs et capacités de charge. Entièrement déployée, elle permet d'augmenter la portée de 7 mètres avec une capacité de charge de 800 kg en ligne simple. Cependant, en configuration repliée, soit avec une longueur de 3,3 mètres, la capacité de charge en ligne double permet de soulever des charges allant jusqu'à 1 500 kg. Structure tubulaire pour améliorer le rapport poids/capacité. Treuil équipé d'un rouleau presse-câble et d'un système de fin de course hydraulique pour la montée/descente du câble.

JW 800/1500					
					RFID
800/1 500 kg	7 111/3 300 mm	10 mm	44/24 m	48/24 m/min	✓

POTENCE TÉLESCOPIQUE HYDRAULIQUE AVEC CROCHET 1,5 T / 2,5 T

ATT-04-021

Potence télescopique caisson réglable sur deux différentes longueurs et capacités de charge, avec crochet pivotant homologué. Entièrement déployée, elle permet d'augmenter la portée de 2,7 mètres avec une capacité de charge de 1 500 kg. Cependant, en configuration repliée, soit avec une longueur de 1,8 mètre, la capacité de charge grimpe à 2 500 kg.

JT 2500			
			RFID
2 500 kg (repliée) - 1 500 kg (déployée)	1 790 mm (repliée) - 2 690 mm (déployée)	900 mm	✓

POTENCE TREILLIS AVEC TREUIL LIGNE SIMPLE 1,2 T / LIGNE DOUBLE 3 T

ATT-04-009

Potence treillis avec treuil intégré, réglable sur deux différentes longueurs et capacités de charge. Entièrement déployée, elle permet d'augmenter la portée de 4,5 mètres avec une capacité de charge de 1200 kg en ligne simple. Cependant, en configuration repliée, soit avec une longueur de 1,6 mètre, la capacité de charge en ligne double permet de soulever des charges allant jusqu'à 3 000 kg. Structure tubulaire pour améliorer le rapport poids/capacité. Treuil équipé d'un rouleau presse-câble et d'un système de fin de course hydraulique pour la montée/descente du câble.

JW 1200/3000					
					RFID
1 200/3 000 kg	4 500/1 607 mm	10 mm	48/25 m	48/24 m/min	✓

POTENCE COL DE CYGNE AVEC CROCHET 3 T

ATT-04-023

Potence col de cygne avec crochet pivotant homologué pour augmenter la portée de 1,5 mètre. Idéale pour la manutention de charges allant jusqu'à 3 000 kg, y compris dans les espaces à plafonds bas, greniers et pépinières.

JCC 3000			
			RFID
3 000 kg	1 500 mm	1 077 mm	✓

POTENCE CAISSON AVEC CROCHET 8 T

ATT-04-026

Potence caisson avec crochet pivotant homologué pour augmenter la portée de 3 mètres. Idéale pour le levage de charges volumineuses allant jusqu'à 8 000 g, même dans les zones difficiles d'accès.

J 8000		
		RFID
8 000 kg	3 235 mm	✓

POTENCE À 3 CROCHETS 20 T - 15 T - 10 T

ATT-04-008

Potence avec 3 crochets pivotants et homologués intégrés avec une capacité de charge de 10 000 / 15 000 kg / 20 000 kg. Le crochet de plus grande capacité est celui placé le plus à l'intérieur de la potence de la machine et permet d'augmenter la portée de 2 mètres.

J 20 S-3		
		RFID
10 000 / 15 000 / 20 000 kg	2 230 mm	✓

COMPATIBILITÉ

	ATT-**04-001**	ATT-**04-002**	ATT-**04-005**	ATT-**04-007**	ATT-**04-008**	ATT-**04-009**
RTH 5.18	✓	✗	✓	✓	✗	✓
RTH 5.21	✓	✗	✓	✓	✗	✓
RTH 5.23	✓	✗	✓	✓	✗	✓
RTH 5.25	✓	✗	✓	✓	✗	✓
RTH 6.22 EC/TC	✓	✗	✓	✓	✗	✓
RTH 6.26 EC/TC	✓	✗	✓	✓	✗	✓
RTH 6.31 EC/TC	✓	✗	✓	✓	✗	✓
RTH 8.27/TC	✓	✗	✓	✓	✗	✓
RTH 8.35/TC	✓	✗	✓	✓	✗	✓
RTH 8.39/TC	✓	✗	✓	✓	✗	✓
RTH 8.46/TC	✓	✗	✓	✓	✗	✓
RTH 8.51	✓	✗	✓	✓	✗	✓
RTH 10.37	✓	✗	✓	✓	✗	✓
RTH 13.26	✓	✗	✓	✓	✗	✓
TH 3.6	✗	✓	✗	✗	✗	✗
TH 3,5.7	✗	✗	✗	✗	✗	✗
TH 3,5.9	✗	✗	✗	✗	✗	✗
TH 4.15 S/SP	✓	✗	✗	✗	✗	✗
TH 4.19 S/SP	✓	✗	✗	✗	✗	✗
TH 4,5.19 P	✓	✗	✗	✗	✗	✓
TH 5.8 P	✓	✗	✗	✗	✗	✓
TH 5,5.15/P	✓	✗	✗	✗	✗	✓
TH 5,5.19 P	✓	✗	✗	✗	✗	✓
TH 5,5.24 P	✓	✗	✗	✗	✗	✓
TH 6.20 P	✓	✗	✗	✗	✗	✓
TH 7.10 P	✓	✗	✗	✗	✗	✓
HTH 10.10	✓	✗	✗	✗	✗	✓
HTH 12.10	✓	✗	✗	✗	✗	✓
HTH 16.10	✗	✗	✗	✗	✓	✗
HTH 20.10	✗	✗	✗	✗	✓	✗
HTH 25.11	✗	✗	✗	✗	✓	✗
HTH 27.11	✗	✗	✗	✗	✓	✗
HTH 35.12	✗	✗	✗	✗	✓	✗

	ATT-**04-011**	ATT-**04-013**	ATT-**04-015**	ATT-**04-017**	ATT-**04-019**	ATT-**04-021**
RTH 5.18	✓	✓	✓	✓	✓	✓
RTH 5.21	✓	✓	✓	✓	✓	✓
RTH 5.23	✓	✓	✓	✓	✓	✓
RTH 5.25	✓	✓	✓	✓	✓	✓
RTH 6.22 EC/TC	✓	✓	✓	✓	✓	✓
RTH 6.26 EC/TC	✓	✓	✓	✓	✓	✓
RTH 6.31 EC/TC	✓	✓	✓	✓	✓	✓
RTH 8.27/TC	✓	✓	✓	✓	✓	✓
RTH 8.35/TC	✓	✓	✓	✓	✓	✓
RTH 8.39/TC	✓	✓	✓	✓	✓	✓
RTH 8.46/TC	✓	✓	✓	✓	✓	✓
RTH 8.51	✓	✓	✓	✓	✓	✓
RTH 10.37	✓	✓	✓	✓	✓	✓
RTH 13.26	✓	✓	✓	✓	✓	✓
TH 3.6	X	X	X	X	X	X
TH 3,5.7	X	✓	X	X	X	X
TH 3,5.9	X	✓	X	X	X	X
TH 4.15 S/SP	X	✓	X	X	X	X
TH 4.19 S/SP	X	✓	X	X	X	X
TH 4,5.19 P	✓	✓	✓	✓	✓	✓
TH 5.8 P	✓	✓	✓	✓	✓	✓
TH 5,5.15/P	✓	✓	✓	✓	✓	✓
TH 5,5.19 P	✓	✓	✓	✓	✓	✓
TH 5,5.24 P	✓	✓	✓	✓	✓	✓
TH 6.20 P	✓	✓	✓	✓	✓	✓
TH 7.10 P	✓	✓	✓	✓	✓	✓
HTH 10.10	✓	✓	✓	✓	✓	✓
HTH 12.10	✓	✓	✓	✓	✓	✓
HTH 16.10	X	X	X	X	X	X
HTH 20.10	X	X	X	X	X	X
HTH 25.11	X	X	X	X	X	X
HTH 27.11	X	X	X	X	X	X
HTH 35.12	X	X	X	X	X	X

✓: OUI X: NON

COMPATIBILITÀ

	ATT-**04-023**	ATT-**04-24**	ATT-**04-026**	ATT-**04-027**	ATT-**04-028**
RTH 5.18	✓	✓	✗	✓	✓
RTH 5.21	✓	✓	✗	✓	✓
RTH 5.23	✓	✓	✗	✓	✓
RTH 5.25	✓	✓	✗	✓	✓
RTH 6.22 EC/TC	✓	✓	✗	✓	✓
RTH 6.26 EC/TC	✓	✓	✗	✓	✓
RTH 6.31 EC/TC	✓	✓	✗	✓	✓
RTH 8.27/TC	✓	✓	✗	✓	✓
RTH 8.35/TC	✓	✓	✗	✓	✓
RTH 8.39/TC	✓	✓	✗	✓	✓
RTH 8.46/TC	✓	✓	✗	✓	✓
RTH 8.51	✓	✓	✗	✓	✓
RTH 10.37	✓	✓	✗	✓	✓
RTH 13.26	✓	✓	✗	✓	✓
TH 3.6	✗	✗	✗	✗	✗
TH 3,5.7	✓	✗	✗	✗	✗
TH 3,5.9	✓	✗	✗	✗	✗
TH 4.15 S/SP	✓	✓	✗	✗	✗
TH 4.19 S/SP	✓	✓	✗	✓	✗
TH 4,5.19 P	✓	✓	✗	✓	✓
TH 5.8 P	✓	✓	✗	✓	✓
TH 5,5.15/P	✓	✓	✗	✓	✓
TH 5,5.19 P	✓	✓	✗	✓	✓
TH 5,5.24 P	✓	✓	✗	✓	✓
TH 6.20 P	✓	✓	✗	✓	✓
TH 7.10 P	✓	✓	✗	✓	✓
HTH 10.10	✓	✓	✗	✗	✓
HTH 12.10	✓	✓	✗	✗	✓
HTH 16.10	✗	✗	✓	✗	✗
HTH 20.10	✗	✗	✓	✗	✗
HTH 25.11	✗	✗	✓	✗	✗
HTH 27.11	✗	✗	✓	✗	✗
HTH 35.12	✗	✗	✓	✗	✗

CROCHETS

Simples mais extrêmement polyvalents et résistants, les crochets homologués Magni diversifient les applications dans le secteur du bâtiment. La gamme se compose de crochets de différentes capacités pour répondre aux besoins spécifiques du marché et garantir des performances optimales.

Vérifier la compatibilité et la capacité de charge de chaque accessoire auprès de son revendeur de confiance.

CROCHET 3 T

ATT-05-004

Crochet homologué pivotant à 360° avec linguet de sécurité, conçu pour la manutention de charges suspendues. Capacité de charge de 3 000 kg. Support métallique pour le stockage inclus.

HS 3			
			RFID
3 000 kg	425 mm	✓	✓

CROCHET 5 T

ATT-05-014

Crochet homologué pivotant à 360° avec linguet de sécurité, conçu pour la manutention de charges suspendues. Capacité de charge de 5 000 kg. Support métallique pour le stockage inclus.

H 5			
			RFID
5 000 kg	500 mm	✓	✓

CROCHET 6 T

ATT-05-001

Crochet homologué pivotant à 360° avec linguet de sécurité, conçu pour la manutention de charges suspendues. Capacité de charge de 6 000 kg. Support métallique pour le stockage inclus.

H 6			
			RFID
6 000 kg	500 mm	✓	✓

CROCHET 7 T

ATT-05-002

Crochet homologué pivotant à 360° avec linguet de sécurité, conçu pour la manutention de charges suspendues. Capacité de charge de 7 000 kg. Support métallique pour le stockage inclus.

H 7			
			RFID
7 000 kg	370 mm	✓	✓

CROCHET 8 T

ATT-05-003

Crochet homologué pivotant à 360° avec linguet de sécurité, conçu pour la manutention de charges suspendues. Capacité de charge de 8 000 kg. Support métallique pour le stockage inclus.

H 8			
			RFID
8 000 kg	910 mm	✓	✓

CROCHET 10 T

ATT-05-005

Crochet homologué pivotant à 360° avec linguet de sécurité, conçu pour la manutention de charges suspendues. Capacité de charge de 10 000 kg. Support métallique pour le stockage inclus.

H 10			
			RFID
10 000 kg	370 mm	✓	✓

CROCHET 13 T

ATT-05-013

Crochet homologué pivotant à 360° avec linguet de sécurité. Sa conception compacte et sa capacité de charge de 13 000 kg en font un outil idéal pour le transport des charges suspendues plus lourdes.

H 13			
			RFID
13 000 kg	297 mm	✓	✓

CROCHET 16 T

ATT-05-007

Crochet homologué pivotant à 360° avec linguet de sécurité. Sa conception compacte et sa capacité de charge de 16 000 kg en font un outil idéal pour le transport des charges suspendues plus lourdes.

H 16S			
			RFID
16 000 kg	350 mm	✓	✓

CROCHET 20 T

ATT-05-008

Crochet homologué pivotant à 360° avec linguet de sécurité. Sa conception compacte et sa capacité de charge de 20 000 kg en font un outil idéal pour le transport des charges suspendues plus lourdes.

H 20S			
			RFIDW
20 000 kg	350 mm	✓	✓

CROCHET 30 T

ATT-05-009

Crochet homologué pivotant à 360° avec linguet de sécurité. Sa conception compacte et sa capacité de charge de 30 000 kg en font un outil idéal pour le transport des charges suspendues plus lourdes.

H 30S			
			RFID
30 000 kg	400 mm	+/- 30°	✓

CROCHET 40 T (ÉTROIT)

ATT-05-011

Crochet homologué pivotant à 360° avec linguet de sécurité. Sa conception compacte et sa capacité de charge de 40 000 kg en font un outil idéal pour le transport des charges suspendues plus lourdes.

H 40S			
			RFID
40 000 kg	400 mm	+/- 30°	✓

CROCHET 50 T

ATT-05-012

Crochet homologué pivotant à 360° avec linguet de sécurité. Sa conception compacte et sa capacité de charge de 50 000 kg en font un outil idéal pour le transport des charges suspendues plus lourdes.

H 50			
			RFID
50 000 kg	760 mm	+/- 30°	✓

COMPATIBILITÉ

	ATT-**05-001**	ATT-**05-002**	ATT-**05-003**	ATT-**05-004**	ATT-**05-005**	ATT-**05-007**
RTH 5.18	✓	✗	✓	✗	✓	✗
RTH 5.21	✓	✗	✓	✗	✓	✗
RTH 5.23	✓	✗	✓	✗	✓	✗
RTH 5.25	✓	✗	✓	✗	✓	✗
RTH 6.22 EC/TC	✓	✗	✓	✗	✓	✗
RTH 6.26 EC/TC	✓	✗	✓	✗	✓	✗
RTH 6.31 EC/TC	✓	✗	✓	✗	✓	✗
RTH 8.27/TC	✓	✗	✓	✗	✓	✗
RTH 8.35/TC	✓	✗	✓	✗	✓	✗
RTH 8.39/TC	✓	✗	✓	✗	✓	✗
RTH 8.46/TC	✓	✗	✓	✗	✓	✗
RTH 8.51	✓	✗	✓	✗	✓	✗
RTH 10.37	✓	✗	✓	✗	✓	✗
RTH 13.26	✓	✗	✓	✗	✓	✗
TH 3.6	✗	✗	✗	✓	✗	✗
TH 3,5.7	✗	✗	✗	✗	✗	✗
TH 3,5.9	✗	✗	✗	✗	✗	✗
TH 4.15 S/SP	✗	✗	✗	✗	✗	✗
TH 4.19 S/SP	✗	✗	✗	✗	✗	✗
TH 4,5.19 P	✓	✓	✗	✗	✗	✗
TH 5.8 P	✓	✓	✗	✗	✗	✗
TH 5,5.15/P	✓	✓	✗	✗	✗	✗
TH 5,5.19 P	✓	✓	✗	✗	✗	✗
TH 5,5.24 P	✓	✓	✗	✗	✗	✗
TH 6.20 P	✓	✓	✗	✗	✗	✗
TH 7.10 P	✓	✓	✗	✗	✗	✗
HTH 10.10	✓	✗	✗	✗	✓	✗
HTH 12.10	✓	✗	✗	✗	✓	✗
HTH 16.10	✗	✗	✗	✗	✗	✓
HTH 20.10	✗	✗	✗	✗	✗	✓
HTH 25.11	✗	✗	✗	✗	✗	✓
HTH 27.11	✗	✗	✗	✗	✗	✓
HTH 35.12	✗	✗	✗	✗	✗	✓

	ATT-**05-008**	ATT-**05-009**	ATT-**05-011**	ATT-**05-012**	ATT-**05-013**	ATT-**05-014**
RTH 5.18	X	X	X	X	✓	✓
RTH 5.21	X	X	X	X	✓	✓
RTH 5.23	X	X	X	X	✓	✓
RTH 5.25	X	X	X	X	✓	✓
RTH 6.22 EC/TC	X	X	X	X	✓	✓
RTH 6.26 EC/TC	X	X	X	X	✓	✓
RTH 6.31 EC/TC	X	X	X	X	✓	✓
RTH 8.27/TC	X	X	X	X	✓	✓
RTH 8.35/TC	X	X	X	X	✓	✓
RTH 8.39/TC	X	X	X	X	✓	✓
RTH 8.46/TC	X	X	X	X	✓	✓
RTH 8.51	X	X	X	X	✓	✓
RTH 10.37	X	X	X	X	✓	✓
RTH 13.26	X	X	X	X	✓	✓
TH 3.6	X	X	X	X	X	X
TH 3,5.7	X	X	X	X	X	✓
TH 3,5.9	X	X	X	X	X	✓
TH 4.15 S/SP	X	X	X	X	X	✓
TH 4.19 S/SP	X	X	X	X	X	✓
TH 4,5.19 P	X	X	X	X	X	✓
TH 5.8 P	X	X	X	X	X	✓
TH 5,5.15/P	X	X	X	X	X	✓
TH 5,5.19 P	X	X	X	X	X	✓
TH 5,5.24 P	X	X	X	X	X	✓
TH 6.20 P	X	X	X	X	X	✓
TH 7.10 P	X	X	X	X	X	✓
HTH 10.10	X	X	X	X	✓	X
HTH 12.10	X	X	X	X	✓	X
HTH 16.10	✓	✓	✓	✓	X	X
HTH 20.10	✓	✓	✓	✓	X	X
HTH 25.11	✓	✓	✓	✓	X	X
HTH 27.11	✓	✓	✓	✓	X	X
HTH 35.12	✓	✓	✓	✓	X	X

✓: OUI X: NON

MANIPULATEURS

Conçus pour répondre aux besoins spécifiques de l'industrie minière et des carrières ainsi qu'à ceux du secteur de la logistique, nos pinces vous offrent une flexibilité et des performances inégalées. Une gamme conçue spécifiquement pour relever les défis les plus difficiles dans n'importe quel environnement.

Vérifier la compatibilité et la capacité de charge de chaque accessoire auprès de son revendeur de confiance.

PINCE POUR CÔTES 4 T

ATT-06-001

Pince avec capacité de charge de 4 000 kg, fabriquée en matériau haute résistance, conçue pour la pose des côtes des arches de soutien dans la construction de tunnels. La rotation de 65° et l'arc d'inclinaison de 46° maximisent la précision des opérations de pose.

RC 4T			
			RFID
4 000 kg	46°	+/- 65° (manuelle)	✓

MANIPULATEUR 3D-FILM 2,5 T

ATT-06-002

Le manipulateur 3D-Film est destiné à l'industrie cinématographique et dispose d'une surface conçue pour soutenir des équipements tels que des panneaux LED ou des diffuseurs de lumière utilisés lors de tournages en studio ou en extérieur. Il offre une capacité de charge de 2 500 kg et une rotation continue de 360°.

3DF 2,5			
			RFID
2 500 kg	360°	360°	✓

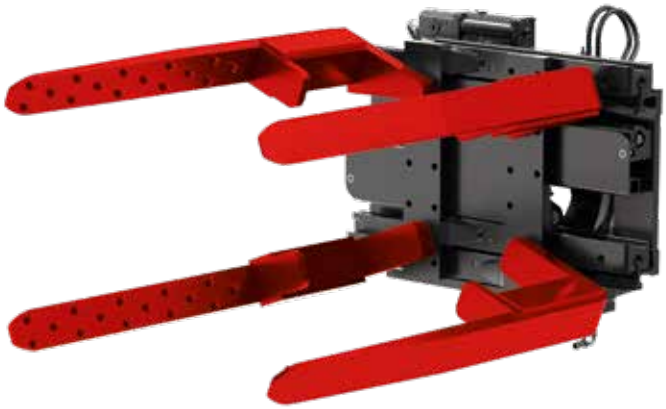

MANIPULATEUR ROUES 2,5 T - 25"

ATT-06-003

Manipulateur avec capacité de charge de 2 500 kg, idéal pour manutentionner des pneus d'un diamètre de 1 220 mm minimum à 2 350 mm maximum. Mouvements hydrauliques d'ouverture/de fermeture, et rotation à 360°. Fourches antidérapantes pour garantir l'adhérence parfaite des pneus. L'OPT-02-022 « Double sortie tête de flèche », nécessaire pour l'utilisation de la pince, doit être commandée séparément.

VÉRIFIER LES PRÉDISPOSITIONS REQUISES

TC 2,5.25					
	MIN	MAX			RFID
2 500 kg	1 220 mm	2 350 mm	360°	✗	✓

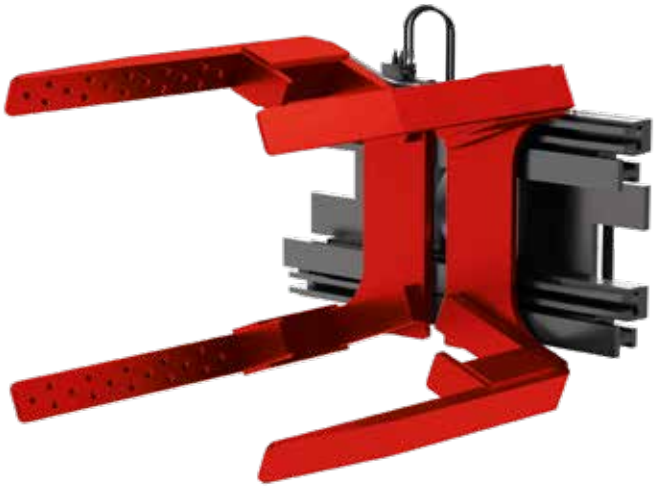

MANIPULATEUR ROUES 3,8 T - 49"

ATT-06-005

Manipulateur avec capacité de charge de 3 800 kg, idéal pour manutentionner des pneus d'un diamètre de 1 580 mm minimum à 3 130 mm maximum. Mouvements hydrauliques d'ouverture/de fermeture, et rotation à 360°. Fourches antidérapantes pour garantir l'adhérence parfaite des pneus. L'OPT-02-022 « Double sortie tête de flèche », nécessaire pour l'utilisation de la pince, doit être commandée séparément.

VÉRIFIER LES PRÉDISPOSITIONS REQUISES

TC 3,8.49					
	MIN	MAX			RFID
3 800 kg	1 580 mm	3 130 mm	360°	✗	✓

PINCE POUR TUBES 1 000 KG

ATT-06-009

Pince avec capacité de charge de 1 000 kg, conçue pour la manutention de tubes d'un diamètre de 242 mm minimum et de 580 mm maximum. La pince présente trois degrés de liberté : rotation à 360°, déplacement latéral +/- 150 mm et ouverture/fermeture des pinces.

PC 1000

	MIN	MAX			RFID
1 000 kg	242 mm	580 mm	+/- 150 mm	360°	✓

PINCE POUR TUBES 4,5 T

ATT-06-013

Pince idéale pour la manutention de tubes de différentes longueurs et sections, dotée d'une capacité de charge allant jusqu'à 4,5 tonnes et équipée de fourches de 1 400 mm. La pince à actionnement hydraulique offre une prise sûre et réglable, ce qui permet de manutentionner des tubes de 150 mm à 930 mm de diamètre.

FC 4,5 T PIPES

	MIN	MAX			RFID
4 500 kg	150 mm	930 mm	-	-	✓

PINCE POUR TUBES 16,6 T

ATT-06-014

Pince pour tubes idéale pour la manutention de tubes de différentes longueurs et sections, dotée d'une capacité de charge allant jusqu'à 16,6 tonnes et équipée de fourches de 2 400 mm. La pince à actionnement hydraulique offre une prise sûre et réglable, ce qui permet de manutentionner des tubes d'un diamètre compris entre 610 mm et 2 440 mm.

FCG 16,6 T 2,4

	MIN	MAX			RFID
16 600 kg	610 mm	2 240 mm	-	-	✓

PINCE POUR CYLINDRES 4,5 T

ATT-06-011

Pince avec capacité de charge de 4 500 kg, idéale pour la manutention de différents types de cylindres d'un diamètre de 250 mm minimum à 450 mm maximum. Quatre mouvements : ouverture/fermeture de la pince, déplacement latéral de +/- 300 mm, rotation de 360° et rotation latérale du cylindre de +/- 27°.

CC 4.5

			MAX				RFID
4 500 kg	4 420 - 2 290 mm	4 240 mm (max) 2 740 mm (min)	450 mm	+/- 300 mm	360°	+/- 27°	✓

MANIPULATEUR ROUES 8 T - 63"

ATT-06-006

Manipulateur avec capacité de charge de 8 000 kg, idéal pour manutentionner des pneus d'un diamètre de 1 200 mm minimum à 4 000 mm maximum. Mouvements hydrauliques d'ouverture/de fermeture, et rotation des patins de contact à 360°. Possibilité d'utiliser aussi le mouvement de déplacement latéral de +/- 300 mm et la rotation à 344° de l'accessoire dans le sens des aiguilles d'une montre ou dans le sens inverse. Le manipulateur est également équipé de guides pour empêcher le pneu de glisser vers l'intérieur après sa prise.

TC 08.63						
	MIN	MAX				RFID
8 000 kg	1 180 mm	4 000 mm	344°	360°	+/- 300 mm	✓

MANIPULATEUR ROUES 16 T - 63"

ATT-06-007

Manipulateur avec capacité de charge de 16 000 kg, idéal pour manutentionner des pneus d'un diamètre de 1 200 mm minimum à 4 250 mm maximum. Mouvements hydrauliques d'ouverture/de fermeture, et rotation des patins de contact à 360°. Possibilité d'utiliser aussi le mouvement de déplacement latéral de +/- 300 mm et la rotation à 344° de l'accessoire dans le sens des aiguilles d'une montre ou dans le sens inverse. Le manipulateur est également équipé de guides hydrauliques pour empêcher le pneu de glisser vers l'intérieur après sa prise.

TC 16.63 CP						
	MIN	MAX				RFID
16 000 kg	1 170 mm	4 250 mm	344°	360°	+/- 300 mm	✓

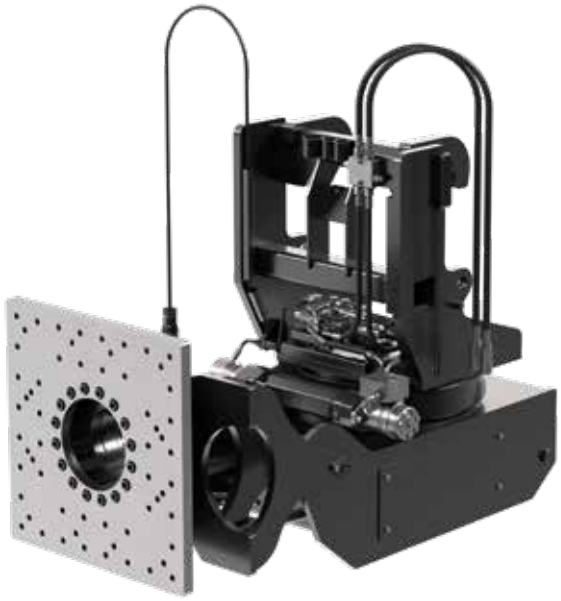

MANIPULATEUR 4D-FILM 2 000 KG

ATT-06-008

Manipulateur 4D-Film fait pour l'industrie du cinéma, équipé d'une surface conçue pour soutenir les équipements utilisés pendant les tournages en studio ou à l'extérieur, tels que des panneaux LED ou des diffuseurs de lumière. Il a une capacité de charge de 2 000 kg et offre une rotation verticale de 360°, une rotation horizontale de 180° et la nouvelle fonction d'inclinaison de plus de 100°.

4DFH 0,9	
	RFID
2 000 kg	✓

PINCE POUR CYLINDRES 11 T

ATT-06-010

Pince conçue pour la maintenance, le remplacement et la manutention de cylindres d'excavateurs de grandes capacités jusqu'à 11 000 kg, ø max. 620 mm.
Cet accessoire doit être monté avec le manipulateur pour plusieurs outils qui doit être commandé séparément. (ATT-08-004).

VÉRIFIER LES PRÉDISPOSITIONS REQUISES

CC						
			MAX			RFID
11 000 kg	2 960 - 960 mm	5 800 mm (max) 2 760 mm (min)	620 mm	+/- 300 mm	360°	✓

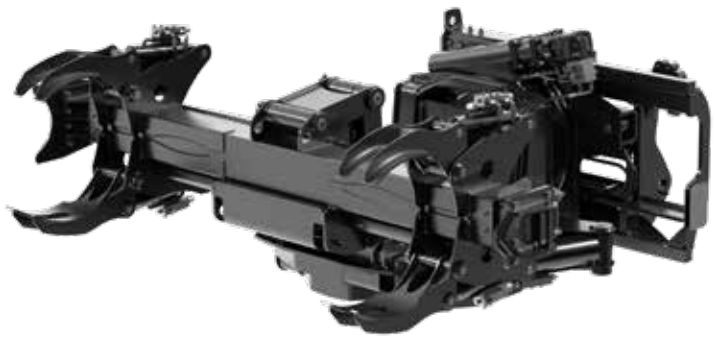

PINCE POUR CYLINDRES 4,5 T

ATT-06-012

Pince avec capacité de charge de 4 500 kg, idéale pour la manutention de différents types de cylindres d'un diamètre de 250 mm minimum à 450 mm maximum. Quatre mouvements : ouverture/fermeture de la pince, déplacement latéral de +/- 300 mm, rotation de 360° et rotation latérale du cylindre de +/- 27°.

CC 4.5

			MAX				RFID
4 500 kg	4 420 - 2 290 mm	4 240 mm (max) 2 740 mm (min)	450 mm	+/- 300 mm	360°	+/- 27°	✓

MANIPULATEUR ROUES 3,5 T - 55"

ATT-06-004

Manipulateur avec capacité de charge de 3 500 kg, idéal pour manutentionner des pneus d'un diamètre de 1 120 mm minimum à 3 500 mm maximum. Mouvements hydrauliques d'ouverture/de fermeture, et rotation des patins de contact à +/-61°. Possibilité d'utiliser aussi le mouvement de rotation à +/-24° de l'accessoire dans le sens des aiguilles d'une montre ou dans le sens inverse. Le manipulateur est également équipé de guides pour empêcher le pneu de glisser vers l'intérieur après sa prise.

TC 3,5

	MIN	MAX			RFID
3 500 kg	1 120 mm	3 500 mm	+/- 24°	+/- 61°	✓

COMPATIBILITÉ

	ATT-**06-001**	ATT-**06-002**	ATT-**06-003**	ATT-**06-004**	ATT-**06-005**	ATT-**06-006**	ATT-**06-007**
RTH 5.18	✓	✓	✓	✗	✓	✗	✗
RTH 5.21	✓	✓	✓	✗	✓	✗	✗
RTH 5.23	✓	✓	✓	✗	✓	✗	✗
RTH 5.25	✓	✓	✓	✗	✓	✗	✗
RTH 6.22 EC/TC	✓	✓	✓	✗	✓	✗	✗
RTH 6.26 EC/TC	✓	✓	✓	✗	✓	✗	✗
RTH 6.31 EC/TC	✓	✓	✓	✗	✓	✗	✗
RTH 8.27/TC	✓	✓	✓	✗	✓	✗	✗
RTH 8.35/TC	✓	✓	✓	✗	✓	✗	✗
RTH 8.39/TC	✓	✓	✓	✗	✓	✗	✗
RTH 8.46/TC	✓	✓	✓	✗	✓	✗	✗
RTH 8.51	✓	✓	✓	✗	✓	✗	✗
RTH 10.37	✓	✓	✓	✗	✓	✗	✗
RTH 13.26	✓	✓	✓	✗	✓	✗	✗
TH 3.6	✗	✗	✗	✗	✗	✗	✗
TH 3,5.7	✗	✗	✗	✗	✗	✗	✗
TH 3,5.9	✗	✗	✗	✗	✗	✗	✗
TH 4.15 S/SP	✗	✗	✗	✗	✗	✗	✗
TH 4.19 S/SP	✗	✗	✗	✗	✗	✗	✗
TH 4,5.19 P	✓	✓	✓	✗	✓	✗	✗
TH 5.8 P	✓	✓	✓	✗	✓	✗	✗
TH 5,5.15/P	✓	✓	✓	✗	✓	✗	✗
TH 5,5.19 P	✓	✓	✓	✗	✓	✗	✗
TH 5,5.24 P	✓	✓	✓	✗	✓	✗	✗
TH 6.20 P	✓	✓	✓	✗	✓	✗	✗
TH 7.10 P	✓	✓	✓	✗	✓	✗	✗
HTH 10.10	✗	✓	✓	✓	✓	✗	✗
HTH 12.10	✗	✓	✓	✓	✓	✗	✗
HTH 16.10	✗	✗	✗	✗	✗	✓	✓
HTH 20.10	✗	✗	✗	✗	✗	✓	✓
HTH 25.11	✗	✗	✗	✗	✗	✓	✓
HTH 27.11	✗	✗	✗	✗	✗	✓	✓
HTH 35.12	✗	✗	✗	✗	✗	✓	✓

	ATT-**06-008**	ATT-**06-009**	ATT-**06-010**	ATT-**06-011**	ATT-**06-012**	ATT-**06-013**	ATT-**06-014**
RTH 5.18	✓	✓	✗	✓	✗	✓	✗
RTH 5.21	✓	✓	✗	✓	✗	✓	✗
RTH 5.23	✓	✓	✗	✓	✗	✓	✗
RTH 5.25	✓	✓	✗	✓	✗	✓	✗
RTH 6.22 EC/TC	✓	✓	✗	✓	✗	✓	✗
RTH 6.26 EC/TC	✓	✓	✗	✓	✗	✓	✗
RTH 6.31 EC/TC	✓	✓	✗	✓	✗	✓	✗
RTH 8.27/TC	✓	✓	✗	✓	✗	✓	✗
RTH 8.35/TC	✓	✓	✗	✓	✗	✓	✗
RTH 8.39/TC	✓	✓	✗	✓	✗	✓	✗
RTH 8.46/TC	✓	✓	✗	✓	✗	✓	✗
RTH 8.51	✓	✓	✗	✓	✗	✓	✗
RTH 10.37	✓	✓	✗	✓	✗	✓	✗
RTH 13.26	✓	✓	✗	✓	✗	✓	✗
TH 3.6	✗	✗	✗	✗	✗	✗	✗
TH 3,5.7	✗	✗	✗	✗	✗	✗	✗
TH 3,5.9	✗	✗	✗	✗	✗	✗	✗
TH 4.15 S/SP	✗	✗	✗	✗	✗	✗	✗
TH 4.19 S/SP	✗	✗	✗	✗	✗	✗	✗
TH 4,5.19 P	✓	✓	✗	✗	✗	✓	✗
TH 5.8 P	✓	✓	✗	✗	✗	✓	✗
TH 5,5.15/P	✓	✓	✗	✗	✗	✓	✗
TH 5,5.19 P	✓	✓	✗	✗	✗	✓	✗
TH 5,5.24 P	✓	✓	✗	✗	✗	✓	✗
TH 6.20 P	✓	✓	✗	✗	✗	✓	✗
TH 7.10 P	✓	✓	✗	✗	✗	✓	✗
HTH 10.10	✓	✓	✗	✓	✗	✓	✗
HTH 12.10	✓	✓	✗	✓	✗	✓	✗
HTH 16.10	✗	✗	✓	✗	✓	✗	✓
HTH 20.10	✗	✗	✓	✗	✓	✗	✓
HTH 25.11	✗	✗	✓	✗	✓	✗	✓
HTH 27.11	✗	✗	✓	✗	✓	✗	✓
HTH 35.12	✗	✗	✓	✗	✓	✗	✓

✓: OUI ✗: NON

GODETS

Développés pour les secteurs de la construction et de l'entretien, nos godets offrent différentes capacités de levage, ce qui en fait des partenaires fiables pour tous les professionnels du métier. La performance et la qualité sont garanties pour tous les accessoires Magni.

Vérifier la compatibilité et la capacité de charge de chaque accessoire auprès de son revendeur de confiance.

GODET À GRAPPIN (AVEC DENTS SOUDÉES) – CAPACITÉ EN DÔME 900 L

ATT-07-001

Godet à grappin idéal pour les applications agricoles et la manutention de matériaux en vrac. Il offre une capacité en dôme de 900 l et une capacité de charge de 1 000 kg, garantissant des performances élevées lors des opérations de chargement. Équipé d'un grappin à commande hydraulique avec 5 dents soudées, conçu pour assurer une excellente rétention du matériau et réduire au minimum les pertes pendant l'utilisation.

AB 900 2,03 G			
			RFID
1 000 l	900 l	2 000 mm	X

GODET AVEC LAME BOULONNÉE 1 000 L

ATT-07-015

Godet léger, capacité de 1 000 L. Lame boulonnée réversible pour garantir une durée de vie plus longue et un remplacement facile. Idéal pour la manutention de gravats tels que le sable, le gravier, l'argile expansée et, d'une manière générale, tout matériau granulaire.

CB 1000 DL			
			RFID
1 000 L	825 L	2 460 mm	✓

GODET AVEC LAME BOULONNÉE 1 500 L

ATT-07-016

Godet léger, capacité de 1 500 L. Lame boulonnée réversible pour garantir une durée de vie plus longue et un remplacement facile. Idéal pour la manutention de gravats tels que le sable, le gravier, l'argile expansée et, d'une manière générale, tout matériau granulaire.

CB 1500 DL			
			RFID
1 500 L	1 185 L	2 450 mm	✓

GODET AVEC LAME BOULONNÉE 2 000 L

ATT-07-018

Godet léger, capacité de 2 000 L. Lame boulonnée réversible pour garantir une durée de vie plus longue et un remplacement facile. Idéal pour la manutention de gravats tels que le sable, le gravier, l'argile expansée et, d'une manière générale, tout matériau granulaire.

CB 2000 DL			
			RFID
2 000 L	1 629 L	2 450 mm	✓

GODET RENFORCÉ AVEC LAME BOULONNÉE 1 500 L

ATT-07-010

Godet robuste d'une capacité de 1 500 L. Lame boulonnée réversible pour garantir une durée de vie plus longue et un remplacement facile. Idéal pour la manutention de gravats tels que le sable, le gravier, l'argile expansée et, d'une manière générale, tout matériau granulaire.

CB 1500			
			RFID
1 500 L	1 185 L	2 450 mm	✓

GODET RENFORCÉ AVEC LAME BOULONNÉE 2 000 L

ATT-07-011

Godet robuste d'une capacité de 2 000 L. Lame boulonnée réversible pour garantir une durée de vie plus longue et un remplacement facile. Idéal pour la manutention de gravats tels que le sable, le gravier, l'argile expansée et, d'une manière générale, tout matériau granulaire.

CB 2000			
			RFID
2 112 L	1 677 L	2 460 mm	✓

GODET RENFORCÉ AVEC LAME BOULONNÉE 2 500 L

ATT-07-012

Godet robuste d'une capacité de 2 500 L. Lame boulonnée réversible pour garantir une durée de vie plus longue et un remplacement facile. Idéal pour la manutention de gravats tels que le sable, le gravier, l'argile expansée et, d'une manière générale, tout matériau granulaire.

CB 2500			
			RFID
2 530 L	CB 2 010 L	2 450 mm	✓

GODET AVEC LAME SOUDÉE 800 L

ATT-07-005

Godet léger d'une capacité de 800 L, avec lame soudée. Idéal pour la manutention de gravats tels que le sable, le gravier, l'argile expansée et, d'une manière générale, tout matériau granulaire.

CBS 800 SL			
			RFID
800 l	645 l	1 870 mm	✓

GODET AVEC LAME SOUDÉE 800 L [LARGEUR 2 100 MM]

ATT-07-002

Godet léger, capacité de 800 L. Lame soudée. Idéal pour la manutention de gravats tels que le sable, le gravier, l'argile expansée et, d'une manière générale, tout matériau granulaire.

CB 1500		
800 L	645 L	2 100 mm

GODET AVEC LAME SOUDÉE 1 000 L [LARGEUR 2 100 MM]

ATT-07-021

Godet léger, capacité de 1 000 L. Lame soudée. Idéal pour la manutention de gravats tels que le sable, le gravier, l'argile expansée et, d'une manière générale, tout matériau granulaire.

CB 1500		
1 000 L	815 L	2 100 mm

GODET AVEC LAME SOUDÉE 1 000 L

ATT-07-013

Godet léger, capacité de 1 000 L. Lame soudée. Idéal pour la manutention de gravats tels que le sable, le gravier, l'argile expansée et, d'une manière générale, tout matériau granulaire.

CB 1000 SL			
			RFID
1 000 L	825 L	2 450 mm	✓

GODET AVEC LAME SOUDÉE 1 500 L

ATT-07-014

Godet léger, capacité de 1 500 L. Lame soudée. Idéal pour la manutention de gravats tels que le sable, le gravier, l'argile expansée et, d'une manière générale, tout matériau granulaire.

CB 1500 SL			
			RFID
1 500 L	1 185 L	2 450 mm	✓

GODET AVEC LAME SOUDÉE 2 000 L

ATT-07-017

Godet léger, capacité de 2 000 L. Lame soudée. Idéal pour la manutention de gravats tels que le sable, le gravier, l'argile expansée et, d'une manière générale, tout matériau granulaire.

CB 2000 SL			
			RFID
2 000 L	1 629 L	2 450 mm	✓

GODET RENFORCÉ AVEC LAME SOUDÉE 1 000 L

ATT-07-019

Godet robuste d'une capacité de 1 000 L, avec lame soudée. Idéal pour la manutention de gravats tels que le sable, le gravier, l'argile expansée et, d'une manière générale, tout matériau granulaire.

CB 1000			
			RFID
1 000 L	825 L	2 450 mm	✓

GODET RENFORCÉ AVEC LAME SOUDÉE 1 500 L

ATT-07-020

Godet robuste d'une capacité de 1 500 L, avec lame soudée. Idéal pour la manutention de gravats tels que le sable, le gravier, l'argile expansée et, d'une manière générale, tout matériau granulaire.

CB 1500			
			RFID
1 500 L	1 191 L	2 450 mm	✓

GODET À GRAVATS 2 000 L

ATT-07-007

Godet à gravats d'une capacité de 2 000 L. Idéal pour le chargement de matériaux en vrac dans les camions.

BIM 2000			
			RFID
2 050 L	1 500 L	2 410 mm	✓

GODET AVEC GRAPPIN 1 000 L

ATT-07-008

Godet avec grappin idéal pour les applications de manutention de matériaux en vrac. D'une capacité de 1 000 l, il offre des performances élevées lors des opérations de chargement. Il est équipé d'un grappin à actionnement hydraulique, avec 14 dents soudées conçues pour garantir une excellente rétention des matériaux et réduire au minimum les pertes pendant l'utilisation.

CB 1000 TR			
			RFID
1 000 l	-	2 500 mm	✓

GODET 850 L (4X1)

ATT-07-009

Ce godet est utilisé pour les opérations de nivellement et de déchargement, en gardant le grappin fermé et en inclinant la lame vers l'avant pour creuser dans le sol avec récupération de matériau à charger directement dans le tombereau. Également utilisé pour collecter des matériaux ou des objets ou comme bulldozer, en ouvrant complètement le châssis du grappin et en utilisant le châssis du godet pour pousser le matériau vers l'avant, une couche à la fois.

4X1 850L			
			RFID
850 L	670 L	2 400 mm	✓

GODET 5 900 L (4X1)

ATT-07-006

Godet 4 en 1 pour une utilisation polyvalente sur les chantiers.
Idéal pour ramasser des matériaux d'une densité ≤2,1 kg/m3. Flancs équipés de dents pour assurer une prise sûre des objets cylindriques. Lame
arrière pour le nivellement du
sol et la récupération.

4X1 5900			
			RFID
5 882 l	-	2 500 mm	✓

COMPATIBILITÉ

	ATT-**07-001**	ATT-**07-002**	ATT-**07-005**	ATT-**07-006**	ATT-**07-007**	ATT-**07-008**	ATT-**07-009**
RTH 5.18	✗	✗	✗	✗	✓	✓	✓
RTH 5.21	✗	✗	✗	✗	✓	✓	✓
RTH 5.23	✗	✗	✗	✗	✓	✓	✓
RTH 5.25	✗	✗	✗	✗	✓	✓	✓
RTH 6.22 EC/TC	✗	✗	✗	✗	✓	✓	✓
RTH 6.26 EC/TC	✗	✗	✗	✗	✓	✓	✓
RTH 6.31 EC/TC	✗	✗	✗	✗	✓	✓	✓
RTH 8.27/TC	✗	✗	✗	✗	✓	✓	✓
RTH 8.35/TC	✗	✗	✗	✗	✓	✓	✓
RTH 8.39/TC	✗	✗	✗	✗	✓	✓	✓
RTH 8.46/TC	✗	✗	✗	✗	✓	✓	✓
RTH 8.51	✗	✗	✗	✗	✓	✓	✓
RTH 10.37	✗	✗	✗	✗	✓	✓	✓
RTH 13.26	✗	✗	✗	✗	✓	✓	✓
TH 3.6	✓	✗	✓	✗	✗	✗	✗
TH 3,5.7	✗	✓	✗	✗	✗	✗	✗
TH 3,5.9	✗	✓	✗	✗	✗	✗	✗
TH 4.15 S/SP	✗	✗	✗	✗	✗	✗	✗
TH 4.19 S/SP	✗	✗	✗	✗	✗	✗	✗
TH 4,5.19 P	✗	✗	✗	✗	✗	✓	✓
TH 5.8 P	✗	✗	✗	✗	✗	✓	✗
TH 5,5.15/P	✗	✗	✗	✗	✗	✓	✓
TH 5,5.19 P	✗	✗	✗	✗	✗	✓	✓
TH 5,5.24 P	✗	✗	✗	✗	✗	✓	✓
TH 6.20 P	✗	✗	✗	✗	✗	✓	✓
TH 7.10 P	✗	✗	✗	✗	✗	✓	✓
HTH 10.10	✗	✗	✗	✗	✓	✗	✓
HTH 12.10	✗	✗	✗	✗	✓	✗	✓
HTH 16.10	✗	✗	✗	✓	✗	✗	✗
HTH 20.10	✗	✗	✗	✓	✗	✗	✗
HTH 25.11	✗	✗	✗	✓	✗	✗	✗
HTH 27.11	✗	✗	✗	✓	✗	✗	✗
HTH 35.12	✗	✗	✗	✓	✗	✗	✗

	ATT-**07-010**	ATT-**07-011**	ATT-**07-012**	ATT-**07-013**	ATT-**07-014**	ATT-**07-015**	ATT-**07-016**
RTH 5.18	X	X	X	X	X	X	X
RTH 5.21	X	X	X	X	X	X	X
RTH 5.23	X	X	X	X	X	X	X
RTH 5.25	X	X	X	X	X	X	X
RTH 6.22 EC/TC	X	X	X	X	X	X	X
RTH 6.26 EC/TC	X	X	X	X	X	X	X
RTH 6.31 EC/TC	X	X	X	X	X	X	X
RTH 8.27/TC	X	X	X	X	X	X	X
RTH 8.35/TC	X	X	X	X	X	X	X
RTH 8.39/TC	X	X	X	X	X	X	X
RTH 8.46/TC	X	X	X	X	X	X	X
RTH 8.51	X	X	X	X	X	X	X
RTH 10.37	X	X	X	X	X	X	X
RTH 13.26	X	X	X	X	X	X	X
TH 3.6	X	X	X	X	X	X	X
TH 3,5.7	X	X	X	X	X	X	X
TH 3,5.9	X	X	X	X	X	X	X
TH 4.15 S/SP	✓	✓	✓	✓	✓	✓	✓
TH 4.19 S/SP	✓	✓	✓	✓	✓	✓	✓
TH 4,5.19 P	✓	✓	✓	✓	✓	✓	✓
TH 5.8 P	X	X	X	X	X	✓	X
TH 5,5.15/P	✓	✓	✓	✓	✓	✓	✓
TH 5,5.19 P	✓	✓	✓	✓	✓	✓	✓
TH 5,5.24 P	✓	✓	✓	✓	✓	✓	✓
TH 6.20 P	✓	✓	✓	✓	✓	✓	✓
TH 7.10 P	✓	✓	✓	✓	✓	✓	✓
HTH 10.10	X	X	✓	X	X	X	X
HTH 12.10	X	X	✓	X	X	X	X
HTH 16.10	X	X	X	X	X	X	X
HTH 20.10	X	X	X	X	X	X	X
HTH 25.11	X	X	X	X	X	X	X
HTH 27.11	X	X	X	X	X	X	X
HTH 35.12	X	X	X	X	X	X	X

✓: OUI X: NON

COMPATIBILITÉ

	ATT-**07-017**	ATT-**07-018**	ATT-**07-019**	ATT-**07-020**	ATT-**07-021**
RTH 5.18	✗	✗	✓	✓	✗
RTH 5.21	✗	✗	✓	✓	✗
RTH 5.23	✗	✗	✓	✓	✗
RTH 5.25	✗	✗	✓	✓	✗
RTH 6.22 EC/TC	✗	✗	✓	✓	✗
RTH 6.26 EC/TC	✗	✗	✓	✓	✗
RTH 6.31 EC/TC	✗	✗	✓	✓	✗
RTH 8.27/TC	✗	✗	✓	✓	✗
RTH 8.35/TC	✗	✗	✓	✓	✗
RTH 8.39/TC	✗	✗	✓	✓	✗
RTH 8.46/TC	✗	✗	✓	✓	✗
RTH 8.51	✗	✗	✓	✓	✗
RTH 10.37	✗	✗	✓	✓	✗
RTH 13.26	✗	✗	✓	✓	✗
TH 3.6	✗	✗	✗	✗	✗
TH 3,5.7	✗	✗	✗	✗	✓
TH 3,5.9	✗	✗	✗	✗	✓
TH 4.15 S/SP	✓	✓	✗	✗	✗
TH 4.19 S/SP	✓	✓	✗	✗	✗
TH 4,5.19 P	✓	✓	✗	✗	✗
TH 5.8 P	✗	✗	✗	✗	✗
TH 5,5.15/P	✓	✓	✗	✗	✗
TH 5,5.19 P	✓	✓	✗	✗	✗
TH 5,5.24 P	✓	✓	✗	✗	✗
TH 6.20 P	✓	✓	✗	✗	✗
TH 7.10 P	✓	✓	✗	✗	✗
HTH 10.10	✗	✗	✓	✓	✗
HTH 12.10	✗	✗	✓	✓	✗
HTH 16.10	✗	✗	✗	✗	✗
HTH 20.10	✗	✗	✗	✗	✗
HTH 25.11	✗	✗	✗	✗	✗
HTH 27.11	✗	✗	✗	✗	✗
HTH 35.12	✗	✗	✗	✗	✗

ACCESSOIRES SPÉCIAUX

Cette catégorie est consacrée à tous les accessoires qui remplissent des fonctions spécifiques pour certains secteurs. Qu'il s'agisse de l'enlèvement de grands arbres, du nettoyage des routes à l'aide de pelles à neige ou de l'installation de vitres en hauteur, Magni conçoit toujours des solutions optimales pour répondre aux exigences spécifiques du marché.

Vérifier la compatibilité et la capacité de charge de chaque accessoire auprès de son revendeur de confiance.

FLÈCHE PINCE POUR COUPER LES ARBRES 1,5 T

ATT-08-005

Flèche pince pour couper les arbres conçue pour l'abattage et la manipulation des branches d'arbres. Fonctionnement rapide, efficace et sécurisé pour l'entretien et l'élimination des branches. La combinaison de la flèche, de la pince pivotante et du groupe scie permet d'enlever de petites sections de l'arbre dans n'importe quelle direction, ce qui facilite le déblayage immédiat. Solution plug-and-play grâce à des kits dédiés sur les machines pré-équipées. Nécessité de commander le kit de prédisposition OPT-05-001 et le kit de protection flèche de la pince pour couper les arbres et environnements poussiéreux OPT-05-005.

VÉRIFIER LES PRÉDISPOSITIONS REQUISES

JGS-GMT050 TTC			
			RFID
1 500 kg	2 350 mm	1 220 mm	✓

PINCE POUR COUPER LES ARBRES

ATT-08-001

Pince avec groupe scie pour l'abattage et la manipulation d'arbres dangereux ou dans des zones difficiles telles que les zones urbaines ou résidentielles, pour l'entretien des bords de route et le long des lignes de chemin de fer. Solution plug-and-play grâce au kit dédié et à la protection flèche sur les machines pré-équipées. Groupe scie avec suspensions à ressort pour empêcher la lame de la scie de se plier lorsqu'une force est appliquée. Grâce au Power Tiltator, la pince permet une rotation à 360°, ce qui permet de saisir la branche ou l'arbre même dans les positions les plus difficiles. Nécessité de commander le kit de prédisposition OPT-05-001 et OPT-05-005.

VÉRIFIER LES PRÉDISPOSITIONS REQUISES

-		
		RFID
1 280 mm	360°	✓

BENNE À BÉTON 600 L

ATT-08-010

Benne à béton, capacité 600 L, avec ouverture hydraulique du déchargement

BB 600					
					RFID
600 L	1 420 mm	2 020 mm	1 180 mm	1 130 mm	✗

GODET MALAXEUR 700 L

ATT-08-014

Godet malaxeur, capacité 700 L, avec fond et hélices en acier résistant à l'usure HB400, grille de protection fixe arrondie avec brise-sac, électrovanne, tuyaux hydrauliques, kit de commande électrique, ouverture hydraulique du déchargement et tuyau de vidage. OPT-02-022 requis.

VÉRIFIER LES PRÉDISPOSITIONS REQUISES

MB 700 SL					
CLASSE	LARGEUR	CAPACITÉ	TRANSMISSION	POIDS À VIDE	RFID
3	2 090 mm	700 L	chaîne	765 kg	✓

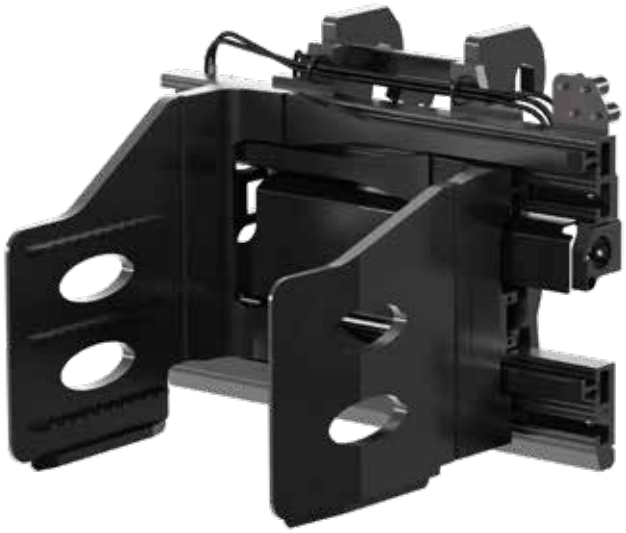

PINCE POUR LE RECYCLAGE - PAPIER 3,2 T

ATT-08-018

Pince conçue pour l'industrie du recyclage, la logistique lourde et la filière papier/cellulose. Conçue pour assurer une visibilité maximale du châssis sous tous les angles. Le profil idéal des bras permet une bonne fonctionnalité sans compromettre la résistance. Section du châssis en acier, barres du bras en alliage d'acier extrudé et bases des bras en fonte garantissant une grande durabilité et fiabilité. Les répartiteurs hydrauliques intégrés et la soupape de régulation de pression bidirectionnelle garantissent un mouvement des bras rapide et synchronisé.

-

CAPACITÉ AU CENTRE DE GRAVITÉ	LARGEUR CHÂSSIS	HAUTEUR CHÂSSIS	OUVERTURE INTÉRIEUR - INTÉRIEUR	MÂCHOIRES	ÉPAISSEUR MÂCHOIRES	ÉCARTEMENT MINIMUM DES BRAS DE LA PINCE	FONCTIONS HYDRAULIQUES
3 200 kg à 500 mm	1 250 mm	751 mm	700 - 2 300 mm	550 x 750 mm	Fixes 78 mm	811 mm	2

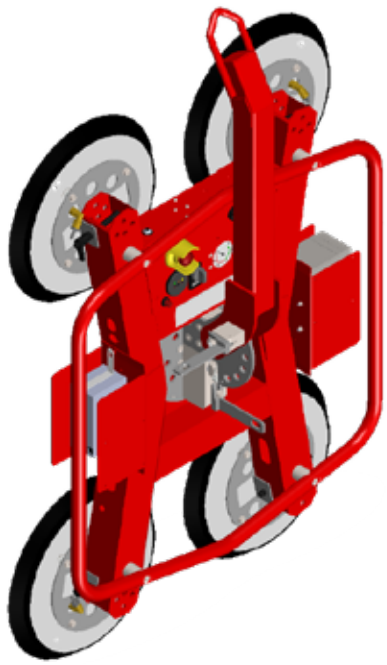

ACCESSOIRE DE LEVAGE VACUUM ET-HOVER-UNIVAC

ATT-08-007

L'accessoire de levage Vacuum eT-Hover-univac (par le vide) est l'idéal pour la manipulation en toute sécurité de plaques de verre, de céramique ou de métal. Il permet le levage de charges jusqu'à 700 kg en position horizontale et verticale. Grâce à la structure modulaire, le dispositif de levage peut être adapté de manière optimale aux dimensions de la plaque. Quatre ventouses supplémentaires sont fournies pour pouvoir manipuler des plaques encore plus grandes et atteindre ainsi la capacité maximale de 700 kg. Dans la configuration de base avec 4 ventouses, il pourra toutefois soulever 360 kg en position verticale et 500 kg en position horizontale. L'accessoire sera accompagné d'une radiocommande pratique et compacte permettant d'activer et de désactiver la fonction d'aspiration. Treuil pour la manutention de l'accessoire requis (non inclus).

VÉRIFIER LES PRÉDISPOSITIONS REQUISES

ET-HOOVER-UNIVAC

CAPACITÉ DE CHARGE MAXIMALE	CAPACITÉ DE CHARGE HORIZONTALE	CAPACITÉ DE CHARGE VERTICALE	Nbre VENTOUSES	SYSTÈME VACUUM	RFID
700 kg (avec 8 ventouses)	500 kg	360 kg	4+4 (BLSP 400 RL)	Pompe à membrane ; 2,1 m³/h, 12 V CC	X

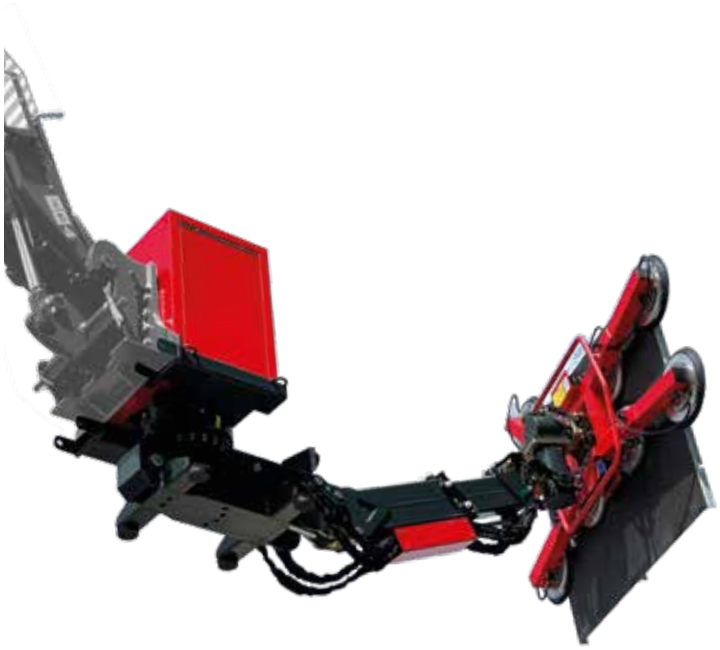

MANIPULATEUR TÉLESCOPIQUE VACUUM ET-LITOCRAN700

ATT-08-021

L'accessoire se compose d'une tête 3D montée sur une flèche télescopique extensible jusqu'à 3,2 m depuis la tête de flèche du télescopique fixe ou rotatif. La tête d'aspiration se trouve à l'extrémité de la flèche de l'accessoire. La télécommande permet d'effectuer les mouvements les plus précis dans toutes les directions. Idéal pour manipuler en toute sécurité des plaques en verre, en céramique ou en métal. Il permet le levage de charges jusqu'à 700 kg en position horizontale et verticale. Les plaques peuvent être inclinées manuellement à 90° et pivotées à 360°. Les quatre ventouses supplémentaires fournies dans le kit permettent de manipuler des plaques plus volumineuses en s'adaptant à leur taille, et d'atteindre la capacité maximale de 700 kg. Dans la configuration de base avec 4 ventouses, il pourra toutefois soulever 360 kg en position verticale et 500 kg en position horizontale. L'accessoire a un temps de charge d'environ 4 heures, et une autonomie d'utilisation de 8 heures. L'accessoire sera accompagné d'une radiocommande pratique et compacte permettant d'activer et de désactiver la fonction d'aspiration.

VÉRIFIER LES PRÉDISPOSITIONS REQUISES

ET-LITOCRAN700

CAPACITÉ DE CHARGE MAXIMALE	CAPACITÉ DE CHARGE HORIZONTALE	CAPACITÉ DE CHARGE VERTICALE	ROTATION	Nbre VENTOUSES	SYSTÈME VACUUM	ALIMENTATION	AUTONOMIE	TEMPS DE CHARGE	RFID
700 kg (avec 8 ventouses)	500 kg	360 kg	360° continue et manuelle	4+4 (BLSP 400 RL)	Pompe à membrane ; 2,1 m^3/h, 12 V CC	12 V / 4 A	8 heures	3-4 heures	✓

OUTIL POUR CYLINDRES DE SUSPENSION

ATT-08-002

Accessoire spécialement conçu pour le démontage en toute sécurité de la suspension et du réducteur avant des tombereaux. ATT-08-004 requis

VÉRIFIER LES PRÉDISPOSITIONS REQUISES

SCT

					SIDESHIFT		RFID
Moyeu + Suspension : 9 000 kg zUniquement suspension : 7 000 kg	2 962 mm	60°	360°	360°	+/- 300 mm	Sans adaptateur : 370 - 530 mm Avec adaptateur : 250 - 400 mm	✓

OUTIL POUR MOYEUX DE ROUE

ATT-08-003

Accessoire spécialement conçu pour le démontage en toute sécurité des moyeux de roue des tombereaux. Il peut également être utilisé pour d'autres véhicules de carrière et de construction. ATT-08-004 requis.

VÉRIFIER LES PRÉDISPOSITIONS REQUISES

RWTH

			RFID
22 000 kg	842 - 1 322 mm	+/- 30°	✓

MANIPULATEUR POUR PLUSIEURS OUTILS

ATT-08-004

Support nécessaire pour l'utilisation des accessoires suivants :

- ATT-06-010
- ATT-08-002
- ATT-08-003

MTM

OUTIL POUR L'ENTRETIEN DES BANDES TRANSPORTEUSES JUSQU'À 25 T

ATT-08-008

Accessoire qui facilite le remplacement des bandes transporteuses.
L'accessoire possède deux pieds de stabilisation à utiliser pendant la phase de déroulement/enroulement et une colonne à actionnement hydraulique pour vous permettre de saisir ou de libérer le tambour centré sur les joues motorisées. Il est possible d'actionner un tambour sur lequel est enroulée la bande jusqu'à 4 m de diamètre et 2,25 m de longueur, avec une capacité de charge allant jusqu'à 25 t.

CBR

25 000 kg	1 192,5 - 2 842,5 mm	4 449 - 6 914 mm	360°	✓

LAME À NEIGE

ATT-08-009

Lame à neige avec structure portante en acier et contre-plaque à attelage rapide conforme à la norme DIN 76060/A ou, en alternative, avec structure d'attelage 3 points spécifique pour le relevage avant 3 points typique des machines agricoles. Aileron avant composé de deux sections entièrement en acier. Couteau racleur en six secteurs indépendants en acier résistant à l'usure. Système antichoc agissant, grâce à des ressorts en acier à dureté réglable, exclusivement sur chaque secteur du couteau racleur. Ceux-ci, en cas de collision avec un élément rigide, se courbent vers l'arrière (sens inverse de la marche). Soupape de surpression pour amortir les impacts latéraux, tuyaux R2 avec raccords et connexions rapides unifiées. La lame transformable LTL peut prendre la position d'un cône, d'une lame inclinée à droite ou à gauche ou d'un cône inversé (cuillère).

-

POIDS ACCESSOIRE	HAUTEUR EN BOUT	HAUTEUR À L'EXTRÊME DES AILERONS	LARGEURS DE TRAVAIL	LARGEURS MAX EN DÉPLACEMENT	RFID
900 kg	980 mm	1 150 mm	3,47 m	4,00 m	✓

MANIPULATEUR DE BOBINES EN ACIER 30 TONNES (ÉPERON) AVEC DÉPLACEMENT LATÉRAL

ATT-08-012

Accessoire spécialement conçu pour la manipulation de grandes bobines en acier dans l'industrie lourde, jusqu'à 30 tonnes. Avec indicateur de nivellement et déplacement latéral supplémentaire de +/- 300 mm pour faciliter les opérations logistiques.

SCT 30T			
			RFID
30 000 kg	2 015 mm	+/- 300 mm	✓

MANIPULATEUR DE BOBINES EN ACIER 22 T (PINCE)

ATT-08-013

Accessoire spécialement conçu pour la manipulation de grandes bobines en acier dans l'industrie lourde, ø de 1 200 mm à 1 600 mm. Inclinaison du moyeu +/- 90° et déplacement latéral +/- 300 mm.

CH 22T					
	MAX	MIN			RFID
22 000 kg	1 600 mm	1 200 mm	+/- 90°	+/- 300 mm	✓

GRAPPIN DE MANUTENTION ET DE DÉMOLITION

ATT-08-011

Grappin pour le chargement de matériel avec structure renforcée pour assurer une prise sûre et solide. Rotation 360° et ouverture 1 685 mm. OPT-02-022 requis.

VÉRIFIER LES PRÉDISPOSITIONS REQUISES

BM 120			
			RFID
2 000 kg	1 685 mm	360°	✓

COMPATIBILITÉ

	ATT-**08-001**	ATT-**08-002**	ATT-**08-003**	ATT-**08-004**	ATT-**08-005**	ATT-**08-007**	ATT-**08-008**	ATT-**08-009**
RTH 5.18	✓	✗	✗	✗	✓	✓	✗	✗
RTH 5.21	✓	✗	✗	✗	✓	✓	✗	✗
RTH 5.23	✓	✗	✗	✗	✓	✓	✗	✗
RTH 5.25	✓	✗	✗	✗	✓	✓	✗	✗
RTH 6.22 EC/TC	✓	✗	✗	✗	✓	✓	✗	✗
RTH 6.26 EC/TC	✓	✗	✗	✗	✓	✓	✗	✗
RTH 6.31 EC/TC	✓	✗	✗	✗	✓	✓	✗	✗
RTH 8.27/TC	✓	✗	✗	✗	✓	✓	✗	✗
RTH 8.35/TC	✓	✗	✗	✗	✓	✓	✗	✗
RTH 8.39/TC	✓	✗	✗	✗	✓	✓	✗	✗
RTH 8.46/TC	✓	✗	✗	✗	✓	✓	✗	✗
RTH 8.51	✓	✗	✗	✗	✓	✓	✗	✗
RTH 10.37	✓	✗	✗	✗	✓	✓	✗	✗
RTH 13.26	✓	✗	✗	✗	✓	✓	✗	✗
TH 3.6	✗	✗	✗	✗	✗	✗	✗	✗
TH 3,5.7	✗	✗	✗	✗	✗	✗	✗	✗
TH 3,5.9	✗	✗	✗	✗	✗	✗	✗	✗
TH 4.15 S/SP	✗	✗	✗	✗	✗	✗	✗	✗
TH 4.19 S/SP	✗	✗	✗	✗	✗	✗	✗	✗
TH 4,5.19 P	✗	✗	✗	✗	✗	✓	✗	✗
TH 5.8 P	✗	✗	✗	✗	✗	✓	✗	✗
TH 5,5.15/P	✗	✗	✗	✗	✗	✓	✗	✗
TH 5,5.19 P	✗	✗	✗	✗	✗	✓	✗	✗
TH 5,5.24 P	✗	✗	✗	✗	✗	✓	✗	✗
TH 6.20 P	✗	✗	✗	✗	✗	✓	✗	✗
TH 7.10 P	✗	✗	✗	✗	✗	✓	✗	✗
HTH 10.10	✗	✗	✗	✗	✗	✓	✗	✗
HTH 12.10	✗	✗	✗	✗	✗	✓	✗	✗
HTH 16.10	✗	✓	✓	✓	✗	✗	✓	✓
HTH 20.10	✗	✓	✓	✓	✗	✗	✓	✓
HTH 25.11	✗	✓	✓	✓	✗	✗	✓	✓
HTH 27.11	✗	✓	✓	✓	✗	✗	✓	✓
HTH 35.12	✗	✓	✓	✓	✗	✗	✓	✓

	ATT-**08-010**	ATT-**08-011**	ATT-**08-012**	ATT-**08-013**	ATT-**08-014**	ATT-**08-018**	ATT-**08-021**
RTH 5.18	✓	✓	X	X	✓	X	✓
RTH 5.21	✓	✓	X	X	✓	X	✓
RTH 5.23	✓	✓	X	X	✓	X	✓
RTH 5.25	✓	✓	X	X	✓	X	✓
RTH 6.22 EC/TC	✓	✓	X	X	✓	X	✓
RTH 6.26 EC/TC	✓	✓	X	X	✓	X	✓
RTH 6.31 EC/TC	✓	✓	X	X	✓	X	✓
RTH 8.27/TC	✓	✓	X	X	✓	X	✓
RTH 8.35/TC	✓	✓	X	X	✓	X	✓
RTH 8.39/TC	✓	✓	X	X	✓	X	✓
RTH 8.46/TC	✓	✓	X	X	✓	X	✓
RTH 8.51	✓	✓	X	X	✓	X	✓
RTH 10.37	✓	✓	X	X	✓	X	✓
RTH 13.26	✓	✓	X	X	✓	X	✓
TH 3.6	X	X	X	X	X	X	X
TH 3,5.7	X	X	X	X	X	X	X
TH 3,5.9	X	X	X	X	X	X	X
TH 4.15 S/SP	X	X	X	X	X	X	X
TH 4.19 S/SP	X	X	X	X	X	X	X
TH 4,5.19 P	✓	X	X	X	✓	✓	✓
TH 5.8 P	✓	X	X	X	✓	✓	✓
TH 5,5.15/P	✓	X	X	X	✓	✓	✓
TH 5,5.19 P	✓	X	X	X	✓	✓	✓
TH 5,5.24 P	✓	X	X	X	✓	✓	✓
TH 6.20 P	✓	X	X	X	✓	✓	✓
TH 7.10 P	✓	X	X	X	✓	✓	✓
HTH 10.10	✓	✓	X	X	✓	✓	X
HTH 12.10	✓	✓	X	X	✓	✓	X
HTH 16.10	X	X	✓	✓	X	X	X
HTH 20.10	X	X	✓	✓	X	X	X
HTH 25.11	X	X	✓	✓	X	X	X
HTH 27.11	X	X	✓	✓	X	X	X
HTH 35.12	X	X	✓	✓	X	X	X

✓: OUI X: NON

SECTION
LISTE DES ACCESSOIRES

DESCRIPTION	CODE	PRODUIT	SECTION
PANIERS NACELLES			
Panier nacelle 250 kg	**ATT-01-001**	P 1,4	1-2
Panier nacelle 250 kg	**ATT-01-002**	PS 1,4	1-3
Panier nacelle extensible orientable 500 kg - 4,5 m	**ATT-01-007**	REP 2-4,5	1-4
Panier nacelle extensible orientable 500 kg - 5,5 m	**ATT-01-009**	REP 2-5.5	1-4
Panier nacelle extensible orientable 500 kg - 6,5 m	**ATT-01-011**	REP 2-6.5	1-5
Panier nacelle extensible orientable 500 kg avec potence treuil de 600 kg	**ATT-01-026**	REP 5.2-4,5 WO,6	1-8
Panier nacelle extensible orientable 1 000 kg	**ATT-01-016**	REP 10.2-4,7	1-5
Panier nacelle extensible orientable 1 000 kg pour amiante	**ATT-01-018**	RPRAB 10-3,5	1-9
Panier nacelle extensible orientable pour toits 1 000 kg	**ATT-01-020**	RRP 10.2,5-3,5	1-9
Panier nacelle orientable 250 kg	**ATT-01-003**	RP 1,4	1-2
Panier nacelle orientable 500 kg	**ATT-01-005**	RP 2,2	1-3
Panier nacelle orientable pour tunnel 500 kg	**ATT-01-013**	CRP 5	1-8
Panier nacelle pendulaire télescopique 200 kg	**ATT-01-022**	TP 2.10	1-6
Panier nacelle pendulaire télescopique 450 kg	**ATT-01-004**	TP 4,5.10	1-7
Panier nacelle pendulaire télescopique positif/négatif 250 kg	**ATT-01-024**	TP O-U-R	1-6
Panier nacelle pour secteur minier 450 kg	**ATT-01-027**	CP 1,8	1-7

DESCRIPTION	CODE	PRODUIT	SECTION
TREUILS			
Treuil ligne double 13 t	**ATT-02-018**	W 13	2-7
Treuil ligne double 16 t	**ATT-02-008**	W 16	2-6
Treuil ligne double 2,7 t	**ATT-02-001**	W 2,7	2-2
Treuil ligne double 3,5 t	**ATT-02-002**	W 3,5	2-2
Treuil ligne double 5 t	**ATT-02-019**	W 5	2-3
Treuil ligne double 6 t	**ATT-02-004**	W 6	2-4
Treuil ligne double 8 t	**ATT-02-006**	W 8	2-5
Treuil ligne simple 1,75 T/double 3,5 t	**ATT-02-009**	W 3,5 - 1,75	2-3
Treuil ligne simple 3 T / double 6 t	**ATT-02-010**	W 3 – 6	2-4
Treuil ligne simple 3 t / double 6 t / triple 8 t	**ATT-02-014**	W 3/6/8	2-9
Treuil ligne simple 4 t / double 8 t	**ATT-02-023**	W 4 – 8	2-5
Treuil ligne simple 5 t / double 10 t	**ATT-02-021**	W 5 – 10	2-6
Treuil pied de flèche ligne simple 3 t / double 6 t - pour circulation routière pour RTH 6.22	**ATT-02-022**	WB 6	2-7
Treuil pied de flèche ligne simple 3 t / double 6 t - pour circulation routière pour RTH 6.26	**ATT-02-012**	WB 6	2-8
Treuil pied de flèche ligne simple 3 t / double 6 t - pour circulation routière pour RTH 6.31	**ATT-02-013**	WB 6	2-8
Treuil pied de flèche ligne simple 4 t / double 8 t - pour circulation routière pour RTH 8.27	**ATT-02-005**	WB 8	2-9

SECTION
LISTE DES ACCESSOIRES

DESCRIPTION	CODE	PRODUIT	SECTION
TABLIERS PORTE-FOURCHES			
Dosseret de charge pour tablier porte-fourches FEM	**ATT-03-005**	PCF	3-21
Dosseret de charge pour tablier porte-fourches flottantes	**ATT-03-038**	PC	3-20
Large tablier porte-fourches avec fourches longues (72 x 60")	**ATT-03-049**	FC 6x5 FIX	3-12
Large tablier porte-fourches avec fourches longues (72 x 72")	**ATT-03-048**	FC 72x72 FIX	3-11
Porte-fourches flottantes 10 t	**ATT-03-047**	FC 10T	3-18
Porte-fourches 8 t large avec fourches 1 800 mm et positionneur	**ATT-03-058**	FCP 8T 72x72	3-17
Tablier porte-fourches 10 t- large avec positionneur et déplacement latéral	**ATT-03-036**	FCPT 10T 1,5	3-23
Tablier porte-fourches 16 tonnes avec positionneur	**ATT-03-023**	FCP 16T	3-26
Tablier porte-fourches 25 t – avec fourches de 2 400 mm de long	**ATT-03-057**	F 25T	3-28
Tablier porte-fourches 25 t - large, avec fourches de 2 400 mm de long et positionneur	**ATT-03-055**	FCP 25T 2,4	3-29
Tablier porte-fourches 25 t - large, avec fourches de 2 400 mm de long, positionneur et déplacement latéral	**ATT-03-056**	FCPT 25T	3-29
Tablier porte-fourches avec déplacement latéral et positionneur	**ATT-03-046**	FCPT FIX R	3-11
Tablier porte-fourches avec positionneur	**ATT-03-045**	FCP FIX	3-10
Tablier porte-fourches 8 t - avec positionneur	**ATT-03-035**	FCP 8T	3-17
Tablier porte-fourches FEM avec positionneur	**ATT-03-062**	FCPF 3,5 FIX	3-8
Tablier porte-fourches FEM 2,5 t avec basculement latéral - vidage de bidons	**ATT-03-054**	RFCFS 2,5 FIX	3-4
Tablier porte-fourches FEM 3 tonnes	**ATT-03-034**	FCFS 3T FIX	3-2
Tablier porte-fourches FEM 3 tonnes avec déplacement latéral	**ATT-03-066**	FCTF 3T FIX	3-3
Tablier porte-fourches FEM 3 t avec déplacement latéral et positionneur	**ATT-03-068**	FCPT 3T FIX	3-3
Tablier porte-fourches FEM 3 t avec positionneur	**ATT-03-067**	FCPS 3T FIX	3-4
Tablier porte-fourches FEM 5 tonnes	**ATT-03-003**	FCF 5T 1,3	3-13
Tablier porte-fourches FEM 5 t	**ATT-03-060**	FCF 5T I FIX	3-7
Tablier porte-fourches FEM 6 tonnes	**ATT-03-010**	FCF 6T 1,3	3-14

DESCRIPTION	CODE	PRODUIT	SECTION
Tablier porte-fourches FEM 8 t	**ATT-03-037**	FCF 8T SH 1,3	3-18
Tablier porte-fourches FEM avec déplacement latéral	**ATT-03-044**	FCTF	3-10
Tablier porte-fourches FEM avec déplacement latéral	**ATT-03-061**	FCTF 3,5T FIX	3-8
Tablier porte-fourches FEM avec déplacement latéral et positionneur	**ATT-03-063**	FCTF 3,5 FIX	3-9
Tablier porte-fourches FEM inclinable rotatif	**ATT-03-002**	RFCT 5	3-19
Tablier porte-fourches FEM pour TH	**ATT-03-043**	FCF 1,3 FIX	3-9
Tablier porte-fourches FEM rotatif	**ATT-03-041**	RFC 5	3-20
Tablier porte-fourches flottante 8 t	**ATT-03-007**	FC 8T 46 L	3-16
Tablier porte-fourches flottantes 5 t	**ATT-03-001**	FC 5T	3-12
Tablier porte-fourches flottantes 10 t avec positionneur	**ATT-03-019**	FCP 10T	3-22
Tablier porte-fourches flottantes 10 t	**ATT-03-018**	F 10T	3-21
Tablier porte-fourches flottantes 10 t - large avec fourches de 2 500 mm de long et positionneur	**ATT-03-020**	FCP 10T 2,5 C	3-22
Tablier porte-fourches flottantes 12,2 t	**ATT-03-013**	FC 12,2T	3-23
Tablier porte-fourches flottantes 12,2 t avec fourches de 2 500 de longeur et positionneur	**ATT-03-052**	FCP 12,2T 2,5	3-25
Tablier porte-fourches flottantes 12,2 t avec fourches de 2 500 mm de longeur	**ATT-03-050**	FC 12,2T 2,5	3-24
Tablier porte-fourches flottantes 12,2 t avec fourches pour conteneurs et positionneur	**ATT-03-053**	FCP 12,2T 2,5 C	3-25
Tablier porte-fourches flottantes 12,2 t avec positionneur	**ATT-03-051**	FCP 12,2T	3-24
Tablier porte-fourches flottantes 13 t avec positionneur	**ATT-03-021**	FCP 13T	3-19
Tablier porte-fourches flottantes 16 t	**ATT-03-022**	F 16T	3-26
Tablier porte-fourches flottantes 16 t - large avec fourches de 2 400 mm de long et positionneur	**ATT-03-025**	FCPT 16T C	3-27
Tablier porte-fourches flottantes 16 t avec fourches de 2 400 mm de long et positionneur	**ATT-03-024**	FCPT 16 2,4	3-27
Tablier porte-fourches flottantes 20 t avec positionneur	**ATT-03-026**	FCP 20T	3-28
Tablier porte-fourches flottantes 27 t avec positionneur	**ATT-03-029**	FCP 27T	3-30
Tablier porte-fourches flottantes 3 t	**ATT-03-016**	FCS 3T FIX	3-2

SECTION
LISTE DES ACCESSOIRES

DESCRIPTION	CODE	PRODUIT	SECTION
Tablier porte-fourches flottantes 30 tonnes avec positionneur	**ATT-03-030**	FCP 30T	3-30
Tablier porte-fourches flottantes 30 t - large avec positionneur et déplacement latéral	**ATT-03-031**	FCPT 30T 2,4 R	3-31
Tablier porte-fourches flottantes 30 t extensible en largeur avec positionneur	**ATT-03-032**	FCEP 30T 2,4 R	3-31
Tablier porte-fourches flottantes 35 t avec positionneur	**ATT-03-033**	FCP 35T	3-32
Tablier porte-fourches flottantes 5,5 t	**ATT-03-040**	FC 5,5T FIX	3-6
Tablier porte-fourches flottantes 6 t	**ATT-03-004**	FC 6T	3-6
Tablier porte-fourches flottantes 6 t	**ATT-03-006**	FC 6T	3-13
Tablier porte-fourches flottantes 6 t - large avec fourches de 1 500 mm de long	**ATT-03-009**	FC 6T 6x5 FT	3-14
Tablier porte-fourches flottantes 6 t - large avec fourches de 1 800 mm de long	**ATT-03-014**	FC 6T 72x72 FIX	3-15
Tablier porte-fourches flottantes 7 t	**ATT-03-011**	FC 7T FIX S	3-7
Tablier porte-fourches flottantes 8 t	**ATT-03-015**	FC 8T L	3-15
Tablier porte-fourches flottantes 8 t - large avec fourches de 1 800 mm de long	**ATT-03-017**	FC 8T 72x72	3-16
Tablier porte-fourches flottantes standard 4,5 t	**ATT-03-042**	FC 4,5T FIX	3-5
Tablier porte-fourches flottantes standard 5 t	**ATT-03-039**	FC 5T FIX	3-5

DESCRIPTION	CODE	PRODUIT	SECTION
POTENCE TREILLIS AVEC/SANS TREUIL			
Potence à 3 crochets 20 t - 15 t- 10 t	**ATT-04-008**	J 20 S-3	4-10
Potence avec crochet 2 t [1,2 m]	**ATT-04-002**	JW 2000	4-5
Potence caisson à deux crochets 2 t - 7 t	**ATT-04-027**	J 2000 / 7000	4-7
Potence caisson avec crochet 2 t	**ATT-04-013**	J 2000	4-6
Potence caisson avec crochet 4 t	**ATT-04-024**	J 4000	4-6
Potence caisson avec crochet 8 t	**ATT-04-026**	J 8000	4-9
Potence col de cygne avec crochet 3 t	**ATT-04-023**	JCC 3000	4-9
Potence télescopique hydraulique avec crochet 1,5 t / 2,5 t	**ATT-04-021**	JT 2500	4-8
Potence treillis avec crochet 600 kg	**ATT-04-001**	J 600	4-5
Potence treillis avec treuil ligne double 2 t	**ATT-04-015**	JW 2000	4-3
Potence treillis avec treuil ligne simple 1,2 t / ligne double 3 t	**ATT-04-009**	JW 1200/3000	4-8
Potence treillis avec treuil ligne simple 1,5 t	**ATT-04-011**	JW 1500	4-3
Potence treillis avec treuil ligne simple 2,7 t	**ATT-04-017**	JW 2700	4-4
Potence treillis avec treuil ligne simple 3 t	**ATT-04-019**	JW 3000	4-4
Potence treillis avec treuil ligne simple 800 kg	**ATT-04-005**	JW 800	4-2
Potence treillis avec treuil ligne simple 800 kg / ligne double 1,5 t	**ATT-04-007**	JW 800/1500	4-7
Potence treillis avec treuil ligne simple 900 kg	**ATT-04-028**	JW 900	4-2

SECTION
LISTE DES ACCESSOIRES

DESCRIPTION	CODE	PRODUIT	SECTION
CROCHETS			
Crochet 10 t	**ATT-05-005**	H 10	5-4
Crochet 13 t	**ATT-05-013**	H 13	5-5
Crochet 16 t	**ATT-05-007**	H 16S	5-5
Crochet 20 t	**ATT-05-008**	H 20S	5-6
Crochet 3 t	**ATT-05-004**	HS 3	5-2
Crochet 30 t	**ATT-05-009**	H 30S	5-6
Crochet 5 t	**ATT-05-014**	H 5	5-2
Crochet 50 t	**ATT-05-012**	H 50	5-7
Crochet 6 t	**ATT-05-001**	H 6	5-3
Crochet 7 t	**ATT-05-002**	H 7	5-3
Crochet 8 t	**ATT-05-003**	H 8	5-4
Crochet 40 t (étroit)	**ATT-05-011**	H 40S	5-7

DESCRIPTION	CODE	PRODUIT	SECTION
MANIPULATEURS			
Manipulateur 3D	**ATT-06-002**	3DF 2,5	6-2
Manipulateur 4D-Film 900 kg	**ATT-06-008**	4DFH 0,9	6-7
Manipulateur roues 16 t - 63"	**ATT-06-007**	TC 16.63 CP	6-6
Manipulateur roues 2,5 t 25"	**ATT-06-003**	TC 2,5.25	6-3
Manipulateur roues 3,5 t - 55"	**ATT-06-004**	TC 3,5	6-8
Manipulateur roues 3,8 t - 49"	**ATT-06-005**	TC 3,8.49	6-3
Manipulateur roues 8 t — 63"	**ATT-06-006**	TC 08.63	6-6
Pince pour côtes 4 t	**ATT-06-001**	RC 4T	6-2
Pince pour cylindres 11 t	**ATT-06-010**	CC	6-7
Pince pour cylindres 4,5 t	**ATT-06-011**	CC 4,5	6-5
Pince pour cylindres 4,5 t	**ATT-06-012**	CC 4,5	6-8
Pince pour tubes 1 000 kg	**ATT-06-009**	PC 1000	6-4
Pince pour tubes 16,6 t	**ATT-06-014**	FCG 16,6 T 2,4	6-5
Pince pour tubes 4,5 t	**ATT-06-013**	FC 4,5 T PIPES	6-4

SECTION
LISTE DES ACCESSOIRES

GODETS			
Godet 850 L (4x1)	**ATT-07-009**	4X1 850L	7-10
Godet 5 900 l	**ATT-07-006**	4X1 5900	7-11
Godet à grappin (avec dents soudées) – Capacité en dôme 900 l	**ATT-07-001**	AB 900 2,03 G	7-2
Godet à gravats 2 000 L	**ATT-07-007**	BIM 2000	7-9
Godet avec grappin 1 000 l	**ATT-07-008**	CB 1500	7-10
Godet avec lame boulonnée 1 000 L	**ATT-07-015**	CB 1000 DL	7-2
Godet avec lame boulonnée 1 500 L	**ATT-07-016**	CB 1500 DL	7-3
Godet avec lame boulonnée 2 000 L	**ATT-07-018**	CB 2000 DL	7-3
Godet avec lame soudée 1 000 L [largeur 2 100 mm]	**ATT-07-021**	CB 1000 2,1 SL	7-6
Godet avec lame soudée 1 000 L	**ATT-07-013**	CB 1000 SL	7-7
Godet avec lame soudée 1 500 L	**ATT-07-014**	CB 1500 SL	7-7
Godet avec lame soudée 2 000 L	**ATT-07-017**	CB 2000 SL	7-8
Godet avec lame soudée 800 L	**ATT-07-005**	CB 1500	7-5
Godet avec lame soudée 800 L [largeur 2 100 mm]	**ATT-07-002**	CB 800 SL	7-6
Godet renforcé avec lame boulonnée 1 500 L	**ATT-07-010**	CB 1500	7-4
Godet renforcé avec lame boulonnée 2 000 L	**ATT-07-011**	CB 2000	7-4
Godet renforcé avec lame boulonnée 2 500 L	**ATT-07-012**	CB 2500	7-5
Godet renforcé avec lame soudée 1 000 L	**ATT-07-019**	CB 1000	7-8
Godet renforcé avec lame soudée 1 500 L	**ATT-07-020**	CB 1500	7-9

ACCESSOIRES SPÉCIAUX			
Accessoire de levage vacuum Et-hover-univac	**ATT-08-007**	ET-HOOVER -UNIVAC	8-4
Benne à béton 600 l	**ATT-08-010**	BB 600	8-3
Flèche pince pour couper les arbres 1,5 t	**ATT-08-005**	JGS-GMT050 TTC	8-2
Godet malaxeur 700 l	**ATT-08-014**	MB 700 SL	8-3
Grappin de manutention et de démolition	**ATT-08-011**	BM 120	8-9
Lame à neige	**ATT-08-009**	-	8-7
Manipulateur de bobines en acier 22 t (pince)	**ATT-08-013**	CH 22T	8-8
Manipulateur de bobines en acier 30 t (éperon) avec positionneur	**ATT-08-012**	SCT 30T	8-8
Manipulateur télescopique vacuum eT-Litocran700	**ATT-08-021**	ET-LITOCRAN700	8-5
Manipulateur pour plusieurs outils	**ATT-08-004**	MTM	8-6
Outil pour cylindres de suspension	**ATT-08-002**	SCT	8-5
Outil pour l'entretien des bandes transporteuses jusqu'à 25 t	**ATT-08-008**	CBR	8-7
Outil pour moyeux de roue	**ATT-08-003**	RWTH	8-6
Pince pour couper les arbres	**ATT-08-001**	-	8-2
Pince pour le recyclage - papier 3,2 t	**ATT-08-018**	-	8-4

MAGNI

MAGNI
MAGNI
MAGNI
A

Les données de cette brochure sont fournies à titre d'informations et peuvent faire l'objet de modifications sans préavis.

magnith.com

#LIFT**DIFFERENT**