TOEBEHOREN
RTH / TH / HTH

MAGNI
TELESCOPIC HANDLERS

IF YOU DREAM IT, YOU CAN DO IT.

Riccardo Magni – Voorzitter & CEO

Wij bouwen aan onze toekomst.
De toekomst is niet iets wat ons overkomt, maar iets waar we elke dag aan bouwen. Sinds 2013 betekent toekomst voor Magni uitdagingen, vindingrijkheid en innovatie. Deze visie zit ingebakken in het DNA van ons merk en vertaalt zich in het continu onderzoeken en ontwikkelen van nieuwe oplossingen en nieuwe technologieën.

COLLECTIE

TOEBEHOREN

WERKPLAT-FORMEN

Magni heeft een uitgebreid aanbod van hoogwerkers waarmee je veilig alle gewenste hoogtes kunt bereiken. Van standaardmodellen tot de meest gespecialiseerde uitvoeringen: bij ons vind je de perfecte oplossing voor elke toepassing, in de bouw of voor groot onderhoudswerk.

Paragraaf 1

VORKENBORDEN

Onze vorkenborden zijn ideaal om te voldoen aan de behoeften van ook de meest veeleisende sectoren, zoals steengroeven en mijnen, en zijn geschikt voor elke klus, ook onder extreme omstandigheden. Van het eenvoudigste vorkenbord tot die met heavy duty draagvermogens en extra grote vorkmaten: bij ons vind je het perfecte model om de klus mee te klaren.

Paragraaf 3

LIEREN

Altijd topprestaties met ons assortiment lieren voor het moeiteloos optillen en verplaatsen van voorwerpen. Het zijn compacte en robuuste toebehoren van topkwaliteit, waarvan elk ontwerpdetail de handtekening van de Magni-producten laat zien.

Paragraaf 2

VAKWERKARMEN MET/ZONDER LIER

De krachtige en veelzijdige vakwerkarmen zijn perfect voor elke klus. Ze passen zich van nature aan alle werkomstandigheden aan en bieden altijd en uitsluitend de beste oplossingen.

Paragraaf 4

HAKEN

De goedgekeurde haken van Magni zijn eenvoudig maar extreem veelzijdig en bestendig en bieden veel gebruiksmogelijkheden voor de bouwwereld. Het assortiment bestaat uit haken met verschillende draagvermogens om te voldoen aan specifieke marktbehoeften en optimale prestaties te garanderen.

Paragraaf 5

BAKKEN

Onze bakken zijn speciaal ontwikkeld voor de bouw- en onderhoudssector en hebben verschillende hefvermogens om betrouwbare partners te zijn voor alle professionals in dit vakgebied.
Voor alle toebehoren van Magni zijn de prestaties en kwaliteit gegarandeerd.

Paragraaf 7

MANIPULATOR

Onze klemmen zijn ontworpen voor de specifieke behoeften van zowel de mijnbouw- en steengroeve-industrie als de logistieksector en bieden u ongeëvenaarde flexibiliteit en prestaties. Een assortiment dat speciaal ontworpen is voor de zwaarste uitdagingen in elke omgeving.

Paragraaf 6

SPECIALE TOEBEHOREN

Deze categorie is gewijd aan alle toebehoren die specifieke functies vervullen voor bepaalde sectoren.
Van het verwijderen van grote bomen, het schoonmaken van wegen met sneeuwschuivers tot het plaatsen van glasplaten op grote hoogten, bedenkt Magni voor de specifieke behoeften van de markt altijd optimale oplossingen.

Paragraaf 8

IF YOU DREAM IT, YOU CAN DO IT.

Riccardo Magni – Voorzitter & CEO

Wij bouwen aan onze toekomst.
De toekomst is niet iets wat ons overkomt, maar iets waar we elke dag aan bouwen. Sinds 2013 betekent toekomst voor Magni uitdagingen, vindingrijkheid en innovatie. Deze visie zit ingebakken in het DNA van ons merk en vertaalt zich in het continu onderzoeken en ontwikkelen van nieuwe oplossingen en nieuwe technologieën.

COLLECTIE

TOEBEHOREN

WERKPLAT-FORMEN

Magni heeft een uitgebreid aanbod van hoogwerkers waarmee je veilig alle gewenste hoogtes kunt bereiken. Van standaardmodellen tot de meest gespecialiseerde uitvoeringen: bij ons vind je de perfecte oplossing voor elke toepassing, in de bouw of voor groot onderhoudswerk.

Paragraaf 1

VORKENBORDEN

Onze vorkenborden zijn ideaal om te voldoen aan de behoeften van ook de meest veeleisende sectoren, zoals steengroeven en mijnen, en zijn geschikt voor elke klus, ook onder extreme omstandigheden. Van het eenvoudigste vorkenbord tot die met heavy duty draagvermogens en extra grote vorkmaten: bij ons vind je het perfecte model om de klus mee te klaren.

Paragraaf 3

LIEREN

Altijd topprestaties met ons assortiment lieren voor het moeiteloos optillen en verplaatsen van voorwerpen. Het zijn compacte en robuuste toebehoren van topkwaliteit, waarvan elk ontwerpdetail de handtekening van de Magni-producten laat zien.

Paragraaf 2

VAKWERKARMEN MET/ZONDER LIER

De krachtige en veelzijdige vakwerkarmen zijn perfect voor elke klus. Ze passen zich van nature aan alle werkomstandigheden aan en bieden altijd en uitsluitend de beste oplossingen.

Paragraaf 4

HAKEN

De goedgekeurde haken van Magni zijn eenvoudig maar extreem veelzijdig en bestendig en bieden veel gebruiksmogelijkheden voor de bouwwereld. Het assortiment bestaat uit haken met verschillende draagvermogens om te voldoen aan specifieke marktbehoeften en optimale prestaties te garanderen.

Paragraaf 5

BAKKEN

Onze bakken zijn speciaal ontwikkeld voor de bouw- en onderhoudssector en hebben verschillende hefvermogens om betrouwbare partners te zijn voor alle professionals in dit vakgebied.
Voor alle toebehoren van Magni zijn de prestaties en kwaliteit gegarandeerd.

Paragraaf 7

MANIPULATOR

Onze klemmen zijn ontworpen voor de specifieke behoeften van zowel de mijnbouw- en steengroeve-industrie als de logistieksector en bieden u ongeëvenaarde flexibiliteit en prestaties. Een assortiment dat speciaal ontworpen is voor de zwaarste uitdagingen in elke omgeving.

Paragraaf 6

SPECIALE TOEBEHOREN

Deze categorie is gewijd aan alle toebehoren die specifieke functies vervullen voor bepaalde sectoren.
Van het verwijderen van grote bomen, het schoonmaken van wegen met sneeuwschuivers tot het plaatsen van glasplaten op grote hoogten, bedenkt Magni voor de specifieke behoeften van de markt altijd optimale oplossingen.

Paragraaf 8

WERKPLATFORMEN

Magni heeft een uitgebreid aanbod van hoogwerkers waarmee je veilig alle gewenste hoogtes kunt bereiken. Van standaardmodellen tot de meest gespecialiseerde uitvoeringen: bij ons vind je de perfecte oplossing voor elke toepassing, in de bouw of voor groot onderhoudswerk.

Vraag uw dealer naar de compatibiliteit en het bereik van elk aanbouwdeel.

WERKPLATFORM 250 KG

ATT-01-001

Vast werkplatform met een maximaal draagvermogen van 250 kg en goedgekeurd voor twee personen. Structuur van gegalvaniseerd en versterkt staal. Vloer met antislipontwerp voor meer stabiliteit van de operator, ook bij natte omstandigheden.

CONTROLEER DE NOODZAKELIJKE VOORBEREIDINGEN

P 1,4

250 kg	1.400 x 700 mm	2	RFID ✓

ROTEREND WERKPLATFORM 250 KG

ATT-01-003

Roterend werkplatform +/- 90° met een maximaal draagvermogen van 250 kg en goedgekeurd voor twee personen. Structuur van gegalvaniseerd en versterkt staal. Vloer met antislipontwerp voor meer stabiliteit van de operator, ook bij natte omstandigheden.

CONTROLEER DE NOODZAKELIJKE VOORBEREIDINGEN

RP 1,4

250 kg	1.400 x 670 mm	+ / - 90°	2	RFID ✓

WERKPLATFORM 250 KG

ATT-01-002

Vast werkplatform met een maximaal draagvermogen van 250 kg en goedgekeurd voor twee personen. Structuur van verzinkt en versterkt staal. Vloer met antislipontwerp voor meer stabiliteit van de operator, ook bij natte omstandigheden.

CONTROLEER DE NOODZAKELIJKE VOORBEREIDINGEN

PS 1,4				
				RFID
250 kg	1.400 x 700 mm	✗	2	✗

ROTEREND WERKPLATFORM 500 KG

ATT-01-005

Roterend werkplatform met een maximaal draagvermogen van 500 kg en goedgekeurd voor drie personen. Structuur van gegalvaniseerd en versterkt staal. Vloer met antislipontwerp voor meer stabiliteit van de operator, ook bij natte omstandigheden. Werkplatform uitgerust met overbelastingssensor en tandheugel met anti-shocksysteem dat, bij het starten en stoppen, soepele en vloeiende rotatiebewegingen garandeert. De praktische sleuven onder het werkplatform maken de handling met vorken mogelijk.

CONTROLEER DE NOODZAKELIJKE VOORBEREIDINGEN

RP 2,2				
				RFID
500 kg	2.230 x 1.156 mm	+ / - 90°	3	✓

VERLENGBAAR ROTEREND WERKPLATFORM 500 KG - 4,5 M

ATT-01-007

Verlengbaar roterend werkplatform met een maximaal draagvermogen van 500 kg en goedgekeurd voor drie personen. Structuur van gegalvaniseerd en versterkt staal. Vloer met antislipontwerp voor meer stabiliteit van de operator, ook bij natte omstandigheden. Werkplatform uitgerust met overbelastingssensor en tandheugel met anti-shocksysteem dat bij het starten en stoppen soepele en vloeiende rotatiebewegingen garandeert. Een efficiënt gepatenteerd verlengsysteem dat je per zijde één meter laat winnen. De praktische sleuven onder het werkplatform maken de handling met vorken mogelijk.

CONTROLEER DE NOODZAKELIJKE VOORBEREIDINGEN

REP 2-4,5				
				RFID
500 kg	2.350 - 4.530 x 1.100 mm	+ / - 90°	3	✓

VERLENGBAAR ROTEREND WERKPLATFORM 500 KG - 5,5 M

ATT-01-009

Verlengbaar roterend werkplatform met een maximaal draagvermogen van 500 kg en goedgekeurd voor drie personen. Structuur van gegalvaniseerd en versterkt staal. Vloer met antislipontwerp voor meer stabiliteit van de operator, ook bij natte omstandigheden. Werkplatform uitgerust met overbelastingssensor en tandheugel met anti-shocksysteem dat bij het starten en stoppen soepele en vloeiende rotatiebewegingen garandeert. Een efficiënt gepatenteerd verlengsysteem dat je per zijde één meter laat winnen. De praktische sleuven onder het werkplatform maken de handling met vorken mogelijk.

CONTROLEER DE NOODZAKELIJKE VOORBEREIDINGEN

REP 2-5.5				
				RFID
500 kg	2.350 - 4.530 x 1.150 mm	+ / - 90°	3	✓

VERLENGBAAR ROTEREND WERKPLATFORM 500 KG - 6,5 M

ATT-01-011

Verlengbaar roterend werkplatform met een maximaal draagvermogen van 500 kg en goedgekeurd voor drie personen. Structuur van gegalvaniseerd en versterkt staal. Vloer met antislipontwerp voor meer stabiliteit van de operator, ook bij natte omstandigheden. Werkplatform uitgerust met overbelastingssensor en tandheugel met anti-shocksysteem dat bij het starten en stoppen soepele en vloeiende rotatiebewegingen garandeert. Een efficiënt gepatenteerd verlengsysteem dat je per zijde één meter laat winnen. De praktische sleuven onder het werkplatform maken de handling met vorken mogelijk.

CONTROLEER DE NOODZAKELIJKE VOORBEREIDINGEN

REP 2-6.5

500 kg	2.350 - 6.530 x 1.150 mm	+ / - 90°	3	✓

VERLENGBAAR ROTEREND WERKPLATFORM 1.000 KG

ATT-01-016

Verlengbaar roterend werkplatform met een maximaal draagvermogen van 1.000 kg en goedgekeurd voor drie personen. Structuur van gegalvaniseerd en versterkt staal. Vloer met antislipontwerp voor meer stabiliteit van de operator, ook bij natte omstandigheden. Werkplatform uitgerust met overbelastingssensor en tandheugel met anti-shocksysteem dat bij het starten en stoppen soepele en vloeiende rotatiebewegingen garandeert. Een efficiënt gepatenteerd verlengsysteem dat je per zijde één meter laat winnen. De praktische sleuven onder het werkplatform maken de handling met vorken mogelijk.

CONTROLEER DE NOODZAKELIJKE VOORBEREIDINGEN

REP 10.2-4,7

1.000 kg	2.384 - 4.685 x 1.150 mm	+ / - 90°	3	✓

TELESCOPISCH UITSCHUIFBAAR WERKPLATFORM 200 KG

ATT-01-022

Telescopisch uitschuifbaar werkplatform met een maximaal draagvermogen van 200 kg en goedgekeurd voor twee personen. Dankzij zijn telescopische arm kan de maximale reikhoogte van de machine met een standaard werkplatform worden verlengd tot 10,2 m. Structuur van gegalvaniseerd en versterkt staal. Vloer met antislipontwerp voor meer stabiliteit van de operator, ook bij natte omstandigheden. De rotatie van +/- 90° vindt plaats met een hydraulisch roterende actuator.

CONTROLEER DE NOODZAKELIJKE VOORBEREIDINGEN

TP 2.10

200 kg	1.400 x 670 mm	+ / - 90°	2	6.430 - 10.200 mm	6.440 - 9.770 mm	3.330 mm	RFID ✓

TELESCOPISCH UITSCHUIFBAAR WERKPLATFORM 250 KG BOVEN/ONDER MAAIVELD

ATT-01-024

Telescopisch uitschuifbaar werkplatform met een maximaal draagvermogen van 250 kg en goedgekeurd voor twee personen. Voor werkzaamheden boven en onder het maaiveld. Voor gebruik bij het onderhoud van viaducten of voor moeilijk toegankelijke plekken. Voor de maximale veiligheid vindt de omschakeling van de boven het maaiveldwerkmodus naar de onder het maaiveldwerkmodus hydraulisch plaats. Structuur van gegalvaniseerd en versterkt staal. Vloer met antislipontwerp voor meer stabiliteit van de operator, ook bij natte omstandigheden.

CONTROLEER DE NOODZAKELIJKE VOORBEREIDINGEN

TP O-U-R

250 kg	1.240 x 860 mm	340° hydraulisch	2	4.132 - 6.270 mm	2.862 - 4.593 mm	3.950 - 5.681 mm	1.800 mm	RFID ✓

TELESCOPISCH UITSCHUIFBAAR WERKPLATFORM 450 KG

ATT-01-004

Telescopische hoogwerker met een maximaal draagvermogen van 450 kg en goedgekeurd voor drie personen. Dankzij de telescopische arm kan een maximale werkhoogte worden bereikt die 12 m hoger is dan die van een standaard hoogwerker. Constructie van gegalvaniseerd en versterkt staal. Vloer met antislipontwerp voor extra stabiliteit van de bediener, zelfs bij natte omstandigheden. De 360° rotatie bij ingeschoven arm, in combinatie met de hoekcorrectie van +/-20° bij uitgeschoven arm, maakt deze hoogwerker tot een geavanceerde oplossing voor werken op hoogte.

TP 4,5.10

							RFID
450 kg	2.440 x 910 mm	360°	3	6.632 - 10.030 mm	6.891 - 11.541 mm	2.950 mm	✓

WERKPLATFORM 450 KG VOOR DE MIJNBOUW

ATT-01-027

Speciaal werkplatform voor gebruik in de mijnbouw met een maximaal draagvermogen van 450 kg en goedgekeurd voor twee personen. Het werkplatform heeft aan de bovenkant een ingebouwd veiligheidsrooster als bescherming tegen vallend puin. Vanwege het beknellingsgevaar zijn speciale sensoren op de veiligheidsroosters geïnstalleerd voor meer veiligheid in het geval van een menselijke fout. Structuur van gegalvaniseerd en versterkt staal. Vloer met antislipontwerp voor meer stabiliteit van de operator, ook bij natte omstandigheden. De praktische sleuven onder het werkplatform maken de handling met vorken mogelijk.

CONTROLEER DE NOODZAKELIJKE VOORBEREIDINGEN

CP 1.8

			RFID
450 kg	1.810 x 1.000 mm	2	✓

VERLENGBAAR ROTEREND WERKPLATFORM 500 KG MET TAKEL 600 KG

ATT-01-026

Verlengbaar roterend werkplatform met een maximaal draagvermogen van 500 kg en goedgekeurd voor drie personen. Het heeft een hydraulisch bediende takel voor 600 kg met een rotatie van +/- 90°, een hefhoek van 0-64° en een kabel van 49 m. Gegalvaniseerde en versterkte stalen constructie. Vloer met antislipontwerp voor meer stabiliteit van de operator, ook bij natte omstandigheden. Werkplatform uitgerust met overbelastingssensor en tandheugel met anti-shocksysteem dat bij het starten en stoppen soepele en vloeiende rotatiebewegingen garandeert. Een efficient gepatenteerd verlengsysteem dat je per zijde één meter laat winnen. De praktische sleuven onder het werkplatform maken de handling met vorken mogelijk.

CONTROLEER DE NOODZAKELIJKE VOORBEREIDINGEN

REP 5.2-4,5 WO,6

500 kg	2.350 - 4.530 mm x 1.100 mm	+ / - 90°	3	600 kg	2.029 mm	+ / - 90° handmatig	0° /64°	49 m	✓

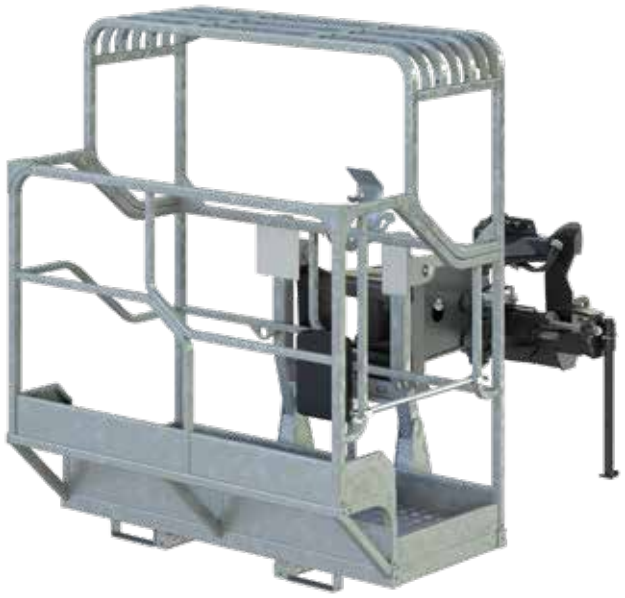

ROTEREND WERKPLATFORM VOOR TUNNELS 500 KG

ATT-01-013

Speciale hoogwerker voor gebruik in de mijn- of tunnelbouw met een maximaal draagvermogen van 500 kg en goedgekeurd voor drie personen. Het werkplatform heeft aan de bovenkant een ingebouwd veiligheidsrooster als bescherming tegen beknelling en vallend puin. Structuur van gegalvaniseerd en versterkt staal. Vloer met antislipontwerp voor meer stabiliteit van de operator, ook bij natte omstandigheden. Tandheugel met anti-shocksysteem dat soepele en vloeiende rotatiebewegingen garandeert bij het starten en stoppen. De praktische sleuven onder het werkplatform maken de handling met vorken mogelijk.

CONTROLEER DE NOODZAKELIJKE VOORBEREIDINGEN

CRP 5

500 kg	1.810 x 1.000 mm	+/- 90° hydraulisch	3	✓

UITKLAPBAAR ROTEREND WERKPLATFORM 1.000 KG VOOR ASBEST

ATT-01-018

Speciaal werkplatform voor het verwijderen op hoogte van asbest met een draagvermogen van 1.000 kg en goedgekeurd voor twee personen. Dit bestaat uit twee gesloten werkstations voor de operators met speciale pedaaltoestemmingen. Beide operators zullen toestemming moeten geven voor bewegingen van het werkplatform. Op deze wijze is handling en verplaatsing van materialen op het dak mogelijk met het voorste schutbord opengeklapt. Vloer met antislipontwerp voor meer stabiliteit van de operator, ook bij natte omstandigheden. Hij heeft een overbelastingssensor en tandheugel met anti-shocksysteem dat soepele en vloeiende rotatiebewegingen garandeert bij het starten en stoppen.

CONTROLEER DE NOODZAKELIJKE VOORBEREIDINGEN

RPRAB 10-3,5

1.000 kg	Geopend: 3.510 x 2.210 mm Gesloten: 3.510 x 1.155 mm	+/- 90° hydraulisch	2	✓

UITKLAPBAAR ROTEREND WERKPLATFORM 1.000 KG VOOR DAKEN

ATT-01-020

Verlengbaar roterend werkplatform met een maximaal draagvermogen van 1.000 kg en goedgekeurd voor drie personen. Dit bestaat uit een openklapbaar schutbord om het laden en lossen van materialen te vergemakkelijken. Op het werkplatform zijn sensoren gemonteerd die er de verplaatsingen van verhinderen als het geopend is. Structuur van gegalvaniseerd en versterkt staal. Vloer met antislipontwerp voor meer stabiliteit van de operator, ook bij natte omstandigheden. Werkplatform uitgerust met overbelastingssensor en tandheugel met anti-shocksysteem dat, bij het starten en stoppen, soepele en vloeiende rotatiebewegingen garandeert. De praktische sleuven onder het werkplatform maken de handling met vorken mogelijk.

CONTROLEER DE NOODZAKELIJKE VOORBEREIDINGEN

RRP 10.2,5-3,5

1.000 kg	Geopend: 3.420 x 1.880 mm Gesloten: 2.470 x 1.880 mm	+/- 90° hydraulisch	3	2.020 mm	740 mm	✓

COMPATIBILITEIT

	ATT-**01-001**	ATT-**01-002**	ATT-**01-003**	ATT-**01-004**	ATT-**01-005**	ATT-**01-007**	ATT-**01-009**	ATT-**01-011**
RTH 5.18	✓	✗	✓	✗	✓	✓	✓	✓
RTH 5.21	✓	✗	✓	✗	✓	✓	✓	✓
RTH 5.23	✓	✗	✓	✗	✓	✓	✓	✓
RTH 5.25	✓	✗	✓	✗	✓	✓	✓	✓
RTH 6.22 EC/TC	✓	✗	✓	✗	✓	✓	✓	✓
RTH 6.26 EC/TC	✓	✗	✓	✗	✓	✓	✓	✓
RTH 6.31 EC/TC	✓	✗	✓	✗	✓	✓	✓	✓
RTH 8.27/TC	✓	✗	✓	✓	✓	✓	✓	✓
RTH 8.35/TC	✓	✗	✓	✓	✓	✓	✓	✓
RTH 8.39/TC	✓	✗	✓	✓	✓	✓	✓	✓
RTH 8.46/TC	✓	✗	✓	✓	✓	✓	✓	✓
RTH 8.51	✓	✗	✓	✓	✓	✓	✓	✓
RTH 10.37	✓	✗	✓	✗	✓	✓	✓	✓
RTH 13.26	✓	✗	✓	✗	✓	✓	✓	✓
TH 3.6	✗	✓	✗	✗	✗	✗	✗	✗
TH 3,5.7	✓	✗	✗	✗	✗	✗	✗	✗
TH 3,5.9	✓	✗	✗	✗	✗	✗	✗	✗
TH 4.15 S/SP	✗	✗	✗	✗	✗	✗	✗	✗
TH 4.19 S/SP	✗	✗	✗	✗	✗	✗	✗	✗
TH 4,5.19 P	✓	✗	✓	✗	✗	✓	✗	✗
TH 5.8 P	✓	✗	✓	✗	✗	✗	✗	✗
TH 5,5.15/P	✓	✗	✓	✗	✗	✓	✗	✗
TH 5,5.19 P	✓	✗	✓	✗	✗	✓	✗	✗
TH 5,5.24 P	✓	✗	✓	✗	✗	✓	✗	✗
TH 6.20 P	✓	✗	✓	✗	✗	✓	✗	✗
TH 7.10 P	✓	✗	✓	✗	✗	✗	✗	✗
HTH 10.10	✗	✗	✗	✗	✗	✗	✗	✗
HTH 12.10	✗	✗	✗	✗	✗	✗	✗	✗
HTH 16.10	✗	✗	✗	✗	✗	✗	✗	✗
HTH 20.10	✗	✗	✗	✗	✗	✗	✗	✗
HTH 25.11	✗	✗	✗	✗	✗	✗	✗	✗
HTH 27.11	✗	✗	✗	✗	✗	✗	✗	✗
HTH 35.12	✗	✗	✗	✗	✗	✗	✗	✗

	ATT-**01-013**	ATT-**01-016**	ATT-**01-018**	ATT-**01-020**	ATT-**01-022**	ATT-**01-024**	ATT-**01-026**	ATT-**01-027**
RTH 5.18	✓	✓	✓	✓	✓	✓	✓	✓
RTH 5.21	✓	✓	✓	✓	✓	✓	✓	✓
RTH 5.23	✓	✓	✓	✓	✓	✓	✓	✓
RTH 5.25	✓	✓	✓	✓	✓	✓	✓	✓
RTH 6.22 EC/TC	✓	✓	✓	✓	✓	✓	✓	✓
RTH 6.26 EC/TC	✓	✓	✓	✓	✓	✓	✓	✓
RTH 6.31 EC/TC	✓	✓	✓	✓	✓	✓	✓	✓
RTH 8.27/TC	✓	✓	✓	✓	✓	✓	✓	✓
RTH 8.35/TC	✓	✓	✓	✓	✓	✓	✓	✓
RTH 8.39/TC	✓	✓	✓	✓	✓	✓	✓	✓
RTH 8.46/TC	✓	✓	✓	✓	✓	✓	✓	✓
RTH 8.51	✓	✓	✓	✓	✓	✓	✓	✓
RTH 10.37	✓	✓	✓	✓	✓	✓	✓	✓
RTH 13.26	✓	✓	✓	✓	✓	✓	✓	✓
TH 3.6	X	X	X	X	X	X	X	X
TH 3,5.7	X	X	X	X	X	X	X	X
TH 3,5.9	X	X	X	X	X	X	X	X
TH 4.15 S/SP	X	X	X	X	X	X	X	X
TH 4.19 S/SP	X	X	X	X	X	X	X	X
TH 4,5.19 P	X	✓	X	X	X	X	X	✓
TH 5.8 P	X	X	X	X	X	X	X	✓
TH 5,5.15/P	X	✓	X	X	X	X	X	✓
TH 5,5.19 P	X	✓	X	X	X	X	X	✓
TH 5,5.24 P	X	✓	X	X	X	X	X	✓
TH 6.20 P	X	✓	X	X	X	X	X	✓
TH 7.10 P	X	X	X	X	X	X	X	✓
HTH 10.10	X	X	X	X	X	X	X	X
HTH 12.10	X	X	X	X	X	X	X	X
HTH 16.10	X	X	X	X	X	X	X	X
HTH 20.10	X	X	X	X	X	X	X	X
HTH 25.11	X	X	X	X	X	X	X	X
HTH 27.11	X	X	X	X	X	X	X	X
HTH 35.12	X	X	X	X	X	X	X	X

✓: ja X: nee

LIEREN

Altijd topprestaties met ons assortiment lieren voor het moeiteloos optillen en verplaatsen van voorwerpen. Het zijn compacte en robuuste toebehoren van topkwaliteit, waarvan elk ontwerpdetail de handtekening van de Magni-producten laat zien.

Vraag uw dealer naar de compatibiliteit en het bereik van elk aanbouwdeel.

LIER DUBBELE KABEL 2,7 T

ATT-02-001

Lier met een maximaal draagvermogen van 2.700 kg, uitgerust met goedgekeurde wartelhaak en veiligheidsklep. Toebehoren uitgerust met kabelaandrukrol en hydraulisch eindschakelaarsysteem bij het stijgen en dalen. Metalen steun voor de opslag inbegrepen.

W 2,7				
				RFID
2.700 kg	10 mm	25 m	24 m/min	✓

LIER DUBBELE KABEL 3,5 T

ATT-02-002

Lier met een maximaal draagvermogen van 3.500 kg, uitgerust met goedgekeurde wartelhaak. Toebehoren uitgerust met kabelaandrukrol en hydraulisch eindschakelaarsysteem bij het stijgen en dalen. Metalen steun voor de opslag inbegrepen.

W 3,5				
				RFID
3.500 kg	10 mm	25 m	25 m/min	✓

LIER ENKELE KABEL 1,75 T / DUBBELE KABEL 3,5 T

ATT-02-009

Op twee draagvermogens instelbare lier: 3.500 kg dubbele kabel en 1.750 kg enkele kabel. Toebehoren uitgerust met kabelaandrukrol en hydraulisch eindschakelaarsysteem bij het stijgen en dalen. Metalen steun voor de opslag inbegrepen.

W 3,5 - 1,75				
				RFID
1.750 / 3.500 kg	10 mm	54 m (enkele kabel 1,75 t) 27 m (dubbele kabel 3,5 t)	48/24 m/min	✓

LIER DUBBELE KABEL 5 T

ATT-02-019

Lier met een maximaal draagvermogen van 5.000 kg, uitgerust met een goedgekeurde wartelhaak. Toebehoren uitgerust met kabelaandrukrol en hydraulisch eindschakelaarsysteem bij het stijgen en dalen. Metalen steun voor de opslag inbegrepen.

W 5				
				RFID
5.000 kg	12 mm	58 m	19 m/min	✓

LIER DUBBELE KABEL 6 T

ATT-02-004

Lier met een maximaal draagvermogen van 6.000 kg, uitgerust met goedgekeurde wartelhaak. Toebehoren uitgerust met kabelaandrukrol en hydraulisch eindschakelaarsysteem bij het stijgen en dalen. Metalen steun voor de opslag inbegrepen.

W 6				
				RFID
6.000 kg	12 mm	58 m	19 m/min	✓

LIER ENKELE KABEL 3 T / DUBBELE KABEL 6 T

ATT-02-010

Op twee draagvermogens instelbare lier: 6.000 kg dubbele kabel en 3.000 kg enkele kabel. Toebehoren uitgerust met kabelaandrukrol en hydraulisch eindschakelaarsysteem bij het stijgen en dalen. Metalen steun voor de opslag inbegrepen.

W 3 – 6				
				RFID
3.000 / 6.000 kg	12 mm	58 m (enkele kabel 3 t) 26 m (dubbele kabel 6 t)	32/16 m/min	✓

LIER DUBBELE KABEL 8 T

ATT-02-006

Lier met een maximaal draagvermogen van 8.000 kg, uitgerust met goedgekeurde wartelhaak. Toebehoren uitgerust met kabelaandrukrol en hydraulisch eindschakelaarsysteem bij het stijgen en dalen. Metalen steun voor de opslag inbegrepen.

W 8				
				RFID
8.000 kg	16 mm	88 m	13 m/min	✓

LIER ENKELE KABEL 4 T/ DUBBELE KABEL 8 T

ATT-02-023

Op twee draagvermogens instelbare lier: 8.000 kg dubbele kabel en 4.000 kg enkele kabel. Toebehoren uitgerust met kabelaandrukrol en hydraulisch eindschakelaarsysteem bij het stijgen en dalen. Metalen steun voor de opslag inbegrepen.

W 4 - 8				
				RFID
8.000 / 4.000 kg	16 mm	83 m (enkele kabel 4 t) 41 m (dubbele kabel 8 t)	13 mm / min	✓

LIER ENKELE KABEL 5 T / DUBBELE KABEL 10 T

ATT-02-021

Op twee draagvermogens instelbare lier: 10.000 kg dubbele kabel en 5.000 kg enkele kabel. Toebehoren uitgerust met kabelaandrukrol en hydraulisch eindschakelaarsysteem bij het stijgen en dalen. Metalen steun voor de opslag inbegrepen.

W 5 - 10

				RFID
10.000/5.000 kg	16 mm	83 m (enkele kabel 5 t) 41 m (dubbele kabel 10 t)	13 m/min	✓

LIER DUBBELE KABEL 16 T

ATT-02-008

Lier met een maximaal draagvermogen van 16.000 kg, uitgerust met goedgekeurde wartelhaak. Toebehoren uitgerust met kabelaandrukrol en hydraulisch eindschakelaarsysteem bij het stijgen en dalen. Metalen steun voor de handling inbegrepen.

W 16

				RFID
16.000 kg	16 mm	88 m	10 m/min	✓

LIER DUBBELE KABEL 13 T

ATT-02-018

Lier met een maximaal draagvermogen van 13.000 kg, uitgerust met goedgekeurde wartelhaak. Toebehoren uitgerust met kabelaandrukrol en hydraulisch eindschakelaarsysteem bij het stijgen en dalen. Metalen steun voor de opslag inbegrepen.

W 13				
				RFID
13.000 kg	16 mm	88 m	8 m/min	✓

LIER ACHTERZIJDE ARM ENKELE KABEL 3 T / DUBBELE KABEL 6 T - VOOR RIJDEN OP DE OPENBARE WEG VOOR RTH 6.22

ATT-02-022

Op twee draagvermogens instelbare lier: 6.000 kg dubbele kabel en 3.000 kg enkele kabel, uitgerust met goedgekeurde wartelhaak. Toebehoren uitgerust met kabelaandrukrol en hydraulisch eindschakelaarsysteem bij het stijgen en dalen. Verbeterde prestaties ten opzichte van de W6 dankzij de configuratie van het toebehoren zelf dat de montage van de trommel op de arm en niet rechtstreeks op de lier voorziet.

WB 6				
				RFID
6.000/3.000 kg	12 mm	95 m (enkele kabel 3 t) 47,5 m (dubbele kabel 6 t)	16 m/min	✓

LIER ACHTERZIJDE ARM ENKELE KABEL 3 T / DUBBELE KABEL 6 T - VOOR RIJDEN OP DE OPENBARE WEG VOOR RTH 6.26

ATT-02-012

Op twee draagvermogens instelbare lier: 6.000 kg dubbele kabel en 3.000 kg enkele kabel, uitgerust met goedgekeurde wartelhaak. Toebehoren uitgerust met kabelaandrukrol en hydraulisch eindschakelaarsysteem bij het stijgen en dalen. Verbeterde prestaties ten opzichte van de W6 dankzij de configuratie van het toebehoren met de montage van de trommel op de arm en niet rechtstreeks op de lier.

WB 6				
				RFID
6.000/3.000 kg	12 mm	95 m (enkele kabel 3 t) 47,5 m (dubbele kabel 6 t)	16 m/min	✓

LIER ACHTERZIJDE ARM ENKELE KABEL 3 T / DUBBELE KABEL 6 T - VOOR RIJDEN OP DE OPENBARE WEG VOOR RTH 6.31

ATT-02-013

Op twee draagvermogens instelbare lier: 6.000 kg dubbele kabel en 3.000 kg enkele kabel, uitgerust met goedgekeurde wartelhaak. Toebehoren uitgerust met kabelaandrukrol en hydraulisch eindschakelaarsysteem bij het stijgen en dalen. Verbeterde prestaties ten opzichte van de W6 dankzij de configuratie van het toebehoren met de montage van de trommel op de arm en niet rechtstreeks op de lier.

WB 6				
				RFID
6.000/3.000 kg	12 mm	95 m (enkele kabel 3 t) 47,5 m (dubbele kabel 6 t)	32 m/min (enkele kabel) 17 m/min (dubbele kabel)	✓

LIER ACHTERZIJDE ARM ENKELE KABEL 4 T / DUBBELE KABEL 8 T - VOOR RIJDEN OP DE OPENBARE WEG VOOR RTH 8.27

ATT-02-005

Op twee draagvermogens instelbare lier: 8.000 kg dubbele kabel en 4.000 kg enkele kabel, uitgerust met goedgekeurde wartelhaak. Toebehoren uitgerust met kabelaandrukrol en hydraulisch eindschakelaarsysteem bij het stijgen en dalen. Verbeterde prestaties ten opzichte van de W6 dankzij de configuratie van het toebehoren met de montage van de trommel op de arm en niet rechtstreeks op de lier.

WB 8				
				RFID
8.000/4.000 kg	16 mm	88 m (enkele kabel 4 t) 44 m (dubbele kabel 8 t)	13m/min	✓

LIER ENKELE KABEL 3 T / DUBBELE KABEL 6 T / DRIEVOUDIGE KABEL 8 T

ATT-02-014

Met drie verschillende draagvermogens configureerbare lier: 8.000 kg drievoudige kabel, 6.000 kg dubbele kabel en 3.000 kg enkele kabel, uitgerust met goedgekeurde wartelhaak. Toebehoren uitgerust met kabelaandrukrol en hydraulisch eindschakelaarsysteem bij het stijgen en dalen.
Dit model heeft een lichter ontwerp dan de conventionele lieren van 8-ton, en is speciaal ontwikkeld om de prestaties van RTH-machines met een draagvermogen van 8 ton te maximaliseren.

W 3/6/8				
				RFID
8.000/6.000/3.000 kg	12 mm	56 m (enkele kabel 3 t) 28 m (dubbele kabel 6 t) 18 m (dubbele kabel 8 t)	13 m/min	✓

COMPATIBILITEIT

	ATT-**02-001**	ATT-**02-002**	ATT-**02-004**	ATT-**02-005**	ATT-**02-006**	ATT-**02-008**	ATT-**02-009**	ATT-**02-010**
RTH 5.18	✓	✓	✓	✗	✓	✗	✓	✓
RTH 5.21	✓	✓	✓	✗	✓	✗	✓	✓
RTH 5.23	✓	✓	✓	✗	✓	✗	✓	✓
RTH 5.25	✓	✓	✓	✗	✓	✗	✓	✓
RTH 6.22 EC/TC	✓	✓	✓	✗	✓	✗	✓	✓
RTH 6.26 EC/TC	✓	✓	✓	✗	✓	✗	✓	✓
RTH 6.31 EC/TC	✓	✓	✓	✗	✓	✗	✓	✓
RTH 8.27/TC	✓	✓	✓	✓	✓	✗	✓	✓
RTH 8.35/TC	✓	✓	✓	✗	✓	✗	✓	✓
RTH 8.39/TC	✓	✓	✓	✗	✓	✗	✓	✓
RTH 8.46/TC	✓	✓	✓	✗	✓	✗	✓	✓
RTH 8.51	✓	✓	✓	✗	✓	✗	✓	✓
RTH 10.37	✓	✓	✓	✗	✓	✗	✓	✓
RTH 13.26	✓	✓	✓	✗	✓	✗	✓	✓
TH 3.6	✗	✗	✗	✗	✗	✗	✗	✗
TH 3,5.7	✗	✗	✗	✗	✗	✗	✗	✗
TH 3,5.9	✗	✗	✗	✗	✗	✗	✗	✗
TH 4.15 S/SP	✗	✗	✗	✗	✗	✗	✗	✗
TH 4.19 S/SP	✗	✗	✗	✗	✗	✗	✗	✗
TH 4,5.19 P	✓	✓	✓	✗	✗	✗	✓	✓
TH 5.8 P	✓	✓	✓	✗	✗	✗	✓	✓
TH 5,5.15/P	✓	✓	✓	✗	✗	✗	✓	✓
TH 5,5.19 P	✓	✓	✓	✗	✗	✗	✓	✓
TH 5,5.24 P	✓	✓	✓	✗	✗	✗	✓	✓
TH 6.20 P	✓	✓	✓	✗	✗	✗	✓	✓
TH 7.10 P	✓	✓	✓	✗	✗	✗	✓	✓
HTH 10.10	✗	✗	✓	✗	✗	✗	✗	✗
HTH 12.10	✗	✗	✓	✗	✗	✗	✗	✗
HTH 16.10	✗	✗	✗	✗	✗	✓	✗	✗
HTH 20.10	✗	✗	✗	✗	✗	✓	✗	✗
HTH 25.11	✗	✗	✗	✗	✗	✓	✗	✗
HTH 27.11	✗	✗	✗	✗	✗	✓	✗	✗
HTH 35.12	✗	✗	✗	✗	✗	✓	✗	✗

	ATT-**02-012**	ATT-**02-013**	ATT-**02-014**	ATT-**02-018**	ATT-**02-019**	ATT-**02-021**	ATT-**02-022**	ATT-**02-023**
RTH 5.18	✗	✗	✓	✓	✓	✓	✗	✓
RTH 5.21	✗	✗	✓	✓	✓	✓	✗	✓
RTH 5.23	✗	✗	✓	✓	✓	✓	✗	✓
RTH 5.25	✗	✗	✓	✓	✓	✓	✗	✓
RTH 6.22 EC/TC	✗	✗	✓	✓	✓	✓	✓	✓
RTH 6.26 EC/TC	✓	✗	✓	✓	✓	✓	✗	✓
RTH 6.31 EC/TC	✗	✓	✓	✓	✓	✓	✗	✓
RTH 8.27/TC	✗	✗	✓	✓	✓	✓	✗	✓
RTH 8.35/TC	✗	✗	✓	✓	✓	✓	✗	✓
RTH 8.39/TC	✗	✗	✓	✓	✓	✓	✗	✓
RTH 8.46/TC	✗	✗	✓	✓	✓	✓	✗	✓
RTH 8.51	✗	✗	✓	✓	✓	✓	✗	✓
RTH 10.37	✗	✗	✓	✓	✓	✓	✗	✓
RTH 13.26	✗	✗	✓	✓	✓	✓	✗	✓
TH 3.6	✗	✗	✗	✗	✗	✗	✗	✗
TH 3,5.7	✗	✗	✗	✗	✗	✗	✗	✗
TH 3,5.9	✗	✗	✗	✗	✗	✗	✗	✗
TH 4.15 S/SP	✗	✗	✗	✗	✗	✗	✗	✗
TH 4.19 S/SP	✗	✗	✗	✗	✗	✗	✗	✗
TH 4,5.19 P	✗	✗	✗	✗	✓	✗	✗	✗
TH 5.8 P	✗	✗	✗	✗	✓	✗	✗	✗
TH 5,5.15/P	✗	✗	✗	✗	✓	✗	✗	✗
TH 5,5.19 P	✗	✗	✗	✗	✓	✗	✗	✗
TH 5,5.24 P	✗	✗	✗	✗	✓	✗	✗	✗
TH 6.20 P	✗	✗	✗	✗	✓	✗	✗	✗
TH 7.10 P	✗	✗	✗	✗	✓	✗	✗	✗
HTH 10.10	✗	✗	✗	✗	✗	✗	✗	✗
HTH 12.10	✗	✗	✗	✗	✗	✗	✗	✗
HTH 16.10	✗	✗	✗	✗	✗	✗	✗	✗
HTH 20.10	✗	✗	✗	✗	✗	✗	✗	✗
HTH 25.11	✗	✗	✗	✗	✗	✗	✗	✗
HTH 27.11	✗	✗	✗	✗	✗	✗	✗	✗
HTH 35.12	✗	✗	✗	✗	✗	✗	✗	✗

✓: ja ✗: nee

VORKENBORDEN

Onze vorkenborden zijn ideaal om te voldoen aan de behoeften van ook de meest veeleisende sectoren, zoals steengroeven en mijnen, en zijn geschikt voor elke klus, ook onder extreme omstandigheden. Van het eenvoudigste vorkenbord tot die met heavy duty draagvermogens en extra grote vorkmaten: bij ons vind je het perfecte model om de klus mee te klaren.

Vraag uw dealer naar de compatibiliteit en het bereik van elk aanbouwdeel.

ZWEVEND VORKENBORD 3 T

ATT-03-016

Vorkenbord met draagvermogen van 3.000 kg. Met de zwevende, 1.200 mm lange vorken kun je de lasten ook van oneffen oppervlakken oppakken. De vorken kunnen in de transportstand vergrendeld worden voor meer veiligheid op de weg.

FCS 3T FIX			
			RFID
3.000 kg	1.200 mm	220 mm (min) - 1.036 mm (max)	✓

FEM-VORKENBORD 3 T

ATT-03-034

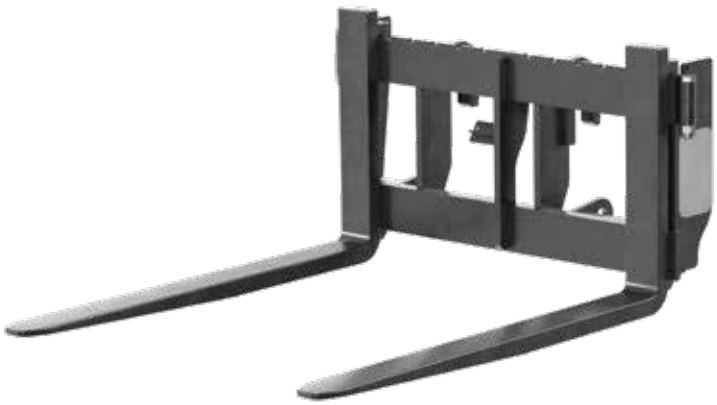

FEM-vorkenbord met draagvermogen van 3.000 kg en breedte van 1.040 mm. Met de 1.200 mm lange, zijdelings verschuifbare vorken is het ideaal voor de handling van alle soorten lasten op pallets en voor elke andere toepassing die niet-zwevende vorken vereist.

FCFS 3T FIX			
			R.F.ID.
3.000 kg	1.200 mm	240 mim (min) - 1.040 mm (max)	✓

FEM-VORKENBORD 3 T MET SIDESHIFT

ATT-03-066

FEM-vorkenbord met draagvermogen van 3.000 kg en breedte van 1.100 mm. Met de 1.200 mm lange vorken die met de hydraulische sideshift rechtstreeks uit de cabine zijdelings kunnen worden verschoven is het ideaal voor de handling van alle soorten lasten op pallets en voor elke andere toepassing die niet-zwevende vorken vereist.

FCTF 3T FIX			
			RFID
3.000 kg	1.200 mm	380 mm (min) - 980 mm (max)	✓

FEM-VORKENBORD 3 T MET SIDESHIFT EN KLEPSTANDSTELLER

ATT-03-068

FEM-vorkenbord met draagvermogen van 3.000 kg en breedte van 1.100 mm. Met de 1.200 mm lange vorken is het ideaal voor de handling van alle soorten lasten op pallets en voor elke andere toepassing die niet-zwevende vorken vereist.
Het is uitgerust met een klepstandsteller om de afzonderlijke vorken hydraulisch mee te bewegen en een hydraulische sideshift om ze zijwaarts mee te verschuiven, rechtstreeks vanuit de cabine.

FCPT 3T FIX			
			R.F.ID.
3.000 kg	1.200 mm	360 mm (min) - 1.030 mm (max)	✓

FEM-VORKENBORD 3 T MET KLEPSTANDSTELLER

ATT-03-067

FEM-vorkenbord met draagvermogen van 3.000 kg en breedte van 1.100 mm. Met de 1.200 mm lange vorken is het ideaal voor de handling van alle soorten lasten op pallets en voor elke andere toepassing die niet-zwevende vorken vereist.
Het is uitgerust met een klepstandsteller om de afzonderlijke vorken hydraulisch mee te bewegen.

FCS 3T FIX

			RFID
3.000 kg	1.200 mm	360 mm (min) - 1.030 mm (max)	✓

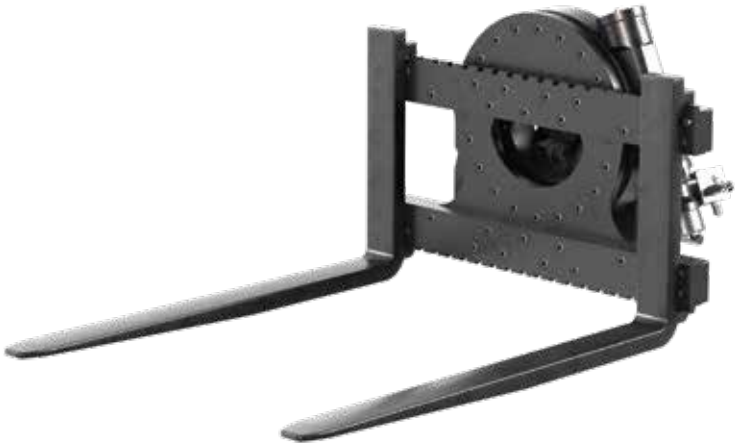

FEM-VORKENBORD 2,5 T MET ZIJKANTELING - LEEG-MAAKFUNCTIE

ATT-03-054

Dankzij het FEM-vorkenbord met zijdelingse lossing kan de operator de bakken snel lossen door het zijwaarts kantelen van het vorkenbord. Dankzij de continue rotatie van 360° kunnen de bakken gemakkelijk, in één vloeiende beweging worden teruggezet in de oppakstand. Met een draagvermogen van 2.500 kg is hij bijzonder geschikt voor sectoren als de landbouw, logistiek en recycling, waar hij de productiviteit optimaliseert en de werktijd verkort.

RFCFS 2,5 FIX

2.500 kg	1.200 mm	205 mm (min) - 1.014 mm (max)	360°

ZWEVEND VORKENBORD 4,5 T

ATT-03-042

Vorkenbord met draagvermogen van 4.500 kg. Met de zwevende, 1.200 mm lange vorken kun je de lasten ook van oneffen oppervlakken oppakken. De vorken kunnen in de transportstand vergrendeld worden voor meer veiligheid op de weg.

FC 4,5T FIX

			RFID
4.500 kg	1.200 mm	600 mm (min) - 1.040 mm (max)	✓

ZWEVEND VORKENBORD 5 T

ATT-03-039

Vorkenbord met draagvermogen van 5.000 kg. Met de zwevende, 1.200 mm lange vorken kun je de lasten ook van oneffen oppervlakken oppakken. De vorken kunnen in de transportstand vergrendeld worden voor meer veiligheid op de weg.

FC 5T FIX

			RFID
5.000 kg	1.200 mm	220 mm (min) - 1.035 mm (max)	✓

ZWEVEND VORKENBORD 5,5 T

ATT-03-040

Vorkenbord met draagvermogen van 5.500 kg. Met de zwevende, 1.200 mm lange vorken kun je de lasten ook van oneffen oppervlakken oppakken. De vorken kunnen in de transportstand vergrendeld worden voor meer veiligheid op de weg.

FC 5,5T FIX			
			RFID
5.500 kg	1.200 mm	220 mm (min) - 1.035 mm (max)	✓

ZWEVEND VORKENBORD 6 T

ATT-03-004

Vorkenbord met draagvermogen van 6.000 kg. Met de zwevende, 1.200 mm lange vorken kun je de lasten ook van oneffen oppervlakken oppakken. De vorken kunnen in de transportstand vergrendeld worden voor meer veiligheid op de weg.

FC 6T FIX L S			
			RFID
6.000 kg	1.200 mm	600 mm (min) - 1.040 mm (max)	✓

ZWEVEND VORKENBORD 7 T

ATT-03-011

Vorkenbord met draagvermogen van 7.000 kg. Met de zwevende, 1.200 mm lange vorken kun je de lasten ook van oneffen oppervlakken oppakken. De vorken kunnen in de transportstand vergrendeld worden voor meer veiligheid op de weg.

FC 7T FIX S

			RFID
7.000 kg	1.200 mm	600 mm (min) - 1.040 mm (max)	✓

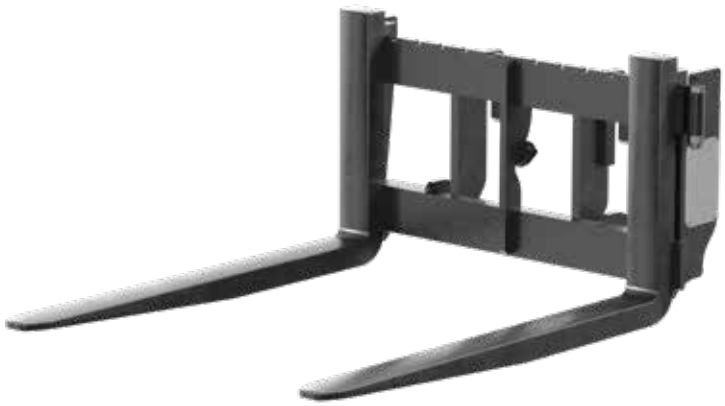

FEM-VORKENBORD 5 T

ATT-03-060

FEM-vorkenbord met draagvermogen van 5.000 kg en breedte van 1.160 mm. Met de 1.200 mm lange, zijdelings verschuifbare vorken is het ideaal voor de handling van alle soorten lasten op pallets en voor elke andere toepassing die niet-zwevende vorken vereist.

FCF 1,3 FIX

			RFID
5.000 kg	1.200 mm	240 mm (min) - 1.036 mm (max)	✓

FEM-VORKENBORD MET SIDESHIFT

ATT-03-061

FEM-vorkenbord met draagvermogen van 3.500 kg en breedte van 1.100 mm. Met de 1.200 mm lange vorken die met de hydraulische sideshift rechtstreeks uit de cabine zijdelings kunnen worden verschoven is het ideaal voor de handling van alle soorten lasten op pallets en voor elke andere toepassing die niet-zwevende vorken vereist.

FCTF 3,5T FIX

			RFID
3.500 kg	1.200 mm	380 mm (min) - 980 mm (max)	✓

FEM-VORKENBORD MET KLEPSTANDSTELLER

ATT-03-062

FEM-vorkenbord met draagvermogen van 3.500 kg en breedte van 1.100 mm. Met de 1.200 mm lange vorken is het ideaal voor de handling van alle soorten lasten op pallets en voor elke andere toepassing die niet-zwevende vorken vereist.
Het is uitgerust met een klepstandsteller om de afzonderlijke vorken hydraulisch mee te bewegen.

FCPF 3,5 FIX

			RFID
3.500 kg	1.200 mm	360 mm (min) - 1.030 mm (max)	✓

FEM-VORKENBORD MET SIDESHIFT EN KLEPSTANDSTELLER

ATT-03-063

FEM-vorkenbord met draagvermogen van 3.500 kg en breedte van 1.100 mm. Met de 1.200 mm lange vorken is het ideaal voor de handling van alle soorten lasten op pallets en voor elke andere toepassing die niet-zwevende vorken vereist.
Het is uitgerust met een klepstandsteller om de afzonderlijke vorken hydraulisch mee te bewegen en een hydraulische sideshift om ze zijwaarts mee te verschuiven, rechtstreeks vanuit de cabine.

FCTF 3,5 FIX

			RFID
3.500 kg	1.200 mm	360 mm (min) - 1.030 mm (max)	✓

FEM-VORKENBORD VOOR TH

ATT-03-043

FEM-vorkenbord met draagvermogen van 6.000 kg en breedte van 1.300 mm. Met de 1.200 mm lange, zijdelings verschuifbare vorken is het ideaal voor de handling van alle soorten lasten op pallets en voor elke andere toepassing die niet-zwevende vorken vereist.

FCF 1,3 FIX

			RFID
6.000 kg ** Het draagvermogen varieert afhankelijk van de machine waarvoor het bestemd is (4,5 t; 5 t; 5,5 t)*	1.200 mm	280 mm (min) -1.300 mm (max)	✓

VORKENBORD MET KLEPSTANDSTELLER

ATT-03-045

Vorkenbord voor TH-assortiment (behalve TH 3.6) met een breedte van 1.026 mm. Met de 1.200 mm lange vorken is het ideaal voor de handling van alle soorten lasten op pallets en voor elke andere toepassing die niet-zwevende vorken vereist.
Het is uitgerust met een klepstandsteller om de afzonderlijke vorken hydraulisch mee te bewegen.

FCP FIX

			RFID
6.000 kg ** Het draagvermogen varieert afhankelijk van de machine waarvoor het bestemd is (4,5 t; 5 t; 5,5 t)*	1.200 mm	256 mm (min) -1.026 mm (max)	✓

FEM-VORKENBORD MET SIDESHIFT

ATT-03-044

FEM-vorkenbord met draagvermogen van 5.000 kg en breedte van 1.200 mm. Met de 1.200 mm lange vorken die met de hydraulische sideshift rechtstreeks uit de cabine zijdelings kunnen worden verschoven is het ideaal voor de handling van alle soorten lasten op pallets en voor elke andere toepassing die niet-zwevende vorken vereist.

FCTF

				RFID
5.000 kg ** Het draagvermogen varieert afhankelijk van de machine waarvoor het bestemd is (4,5 t; 5 t; 5,5 t)*	1.200 mm	270 mm (min) - 1.200 mm (max)	100 mm	✓

FEM-VORKENBORD MET SIDESHIFT EN KLEPSTANDSTELLER

ATT-03-046

Vorkenbord voor het TH-assortiment (behalve TH 3.6) met een breedte van 1.100 mm. Met de 1.200 mm lange vorken is het ideaal voor de handling van alle soorten lasten op pallets en voor elke andere toepassing die niet-zwevende vorken vereist.
Het is uitgerust met een klepstandsteller om de afzonderlijke vorken hydraulisch mee te bewegen, en een hydraulische sideshift om ze zijwaarts te verschuiven, rechtstreeks vanuit de cabine.

FCPT FIX R

			RFID
6.000 kg ** Het draagvermogen varieert afhankelijk van de machine waarvoor het bestemd is (4,5 t; 5 t; 5,5 t)*	1.200 mm	560 mm (min) - 1.100 mm (max)	✓

BREED VORKENBORD MET LANGE VORKEN (72X72")

ATT-03-048

Vorkenbord voor het TH-assortiment (behalve TH 3.6) met een breedte van 1.840 mm. Met de zwevende en naar 1.830 mm verlengde vorken kun je ook van oneffen oppervlakken de meest omvangrijke lasten oppakken. De vorken kunnen in de transportstand vergrendeld worden voor meer veiligheid op de weg.

FC 72x72 FIX

			RFID
4.500 kg ** Het draagvermogen varieert afhankelijk van de machine waarvoor het bestemd is (4,5 t; 5 t; 5,5 t)*	1.830 mm	600 mm (min) - 1.840 mm (max)	✓

BREED VORKENBORD MET LANGE VORKEN (72X60")

ATT-03-049

Vorkenbord voor het TH-assortiment (behalve TH 3.6) met een breedte van 1.840 mm. Met de naar 1.520 mm verlengde zwevende vorken kun je ook van oneffen oppervlakken de meest omvangrijke lasten oppakken. De vorken kunnen in de transportstand vergrendeld worden voor meer veiligheid op de weg.

FC 6x5 FIX

			RFID
4.500 kg ** Het draagvermogen varieert afhankelijk van de machine waarvoor het bestemd is (4,5 t; 5 t; 5,5 t)*	1.520 mm	600 mm (min) - 1.840 mm (max)	✓

ZWEVEND VORKENBORD 5 T

ATT-03-001

Vorkenbord met draagvermogen van 5.000 kg. Met de zwevende, 1.200 mm lange vorken kun je de lasten ook van oneffen oppervlakken oppakken. De vorken kunnen in de transportstand vergrendeld worden voor meer veiligheid op de weg.

FC 5T

			RFID
5.000 kg	1.200 mm	520 mm (min) - 1.040 mm (max)	✓

STANDAARD FEM-VORKENBORD 5 T

ATT-03-003

FEM-vorkenbord met draagvermogen van 5.000 kg en breedte van 1.300 mm. Met de 1.200 mm lange, zijdelings verschuifbare vorken is het ideaal voor de handling van alle soorten lasten op pallets en voor elke andere toepassing die niet-zwevende vorken vereist.

FCF 5T 1,3			
			RFID
5.000 kg	1.200 mm	260 mm (min) - 1.300 mm (max)	✓

ZWEVEND VORKENBORD 6 T

ATT-03-006

Vorkenbord met draagvermogen van 6.000 kg. Met de zwevende, 1.200 mm lange vorken kun je de lasten ook van oneffen oppervlakken oppakken. De vorken kunnen in de transportstand vergrendeld worden voor meer veiligheid op de weg.

FC 6T L			
			RFID
6.000 kg	1.200 mm	330 mm (min) - 1.040 mm (max)	✓

FEM-VORKENBORD 6 T

ATT-03-010

FEM-vorkenbord met draagvermogen van 6.000 kg en breedte van 1.300 mm. Met de 1.200 mm lange, zijdelings verschuifbare vorken is het ideaal voor de handling van alle soorten lasten op pallets en voor elke andere toepassing die niet-zwevende vorken vereist.

FCF 6T 1,3

			RFID
6.000 kg	1.200 mm	280 mm (min) - 1.310 mm (max)	✓

ZWEVEND VORKENBORD 6 T - BREED MET 1.500 MM LANGE VORKEN

ATT-03-009

Vorkenbord met draagvermogen van 6.000 kg en breedte van 1.840 mm. Met de zwevende en naar 1.550 mm verlengde vorken kun je ook van oneffen oppervlakken de meest omvangrijke lasten oppakken. De vorken kunnen in de transportstand vergrendeld worden voor meer veiligheid op de weg. Inclusief veiligheidsrooster voor bescherming en ondersteuning van de last.

FC 6T 6x5 FT

			RFID
6.000 kg	1.550 mm	740 mm (min) - 1.840 mm (max)	✓

ZWEVEND VORKENBORD 6 T - BREED MET 1.800 MM LANGE VORKEN

ATT-03-014

Vorkenbord met draagvermogen van 6.000 kg en breedte van 1.840 mm. Met de zwevende en naar 1.830 mm verlengde vorken kun je ook van oneffen oppervlakken de meest omvangrijke lasten oppakken. De vorken kunnen in de transportstand vergrendeld worden voor meer veiligheid op de weg.

FC 6T 72x72 FIX			
			RFID
6.000 kg	1.830 mm	700 mm (min) - 1.840 mm (max)	✓

ZWEVEND VORKENBORD 8 T

ATT-03-015

Vorkenbord met draagvermogen van 8.000 kg. Met de zwevende, 1.200 mm lange vorken kun je de lasten ook van oneffen oppervlakken oppakken. De vorken kunnen in de transportstand vergrendeld worden voor meer veiligheid op de weg.

FC 8T L			
			RFID
8.000 kg	1.200 mm	330 mm (min) - 1.040 mm (max)	✓

ZWEVEND VORKENBORD 8 T

ATT-03-007

Vorkenbord met draagvermogen van 8.000 kg. Met de zwevende, 1.200 mm lange vorken kun je de lasten ook van oneffen oppervlakken oppakken. De vorken kunnen in de transportstand vergrendeld worden voor meer veiligheid op de weg.

FC 8T 46 L

			RFID
8.000 kg	1.200 mm	530 mm (min) - 1.040 mm (max)	✓

ZWEVEND VORKENBORD 8 T - BREED MET 1.800 MM LANGE VORKEN

ATT-03-017

Vorkenbord met draagvermogen van 8.000 kg en breedte van 1.840 mm. Met de zwevende en naar 1.830 mm verlengde vorken kun je ook van oneffen oppervlakken de meest omvangrijke lasten oppakken. De vorken kunnen in de transportstand vergrendeld worden voor meer veiligheid op de weg.

FC 8T 72x72

			RFID
8.000 kg	1.830 mm	580 mm (min) - 1.840 mm (max)	✓

VORKENBORD 8 T MET KLEPSTANDSTELLER

ATT-03-035

Vorkenbord met draagvermogen van 8.000 kg en breedte van 1.126 mm. Met de 1.200 mm lange vorken is het ideaal voor de handling van alle soorten lasten op pallets en voor elke andere toepassing die niet-zwevende vorken vereist.

FCP 8T			
			RFID
8.000 kg	1.200 mm	300 mm (min) - 1.030 mm (max)	✓

VORKENBORD 8 T BREED MET 1.800 MM LANGE VORKEN EN KLEPSTANDSTELLER

ATT-03-058

Vorkenbord met draagvermogen van 8.000 kg en breedte van 1.840 mm. De naar 1.830 mm verlengde vorken zijn ideaal voor de handling van volumineuze lasten op pallets en elke andere toepassing die niet-zwevende vorken vereist.
Het is uitgerust met een klepstandsteller om de afzonderlijke vorken hydraulisch mee te bewegen.

FCP 8T 72x72			
			RFID
8.000 kg	1.840 mm	300 mm (min) - 1.840 mm (max)	✓

FEM-VORKENBORD 8 T

ATT-03-037

FEM-vorkenbord met draagvermogen van 8.000 kg en breedte van 1.300 mm. Met de 1.200 mm lange, zijdelings verschuifbare vorken is het ideaal voor de handling van alle soorten lasten op pallets en voor elke andere toepassing die niet-zwevende vorken vereist.

FCF 8T SH 1,3

			RFID
8.000 kg	1.200 mm	320 mm (min) - 1.320 mm (max)	✓

ZWEVEND VORKENBORD 10 T

ATT-03-047

Vorkenbord met draagvermogen van 10.000 kg. Met de zwevende, 1.200 mm lange vorken kun je de lasten ook van oneffen oppervlakken oppakken. De vorken kunnen in de transportstand vergrendeld worden voor meer veiligheid op de weg.

FC 10T

			RFID
10.000 kg	1.200 mm	580 mm (min) - 1.040 mm (max)	✓

ZWEVEND VORKENBORD 13 T MET KLEPSTANDSTELLER

ATT-03-021

Vorkenbord met draagvermogen van 13.000 kg. Met de zwevende, 1.200 mm lange vorken kun je de lasten ook van oneffen oppervlakken oppakken. Het is uitgerust met een klepstandsteller om de afzonderlijke vorken hydraulisch mee te bewegen. Inclusief veiligheidsrooster voor bescherming en ondersteuning van de last.

FCP 13T			
			RFID
13.000 kg	1.270 mm	850 mim (min) - 1.780 mm (max)	✓

ROTEREND EN KANTELEND FEM-VORKENBORD

ATT-03-002

Kantelbare, roterende vorkenborden ontworpen voor de handling van omvangrijke materialen in krappe ruimtes. In tegenstelling tot de standaardvorken kunnen ze draaien en kantelen om de lading tijdens het laden en lossen in de juiste richting te zetten. Ze hebben een frontaal draagvermogen tot 5.000 kg, een gedraaid draagvermogen tot 2.500 kg, continue rotatie van 360° en een kantelhoek tot 70°.

RFCT 5				
				RFID
5.000 kg	1.200 mm	min 850 mm	360°	✓

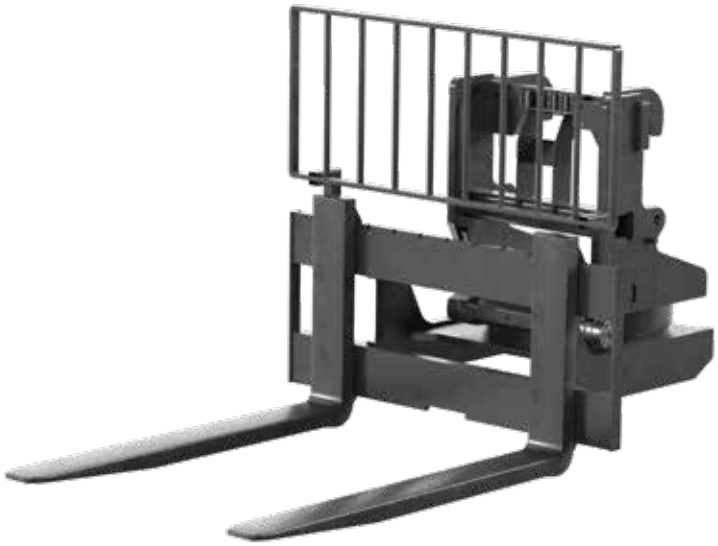

ROTEREND FEM-VORKENBORD

ATT-03-041

Roterend FEM-vorkenbord ontworpen voor de handling van omvangrijke materialen in krappe ruimtes. Maakt een volledige rotatie van 360° mogelijk tot een hoogte van 3 m. Daarboven is de maximale rotatie +/- 90°. De rotatie wordt automatisch begrensd op basis van de werkomstandigheden. De vorken kunnen worden voorzien van een handmatige rotatievergrendeling die de werkhoek beperkt tot +/- 90°. Dit toebehoren heeft een frontaal draagvermogen tot 5.000 kg en een gedraaid draagvermogen van 2.500 kg. Het frontale draagvermogen van het toebehoren kan variëren afhankelijk van het model waarop het wordt gebruikt.

RFC 5					
					RFID
5.000 kg	1.200 mm	1.120 mm	45°	360°	✓

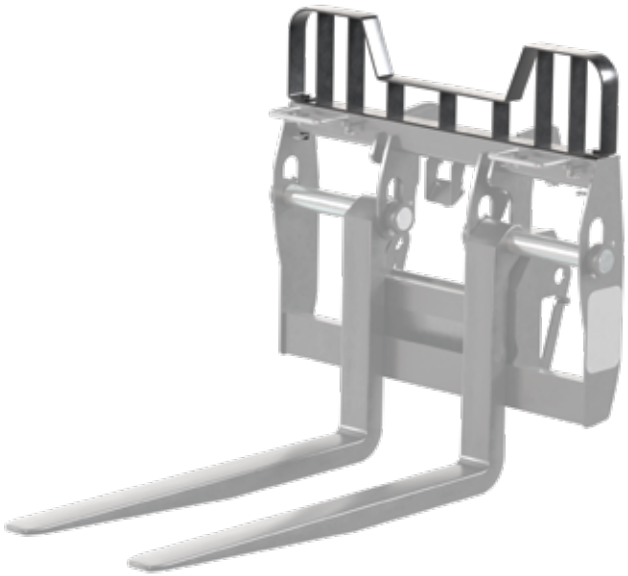

VEILIGHEIDSROOSTER BESCHERMING LAST VOOR ZWEVENDE VORKENBORDEN

ATT-03-038

Veiligheidsrooster voor bescherming en ondersteuning van de last voor gebruik met de zwevende vorkenborden om de last tegen te houden en de veiligheid van de operator te verhogen

PC
250 x 60 mm

VEILIGHEIDSROOSTER BESCHERMING LAST VOOR FEM-VORKENBORDEN

ATT-03-005

Veiligheidsrooster voor bescherming en ondersteuning van de last voor gebruik met de FEM-vorkenborden om de last tegen te houden en de veiligheid van de operator te verhogen.

PCF
1.140 x 620 mm

ZWEVEND VORKENBORD 10 T

ATT-03-018

Vorkenbord met draagvermogen van 10.000 kg. Met de zwevende, 1.500 mm lange vorken kun je de lasten ook van oneffen oppervlakken oppakken. Inclusief veiligheidsrooster voor bescherming en ondersteuning van de last.

F 10T			
10.000 kg	1.500 mm	810 mm (min) - 1.750 mm (max)	RFID ✓

ZWEVEND VORKENBORD 10 T MET KLEPSTANDSTELLER

ATT-03-019

Vorkenbord met draagvermogen van 10.000 kg. Met de zwevende, 1.500 mm lange vorken kun je de lasten ook van oneffen oppervlakken oppakken. Het is uitgerust met een klepstandsteller om de afzonderlijke vorken hydraulisch mee te bewegen. Inclusief veiligheidsrooster voor bescherming en ondersteuning van de last.

FCP 10T			
			RFID
10.000 kg	1.500 mm	820 mm (min) - 1.740 mm (max)	✓

ZWEVEND VORKENBORD 10 T - BREED MET 2.500 MM LANGE VORKEN EN KLEPSTANDSTELLER

ATT-03-020

Vorkenbord met draagvermogen van 10.000 kg. Met de zwevende en naar 2.500 mm verlengde vorken kun je de last ook van oneffen oppervlakken oppakken. Het is uitgerust met een klepstandsteller om de afzonderlijke vorken hydraulisch mee te bewegen. Inclusief veiligheidsrooster voor bescherming en ondersteuning van de last.

FCP 10T 2,5 C			
			RFID
10.000 kg	2.500 mm	820 mm (min) - 2.300 mm (max)	✓

VORKENBORD 10 T - BREED MET KLEPSTANDSTELLER EN SIDESHIFT

ATT-03-036

Vorkenbord met draagvermogen van 10.000 kg. Met de zwevende en naar 1.500 mm verlengde vorken kun je de last ook van oneffen oppervlakken oppakken. Het is uitgerust met een klepstandsteller om de afzonderlijke vorken hydraulisch mee te bewegen, en een hydraulische sideshift om ze zijwaarts te verschuiven, rechtstreeks vanuit de cabine. Inclusief veiligheidsrooster voor bescherming en ondersteuning van de last.

FCPT 10T 1,5			
			RFID
10.000 kg	1.270 mm	580 mm (min) - 1.040 mm (max)	✓

ZWEVEND VORKENBORD 12,2 T

ATT-03-013

Vorkenbord met draagvermogen van 12.250 kg. Met de zwevende en naar 1.500 mm verlengde vorken kun je de last ook van oneffen oppervlakken oppakken. Inclusief veiligheidsrooster voor bescherming en ondersteuning van de last.

FC 12,2T			
			RFID
12.250 kg	1.500 mm	850 mm (min) - 1.770 mm (max)	✓

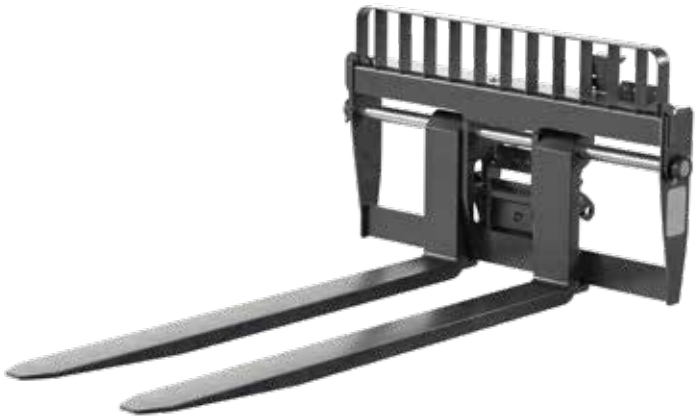

ZWEVEND VORKENBORD 12,2 T MET 2.500 MM LANGE VORKEN

ATT-03-050

Vorkenbord met draagvermogen van 12.250 kg. Met de zwevende en naar 2.500 mm verlengde vorken kun je de last ook van oneffen oppervlakken oppakken. Inclusief veiligheidsrooster voor bescherming en ondersteuning van de last.

FC 12,2T 2,5			
			RFID
12.250 kg	2.500 mm	850 mm (min) - 1.770 mm (max)	✓

ZWEVENDE VORKENBORD 12,2 T MET KLEPSTANDSTELLER

ATT-03-051

Vorkenbord met draagvermogen van 12.200 kg. Met de zwevende en naar 1.500 mm verlengde vorken kun je de last ook van oneffen oppervlakken oppakken. Het is uitgerust met een klepstandsteller om de afzonderlijke vorken hydraulisch mee te bewegen. Inclusief veiligheidsrooster voor bescherming en ondersteuning van de last.

FCP 12,2T			
			RFID
12.200 kg	1.500 mm	850 mm (min) - 1.770 mm (max)	✓

ZWEVEND VORKENBORD 12,2 T MET 2.500 MM VORKEN EN KLEPSTANDSTELLER

ATT-03-052

Vorkenbord met draagvermogen van 12.200 kg. Met de zwevende, 2.500 mm lange vorken kun je de lasten ook van oneffen oppervlakken oppakken. Het is uitgerust met een klepstandsteller om de afzonderlijke vorken hydraulisch mee te bewegen. Inclusief veiligheidsrooster voor bescherming en ondersteuning van de last.

FCP 12,2T 2,5

			RFID
12.200 kg	2.500 mm	850 mm (min) - 1.770 mm (max)	✓

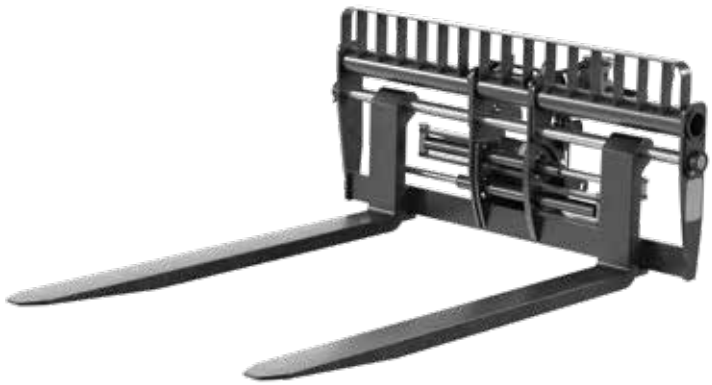

ZWEVEND VORKENBORD 12,2 T MET CONTAINERVORKEN EN KLEPSTANDSTELLER

ATT-03-053

Vorkenbord met draagvermogen van 12.200 kg. Met de zwevende, 2.500 mm lange vorken en de naar 2.300 mm vergrote breedte is het ideaal voor de handling van containers. Het is uitgerust met een klepstandsteller om de afzonderlijke vorken hydraulisch mee te bewegen. Inclusief veiligheidsrooster voor bescherming en ondersteuning van de last.

FCP 12,2T 2,5 C

			RFID
12.200 kg	2.500 mm	850 mm (min) - 2.300 mm (max)	✓

ZWEVEND VORKENBORD 16 T

ATT-03-022

Vorkenbord met draagvermogen van 16.000 kg. Met de zwevende, 1.500 mm lange vorken kun je de lasten ook van oneffen oppervlakken oppakken. Inclusief veiligheidsrooster voor bescherming en ondersteuning van de last.

F 16T			
			RFID
16.000 kg	1.500 mm	1.130 mm (min) - 2.000 mm (max)	✓

ZWEVEND VORKENBORD 16 T MET KLEPSTANDSTELLER

ATT-03-023

Vorkenbord met draagvermogen van 16.000 kg. Met de zwevende, 1.500 mm lange vorken kun je de lasten ook van oneffen oppervlakken oppakken. Het is uitgerust met een klepstandsteller om de afzonderlijke vorken hydraulisch mee te bewegen. Inclusief veiligheidsrooster voor bescherming en ondersteuning van de last.

FCP 16T				
				RFID
16.000 kg	1.500 mm	1.160 mm (min) - 2.000 mm (max)	+/- 300 mm	✓

ZWEVEND VORKENBORD 16 T MET 2.400 MM LANGE VORKEN MET KLEPSTANDSTELLER

ATT-03-024

Vorkenbord met draagvermogen van 16.000 kg. Met de zwevende en naar 2.400 mm verlengde vorken kun je de last ook van oneffen oppervlakken oppakken. Het is uitgerust met een klepstandsteller om de afzonderlijke vorken hydraulisch mee te bewegen, en een hydraulische sideshift om ze zijwaarts te verschuiven, rechtstreeks vanuit de cabine. Inclusief veiligheidsrooster voor bescherming en ondersteuning van de last.

FCPT 16 2,4

				RFID
16.000 kg	2.400 mm	570 mm (min) - 1.990 mm (max)	+/- 300 mm	✓

ZWEVEND VORKENBORD 16 T - BREED MET 2.400 MM LANGE VORKEN EN KLEPSTANDSTELLER

ATT-03-025

Vorkenbord met draagvermogen van 16.000 kg. Met de zwevende en naar 2.400 mm verlengde vorken kun je de last ook van oneffen oppervlakken oppakken. Het is uitgerust met een klepstandsteller om de afzonderlijke vorken hydraulisch mee te bewegen. Inclusief veiligheidsrooster voor bescherming en ondersteuning van de last.

FCPT 16T C

			RFID
16.000 kg	2.400 mm	1.268 mm (min) - 2.300 mm (max)	✓

ZWEVEND VORKENBORD 20 T MET KLEPSTANDSTELLER

ATT-03-026

Vorkenbord met draagvermogen van 20.000 kg. Met de zwevende, 1.500 mm lange vorken kun je de lasten ook van oneffen oppervlakken oppakken. Het is uitgerust met een klepstandsteller om de afzonderlijke vorken hydraulisch mee te bewegen. Inclusief veiligheidsrooster voor bescherming en ondersteuning van de last.

FCP 20T

			RFID
20.000 kg	1.500 mm	1.160 mm (min) - 2.000 mm (max)	✓

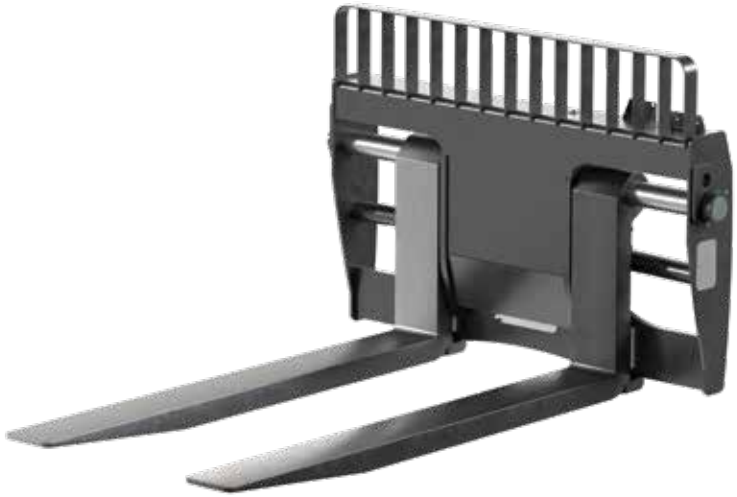

VORKENBORD 25 T - MET 2.400 MM LANGE VORKEN

ATT-03-057

Vorkenbord met draagvermogen van 25.000 kg. Met de naar 2.400 mm verlengde vorken kun je ook van oneffen oppervlakken de meest omvangrijke lasten oppakken.

F 25T

			RFID
25.000 kg	2.400 mm	1.240 mm (mín.) - 2.000 mm (máx.)	✓

VORKENBORD 25 T - BREED MET 2.400 MM LANGE VORKEN EN KLEPSTANDSTELLER

ATT-03-055

Vorkenbord met draagvermogen van 25.000 kg. Met de naar 2.400 mm verlengde vorken kun je de lasten ook van oneffen oppervlakken oppakken. Het is uitgerust met een klepstandsteller om de afzonderlijke vorken hydraulisch mee te bewegen. Inclusief veiligheidsrooster voor bescherming en ondersteuning van de last.

FCP 25T 2,4			
			RFID
25.000 kg	2.400 mm	1.235 mm (min) - 2.315 mm (max)	✓

VORKENBORD 25 T - BREED MET 2.400 MM LANGE VORKEN EN KLEPSTANDSTELLER EN SIDESHIFT

ATT-03-056

Vorkenbord met draagvermogen van 25.000 kg. Met de naar 2.400 mm verlengde vorken kun je de lasten ook van oneffen oppervlakken oppakken. Het is uitgerust met een klepstandsteller om de afzonderlijke vorken hydraulisch mee te bewegen en een hydraulische sideshift om ze zijwaarts mee te verschuiven, rechtstreeks vanuit de cabine.

FCPT 25T			
			RFID
25.000 kg	2.400 mm	730 mm (min) - 2.550 mm (max)	✓

ZWEVEND VORKENBORD 27 T MET KLEPSTANDSTELLER

ATT-03-029

Vorkenbord met draagvermogen van 27.000 kg. Met de zwevende en naar 2.400 mm verlengde vorken kun je de last ook van oneffen oppervlakken oppakken. Het is uitgerust met een klepstandsteller om de afzonderlijke vorken hydraulisch mee te bewegen. Inclusief veiligheidsrooster voor bescherming en ondersteuning van de last.

FCP 27T			
			RFID
27.000 kg	2.400 mm	1.430 mm (min) - 2.400 mm (max)	✓

ZWEVEND VORKENBORD 30 T MET KLEPSTANDSTELLER

ATT-03-030

Vorkenbord met draagvermogen van 30.000 kg. Met de zwevende en naar 2.400 mm verlengde vorken kun je de last ook van oneffen oppervlakken oppakken. Het is uitgerust met een klepstandsteller om de afzonderlijke vorken hydraulisch mee te bewegen. Inclusief veiligheidsrooster voor bescherming en ondersteuning van de last.

FCP 35T			
			RFID
30.000 kg	2.400 mm	1.400 mm (min.) - 2.030 mm (maks.)	✓

ZWEVEND VORKENBORD 30 T IN DE BREEDTE UITSCHUIFBAAR MET KLEPSTANDSTELLER

ATT-03-032

Vorkenbord met draagvermogen van 30.000 kg. De verlaagde, zwevende en naar 2.400 mm verlengde vorken kun je de last ook van oneffen oppervlakken oppakken. Het is uitgerust met een klepstandsteller om de afzonderlijke vorken hydraulisch mee te bewegen. Inclusief veiligheidsrooster voor bescherming en ondersteuning van de last.

FCEP 30T 2,4 R

			RFID
30.000 kg	2.400 mm	1.360 mm (min.) - 2.500 mm (maks.)	✓

ZWEVEND VORKENBORD 30 T - BREED MET KLEPSTANDSTELLER EN SIDESHIFT

ATT-03-031

Vorkenbord met draagvermogen van 30.000 kg. Met de zwevende en naar 2.400 mm verlengde vorken kun je de last ook van oneffen oppervlakken oppakken. Het is uitgerust met een klepstandsteller om de afzonderlijke vorken hydraulisch mee te bewegen, en een hydraulische sideshift om ze zijwaarts te verschuiven, rechtstreeks vanuit de cabine.

FCPT 30T 2,4 R

				RFID
30.000 kg	2.400 mm	830 mm (min.) - 2.650 mm (maks.)	+/- 300 mm	✓

ZWEVEND VORKENBORD 35 T MET KLEPSTANDSTELLER

ATT-03-033

Vorkenbord met draagvermogen van 35.000 kg. Met de zwevende en naar 2.400 mm verlengde vorken kun je de last ook van oneffen oppervlakken oppakken. Het is uitgerust met een klepstandsteller om de afzonderlijke vorken hydraulisch mee te bewegen. Inclusief veiligheidsrooster voor bescherming en ondersteuning van de last.

FCP 35T			
			RFID
35.000 kg	2.400 mm	1.400 mm (min.) - 2.030 mm (maks.)	✓

COMPATIBILITEIT

	ATT-**03-001**	ATT-**03-002**	ATT-**03-003**	ATT-**03-004**	ATT-**03-006**	ATT-**03-007**	ATT-**03-009**
RTH 5.18	✓	✓	✓	✗	✓	✗	✓
RTH 5.21	✓	✓	✓	✗	✓	✗	✓
RTH 5.23	✓	✓	✓	✗	✓	✗	✓
RTH 5.25	✓	✓	✓	✗	✓	✗	✓
RTH 6.22 EC/TC	✓	✓	✓	✗	✓	✗	✓
RTH 6.26 EC/TC	✓	✓	✓	✗	✓	✗	✓
RTH 6.31 EC/TC	✓	✓	✓	✗	✓	✗	✓
RTH 8.27/TC	✓	✓	✓	✗	✓	✗	✓
RTH 8.35/TC	✓	✓	✓	✗	✓	✗	✓
RTH 8.39/TC	✓	✓	✓	✗	✓	✗	✓
RTH 8.46/TC	✓	✓	✓	✗	✓	✓	✓
RTH 8.51	✓	✓	✓	✗	✓	✓	✓
RTH 10.37	✓	✓	✓	✗	✓	✗	✓
RTH 13.26	✓	✓	✓	✗	✓	✗	✓
TH 3.6	✗	✗	✗	✗	✗	✗	✗
TH 3,5.7	✗	✗	✗	✗	✗	✗	✗
TH 3,5.9	✗	✗	✗	✗	✗	✗	✗
TH 4.15 S/SP	✗	✗	✗	✗	✗	✗	✗
TH 4.19 S/SP	✗	✗	✗	✗	✗	✗	✗
TH 4,5.19 P	✗	✓	✗	✓	✗	✗	✗
TH 5.8 P	✗	✓	✗	✓	✗	✗	✗
TH 5,5.15/P	✗	✓	✗	✓	✗	✗	✗
TH 5,5.19 P	✗	✓	✗	✓	✗	✗	✗
TH 5,5.24 P	✗	✓	✗	✓	✗	✗	✗
TH 6.20 P	✗	✓	✗	✓	✗	✗	✗
TH 7.10 P	✗	✓	✗	✓	✗	✗	✗
HTH 10.10	✗	✗	✗	✗	✗	✗	✗
HTH 12.10	✗	✗	✗	✗	✗	✗	✗
HTH 16.10	✗	✗	✗	✗	✗	✗	✗
HTH 20.10	✗	✗	✗	✗	✗	✗	✗
HTH 25.11	✗	✗	✗	✗	✗	✗	✗
HTH 27.11	✗	✗	✗	✗	✗	✗	✗
HTH 35.12	✗	✗	✗	✗	✗	✗	✗

	ATT-**03-010**	ATT-**03-011**	ATT-**03-013**	ATT-**03-014**	ATT-**03-15**	ATT-**03-016**	ATT-**03-017**
RTH 5.18	✓	X	X	✓	✓	X	✓
RTH 5.21	✓	X	X	✓	✓	X	✓
RTH 5.23	✓	X	X	✓	✓	X	✓
RTH 5.25	✓	X	X	✓	✓	X	✓
RTH 6.22 EC/TC	✓	X	X	✓	✓	X	✓
RTH 6.26 EC/TC	✓	X	X	✓	✓	X	✓
RTH 6.31 EC/TC	✓	X	X	✓	✓	X	✓
RTH 8.27/TC	✓	X	X	✓	✓	X	✓
RTH 8.35/TC	✓	X	X	✓	✓	X	✓
RTH 8.39/TC	✓	X	X	✓	✓	X	✓
RTH 8.46/TC	✓	X	X	✓	✓	X	X
RTH 8.51	✓	X	X	✓	✓	X	X
RTH 10.37	✓	X	X	✓	✓	X	✓
RTH 13.26	✓	X	X	✓	✓	X	✓
TH 3.6	X	X	X	X	X	✓	X
TH 3,5.7	X	X	X	X	X	X	X
TH 3,5.9	X	X	X	X	X	X	X
TH 4.15 S/SP	X	X	X	X	X	X	X
TH 4.19 S/SP	X	X	X	X	X	X	X
TH 4,5.19 P	X	✓	X	X	X	X	X
TH 5.8 P	X	✓	X	X	X	X	X
TH 5,5.15/P	X	✓	X	X	X	X	X
TH 5,5.19 P	X	✓	X	X	X	X	X
TH 5,5.24 P	X	✓	X	X	X	X	X
TH 6.20 P	X	✓	X	X	X	X	X
TH 7.10 P	X	✓	X	X	X	X	X
HTH 10.10	X	X	✓	X	X	X	X
HTH 12.10	X	X	✓	X	X	X	X
HTH 16.10	X	X	X	X	X	X	X
HTH 20.10	X	X	X	X	X	X	X
HTH 25.11	X	X	X	X	X	X	X
HTH 27.11	X	X	X	X	X	X	X
HTH 35.12	X	X	X	X	X	X	X

✓: ja X: nee

COMPATIBILITEIT

	ATT-**03-018**	ATT-**03-019**	ATT-**03-020**	ATT-**03-021**	ATT-**03-022**	ATT-**03-023**	ATT-**03-024**
RTH 5.18	✗	✗	✗	✓	✗	✗	✗
RTH 5.21	✗	✗	✗	✓	✗	✗	✗
RTH 5.23	✗	✗	✗	✓	✗	✗	✗
RTH 5.25	✗	✗	✗	✓	✗	✗	✗
RTH 6.22 EC/TC	✗	✗	✗	✓	✗	✗	✗
RTH 6.26 EC/TC	✗	✗	✗	✓	✗	✗	✗
RTH 6.31 EC/TC	✗	✗	✗	✓	✗	✗	✗
RTH 8.27/TC	✗	✗	✗	✓	✗	✗	✗
RTH 8.35/TC	✗	✗	✗	✓	✗	✗	✗
RTH 8.39/TC	✗	✗	✗	✓	✗	✗	✗
RTH 8.46/TC	✗	✗	✗	✓	✗	✗	✗
RTH 8.51	✗	✗	✗	✓	✗	✗	✗
RTH 10.37	✗	✗	✗	✓	✗	✗	✗
RTH 13.26	✗	✗	✗	✓	✗	✗	✗
TH 3.6	✗	✗	✗	✗	✗	✗	✗
TH 3,5.7	✗	✗	✗	✗	✗	✗	✗
TH 3,5.9	✗	✗	✗	✗	✗	✗	✗
TH 4.15 S/SP	✗	✗	✗	✗	✗	✗	✗
TH 4.19 S/SP	✗	✗	✗	✗	✗	✗	✗
TH 4,5.19 P	✗	✗	✗	✗	✗	✗	✗
TH 5.8 P	✗	✗	✗	✗	✗	✗	✗
TH 5,5.15/P	✗	✗	✗	✗	✗	✗	✗
TH 5,5.19 P	✗	✗	✗	✗	✗	✗	✗
TH 5,5.24 P	✗	✗	✗	✗	✗	✗	✗
TH 6.20 P	✗	✗	✗	✗	✗	✗	✗
TH 7.10 P	✗	✗	✗	✗	✗	✗	✗
HTH 10.10	✓	✓	✓	✗	✗	✗	✗
HTH 12.10	✓	✓	✓	✗	✗	✗	✗
HTH 16.10	✗	✗	✗	✗	✓	✓	✓
HTH 20.10	✗	✗	✗	✗	✓	✓	✓
HTH 25.11	✗	✗	✗	✗	✓	✓	✓
HTH 27.11	✗	✗	✗	✗	✓	✓	✓
HTH 35.12	✗	✗	✗	✗	✓	✓	✓

	ATT-**03-025**	ATT-**03-026**	ATT-**03-029**	ATT-**03-030**	ATT-**03-031**	ATT-**03-032**	ATT-**03-033**
RTH 5.18	✗	✗	✗	✗	✗	✗	✗
RTH 5.21	✗	✗	✗	✗	✗	✗	✗
RTH 5.23	✗	✗	✗	✗	✗	✗	✗
RTH 5.25	✗	✗	✗	✗	✗	✗	✗
RTH 6.22 EC/TC	✗	✗	✗	✗	✗	✗	✗
RTH 6.26 EC/TC	✗	✗	✗	✗	✗	✗	✗
RTH 6.31 EC/TC	✗	✗	✗	✗	✗	✗	✗
RTH 8.27/TC	✗	✗	✗	✗	✗	✗	✗
RTH 8.35/TC	✗	✗	✗	✗	✗	✗	✗
RTH 8.39/TC	✗	✗	✗	✗	✗	✗	✗
RTH 8.46/TC	✗	✗	✗	✗	✗	✗	✗
RTH 8.51	✗	✗	✗	✗	✗	✗	✗
RTH 10.37	✗	✗	✗	✗	✗	✗	✗
RTH 13.26	✗	✗	✗	✗	✗	✗	✗
TH 3.6	✗	✗	✗	✗	✗	✗	✗
TH 3,5.7	✗	✗	✗	✗	✗	✗	✗
TH 3,5.9	✗	✗	✗	✗	✗	✗	✗
TH 4.15 S/SP	✗	✗	✗	✗	✗	✗	✗
TH 4.19 S/SP	✗	✗	✗	✗	✗	✗	✗
TH 4,5.19 P	✗	✗	✗	✗	✗	✗	✗
TH 5.8 P	✗	✗	✗	✗	✗	✗	✗
TH 5,5.15/P	✗	✗	✗	✗	✗	✗	✗
TH 5,5.19 P	✗	✗	✗	✗	✗	✗	✗
TH 5,5.24 P	✗	✗	✗	✗	✗	✗	✗
TH 6.20 P	✗	✗	✗	✗	✗	✗	✗
TH 7.10 P	✗	✗	✗	✗	✗	✗	✗
HTH 10.10	✗	✗	✗	✗	✗	✗	✗
HTH 12.10	✗	✗	✗	✗	✗	✗	✗
HTH 16.10	✓	✓	✓	✓	✓	✓	✓
HTH 20.10	✓	✓	✓	✓	✓	✓	✓
HTH 25.11	✓	✓	✓	✓	✓	✓	✓
HTH 27.11	✓	✓	✓	✓	✓	✓	✓
HTH 35.12	✓	✓	✓	✓	✓	✓	✓

✓: ja ✗: nee

COMPATIBILITEIT

	ATT-**03-034**	ATT-**03-035**	ATT-**03-036**	ATT-**03-037**	ATT-**03-039**	ATT-**03-040**	ATT-**03-041**
RTH 5.18	✗	✗	✗	✓	✗	✗	✓
RTH 5.21	✗	✗	✗	✓	✗	✗	✓
RTH 5.23	✗	✗	✗	✓	✗	✗	✓
RTH 5.25	✗	✗	✗	✓	✗	✗	✓
RTH 6.22 EC/TC	✗	✗	✗	✓	✗	✗	✓
RTH 6.26 EC/TC	✗	✗	✗	✓	✗	✗	✓
RTH 6.31 EC/TC	✗	✗	✗	✓	✗	✗	✓
RTH 8.27/TC	✗	✓	✗	✓	✗	✗	✓
RTH 8.35/TC	✗	✓	✗	✓	✗	✗	✓
RTH 8.39/TC	✗	✓	✗	✓	✗	✗	✓
RTH 8.46/TC	✗	✗	✗	✓	✗	✗	✓
RTH 8.51	✗	✗	✗	✓	✗	✗	✓
RTH 10.37	✗	✗	✗	✓	✗	✗	✓
RTH 13.26	✗	✗	✗	✓	✗	✗	✓
TH 3.6	✓	✗	✗	✗	✗	✗	✗
TH 3,5.7	✗	✗	✗	✗	✓	✗	✗
TH 3,5.9	✗	✗	✗	✗	✓	✗	✗
TH 4.15 S/SP	✗	✗	✗	✗	✗	✗	✗
TH 4.19 S/SP	✗	✗	✗	✗	✗	✗	✗
TH 4,5.19 P	✗	✗	✗	✗	✗	✓	✓
TH 5.8 P	✗	✗	✗	✗	✓	✓	✓
TH 5,5.15/P	✗	✗	✗	✗	✗	✓	✓
TH 5,5.19 P	✗	✗	✗	✗	✗	✓	✓
TH 5,5.24 P	✗	✗	✗	✗	✗	✗	✓
TH 6.20 P	✗	✗	✗	✗	✗	✗	✓
TH 7.10 P	✗	✗	✗	✗	✗	✓	✓
HTH 10.10	✗	✗	✓	✗	✗	✗	✗
HTH 12.10	✗	✗	✓	✗	✗	✗	✗
HTH 16.10	✗	✗	✗	✗	✗	✗	✗
HTH 20.10	✗	✗	✗	✗	✗	✗	✗
HTH 25.11	✗	✗	✗	✗	✗	✗	✗
HTH 27.11	✗	✗	✗	✗	✗	✗	✗
HTH 35.12	✗	✗	✗	✗	✗	✗	✗

	ATT-**03-042**	ATT-**03-043**	ATT-**03-044**	ATT-**03-045**	ATT-**03-046**	ATT-**03-047**	ATT-**03-048**
RTH 5.18	✗	✗	✗	✗	✗	✓	✗
RTH 5.21	✗	✗	✗	✗	✗	✓	✗
RTH 5.23	✗	✗	✗	✗	✗	✓	✗
RTH 5.25	✗	✗	✗	✗	✗	✓	✗
RTH 6.22 EC/TC	✗	✗	✗	✗	✗	✓	✗
RTH 6.26 EC/TC	✗	✗	✗	✗	✗	✓	✗
RTH 6.31 EC/TC	✗	✗	✗	✗	✗	✓	✗
RTH 8.27/TC	✗	✗	✗	✗	✗	✓	✗
RTH 8.35/TC	✗	✗	✗	✗	✗	✓	✗
RTH 8.39/TC	✗	✗	✗	✗	✗	✓	✗
RTH 8.46/TC	✗	✗	✗	✗	✗	✓	✗
RTH 8.51	✗	✗	✗	✗	✗	✓	✗
RTH 10.37	✗	✗	✗	✗	✗	✓	✗
RTH 13.26	✗	✗	✗	✗	✗	✓	✗
TH 3.6	✗	✗	✗	✗	✗	✗	✗
TH 3,5.7	✗	✗	✗	✗	✗	✗	✗
TH 3,5.9	✗	✗	✗	✗	✗	✗	✗
TH 4.15 S/SP	✓	✗	✗	✗	✗	✗	✓
TH 4.19 S/SP	✓	✗	✗	✗	✗	✗	✓
TH 4,5.19 P	✓	✓	✓	✓	✓	✗	✓
TH 5.8 P	✓	✓	✓	✓	✓	✗	✓
TH 5,5.15/P	✓	✓	✓	✓	✓	✗	✓
TH 5,5.19 P	✓	✓	✓	✓	✓	✗	✓
TH 5,5.24 P	✓	✓	✓	✓	✓	✗	✓
TH 6.20 P	✗	✓	✓	✓	✓	✗	✓
TH 7.10 P	✓	✓	✓	✓	✓	✗	✓
HTH 10.10	✗	✗	✗	✗	✗	✗	✗
HTH 12.10	✗	✗	✗	✗	✗	✗	✗
HTH 16.10	✗	✗	✗	✗	✗	✗	✗
HTH 20.10	✗	✗	✗	✗	✗	✗	✗
HTH 25.11	✗	✗	✗	✗	✗	✗	✗
HTH 27.11	✗	✗	✗	✗	✗	✗	✗
HTH 35.12	✗	✗	✗	✗	✗	✗	✗

✓: ja ✗: nee

COMPATIBILITEIT

	ATT-**03-049**	ATT-**03-050**	ATT-**03-051**	ATT-**03-052**	ATT-**03-053**	ATT-**03-054**	ATT-**03-055**
RTH 5.18	✗	✗	✗	✗	✗	✗	✗
RTH 5.21	✗	✗	✗	✗	✗	✗	✗
RTH 5.23	✗	✗	✗	✗	✗	✗	✗
RTH 5.25	✗	✗	✗	✗	✗	✗	✗
RTH 6.22 EC/TC	✗	✗	✗	✗	✗	✗	✗
RTH 6.26 EC/TC	✗	✗	✗	✗	✗	✗	✗
RTH 6.31 EC/TC	✗	✗	✗	✗	✗	✗	✗
RTH 8.27/TC	✗	✗	✗	✗	✗	✗	✗
RTH 8.35/TC	✗	✗	✗	✗	✗	✗	✗
RTH 8.39/TC	✗	✗	✗	✗	✗	✗	✗
RTH 8.46/TC	✗	✗	✗	✗	✗	✗	✗
RTH 8.51	✗	✗	✗	✗	✗	✗	✗
RTH 10.37	✗	✗	✗	✗	✗	✗	✗
RTH 13.26	✗	✗	✗	✗	✗	✗	✗
TH 3.6	✗	✗	✗	✗	✗	✓	✗
TH 3,5.7	✗	✗	✗	✗	✗	✗	✗
TH 3,5.9	✗	✗	✗	✗	✗	✗	✗
TH 4.15 S/SP	✓	✗	✗	✗	✗	✗	✗
TH 4.19 S/SP	✓	✗	✗	✗	✗	✗	✗
TH 4,5.19 P	✓	✗	✗	✗	✗	✗	✗
TH 5.8 P	✓	✗	✗	✗	✗	✗	✗
TH 5,5.15/P	✓	✗	✗	✗	✗	✗	✗
TH 5,5.19 P	✓	✗	✗	✗	✗	✗	✗
TH 5,5.24 P	✓	✗	✗	✗	✗	✗	✗
TH 6.20 P	✓	✗	✗	✗	✗	✗	✗
TH 7.10 P	✓	✗	✗	✗	✗	✗	✗
HTH 10.10	✗	✓	✓	✓	✓	✗	✗
HTH 12.10	✗	✓	✓	✓	✓	✗	✗
HTH 16.10	✗	✗	✗	✗	✗	✗	✓
HTH 20.10	✗	✗	✗	✗	✗	✗	✓
HTH 25.11	✗	✗	✗	✗	✗	✗	✓
HTH 27.11	✗	✗	✗	✗	✗	✗	✓
HTH 35.12	✗	✗	✗	✗	✗	✗	✓

	ATT-**03-056**	ATT-**03-057**	ATT-**03-058**	ATT-**03-060**	ATT-**03-061**	ATT-**03-062**	ATT-**03-063**
RTH 5.18	✗	✗	✓	✗	✗	✗	✗
RTH 5.21	✗	✗	✓	✗	✗	✗	✗
RTH 5.23	✗	✗	✓	✗	✗	✗	✗
RTH 5.25	✗	✗	✓	✗	✗	✗	✗
RTH 6.22 EC/TC	✗	✗	✓	✗	✗	✗	✗
RTH 6.26 EC/TC	✗	✗	✓	✗	✗	✗	✗
RTH 6.31 EC/TC	✗	✗	✓	✗	✗	✗	✗
RTH 8.27/TC	✗	✗	✓	✗	✗	✗	✗
RTH 8.35/TC	✗	✗	✓	✗	✗	✗	✗
RTH 8.39/TC	✗	✗	✓	✗	✗	✗	✗
RTH 8.46/TC	✗	✗	✗	✗	✗	✗	✗
RTH 8.51	✗	✗	✗	✗	✗	✗	✗
RTH 10.37	✗	✗	✗	✗	✗	✗	✗
RTH 13.26	✗	✗	✗	✗	✗	✗	✗
TH 3.6	✗	✗	✗	✗	✗	✗	✗
TH 3,5.7	✗	✗	✗	✓	✓	✓	✓
TH 3,5.9	✗	✗	✗	✓	✓	✓	✓
TH 4.15 S/SP	✗	✗	✗	✗	✗	✗	✗
TH 4.19 S/SP	✗	✗	✗	✗	✗	✗	✗
TH 4,5.19 P	✗	✗	✗	✗	✗	✗	✗
TH 5.8 P	✗	✗	✗	✗	✗	✗	✗
TH 5,5.15/P	✗	✗	✗	✗	✗	✗	✗
TH 5,5.19 P	✗	✗	✗	✗	✗	✗	✗
TH 5,5.24 P	✗	✗	✗	✗	✗	✗	✗
TH 6.20 P	✗	✗	✗	✗	✗	✗	✗
TH 7.10 P	✗	✗	✗	✗	✗	✗	✗
HTH 10.10	✗	✗	✗	✗	✗	✗	✗
HTH 12.10	✗	✗	✗	✗	✗	✗	✗
HTH 16.10	✓	✓	✗	✗	✗	✗	✗
HTH 20.10	✓	✓	✗	✗	✗	✗	✗
HTH 25.11	✓	✓	✗	✗	✗	✗	✗
HTH 27.11	✓	✓	✗	✗	✗	✗	✗
HTH 35.12	✓	✓	✗	✗	✗	✗	✗

✓: ja ✗: nee

	ATT-**03-066**	ATT-**03-067**	ATT-**03-068**
RTH 5.18	✗	✗	✗
RTH 5.21	✗	✗	✗
RTH 5.23	✗	✗	✗
RTH 5.25	✗	✗	✗
RTH 6.22 EC/TC	✗	✗	✗
RTH 6.26 EC/TC	✗	✗	✗
RTH 6.31 EC/TC	✗	✗	✗
RTH 8.27/TC	✗	✗	✗
RTH 8.35/TC	✗	✗	✗
RTH 8.39/TC	✗	✗	✗
RTH 8.46/TC	✗	✗	✗
RTH 8.51	✗	✗	✗
RTH 10.37	✗	✗	✗
RTH 13.26	✗	✗	✗
TH 3.6	✓	✓	✓
TH 3,5.7	✗	✗	✗
TH 3,5.9	✗	✗	✗
TH 4.15 S/SP	✗	✗	✗
TH 4.19 S/SP	✗	✗	✗
TH 4,5.19 P	✗	✗	✗
TH 5.8 P	✗	✗	✗
TH 5,5.15/P	✗	✗	✗
TH 5,5.19 P	✗	✗	✗
TH 5,5.24 P	✗	✗	✗
TH 6.20 P	✗	✗	✗
TH 7.10 P	✗	✗	✗
HTH 10.10	✗	✗	✗
HTH 12.10	✗	✗	✗
HTH 16.10	✗	✗	✗
HTH 20.10	✗	✗	✗
HTH 25.11	✗	✗	✗
HTH 27.11	✗	✗	✗
HTH 35.12	✗	✗	✗

VAKWERKAR-MEN MET/ ZONDER LIER

De krachtige en veelzijdige vakwerkarmen zijn perfect voor elke klus. Ze passen zich van nature aan alle werkomstandigheden aan en bieden altijd en uitsluitend de beste oplossingen.

Vraag uw dealer naar de compatibiliteit en het bereik van elk aanbouwdeel.

VAKWERKARM MET LIER MET ENKELE KABEL 800 KG

ATT-04-005

Vakwerkarm met in het toebehoren ingebouwde lier, waardoor de reikwijdte met nog eens 7 meter kan worden vergroot. Ideaal voor de handling van lichte en omvangrijke lasten, ook op moeilijk toegankelijke plaatsen. Maximaal draagvermogen van 800 kg. Buisvormige structuur voor een betere verhouding tussen gewicht en draagvermogen. Lier uitgerust met kabelaandrukrol en hydraulisch eindschakelaarsysteem bij het stijgen en dalen.

JW 800

800 kg	7.293 mm	10 mm	30 m	60 m/min	✓

VAKWERKARM MET LIER MET ENKELE KABEL 900 KG

ATT-04-028

Vakwerkarm met in het toebehoren ingebouwde lier, waardoor de reikwijdte met nog eens 3,85 meter kan worden vergroot. Ideaal voor de handling van lichte en omvangrijke lasten, ook op moeilijk toegankelijke plaatsen. Maximaal draagvermogen van 900 kg. Buisvormige structuur voor een betere verhouding tussen gewicht en draagvermogen. Lier uitgerust met kabelaandrukrol en hydraulisch eindschakelaarsysteem bij het stijgen en dalen.

JW 900

900 kg	3.850 mm	10 mm	24/44 m	48/24 m/min	✓

VAKWERKARM MET LIER MET ENKELE KABEL 1,5 T

ATT-04-011

Vakwerkarm met in het toebehoren ingebouwde lier, waardoor de reikwijdte met nog eens 2,2 meter kan worden vergroot. Ideaal voor de handling van lichte en omvangrijke lasten, ook op moeilijk toegankelijke plaatsen. Maximaal draagvermogen van 1.500 kg. Buisvormige structuur voor een betere verhouding tussen gewicht en draagvermogen. Lier uitgerust met kabelaandrukrol en hydraulisch eindschakelaarsysteem bij het stijgen en dalen.

JW 1500					
					RFID
1.500 kg	2.160 mm	10 mm	24 m	52 m/min	✓

VAKWERKARM MET LIER EN DUBBELE KABEL 2 T

ATT-04-015

Vakwerkarm met in het toebehoren ingebouwde lier, waardoor de reikwijdte met nog eens 2 meter kan worden vergroot. Ideaal voor de handling van lichte en omvangrijke lasten, ook op moeilijk toegankelijke plaatsen. Maximaal draagvermogen van 2.000 kg. Buisvormige structuur voor een betere verhouding tussen gewicht en draagvermogen. Lier uitgerust met kabelaandrukrol en hydraulisch eindschakelaarsysteem bij het stijgen en dalen.

JW 2000					
					RFID
2.000 kg	2.390 mm	10 mm	24 m	24 m/min	✓

VAKWERKARM MET LIER MET ENKELE KABEL 2,7 T

ATT-04-017

Vakwerkarm met in het toebehoren ingebouwde lier, waardoor de reikwijdte met nog eens 1,7 meter kan worden vergroot. Ideaal voor de handling van lichte en omvangrijke lasten, ook op moeilijk toegankelijke plaatsen. Maximaal draagvermogen van 2.700 kg. Buisvormige structuur voor een betere verhouding tussen gewicht en draagvermogen. Lier uitgerust met kabelaandrukrol en hydraulisch eindschakelaarsysteem bij het stijgen en dalen.

JW 2700					
					RFID
2.700 kg	1.700 mm	12 mm	50 m	30 m/min	✓

VAKWERKARM MET LIER MET ENKELE KABEL 3 T

ATT-04-019

Vakwerkarm met in het toebehoren ingebouwde lier, waardoor de reikwijdte met nog eens 1,7 meter kan worden vergroot. Ideaal voor de handling van lichte en omvangrijke lasten, ook op moeilijk toegankelijke plaatsen. Maximaal draagvermogen van 3.000 kg. Buisvormige structuur voor een betere verhouding tussen gewicht en draagvermogen. Lier uitgerust met kabelaandrukrol en hydraulisch eindschakelaarsysteem bij het stijgen en dalen.

JW 3000					
					RFID
3.000 kg	1.700 mm	12 mm	50 m	30 m/min	✓

VAKWERKARM MET HAAK 600 KG

ATT-04-001

Vakwerkarm met goedgekeurde wartelhaak waarmee de reikwijdte met nog eens 4 meter kan worden vergroot. Ideaal voor het opheffen van lichte en omvangrijke lasten, ook op moeilijk toegankelijke plaatsen. Maximaal draagvermogen van 600 kg. Buisvormige structuur voor een betere afmetingen/draagvermogenverhouding.

J 600		
		RFID
600 kg	3.947 mm	✓

GIEK MET HAAK 2 T [1,2 M]

ATT-04-002

Giek met dubbel T-profiel en goedgekeurde draaibare haak, waarmee het werkbereik met 1,2 meter wordt vergroot. Ideaal voor het hijsen van grote lasten tot 2.000 kg, ook op moeilijk toegankelijk terrein.

JW 2000					
					RFID
2.000 kg	1.200 mm	-	-	-	✓

VIERKANTE ARM MET HAAK 2 T

ATT-04-013

Double-T-vierkante arm met goedgekeurde wartelhaak waarmee de reikwijdte met nog eens 2,8 meter kan worden vergroot. Ideaal voor het opheffen van omvangrijke lasten tot 2.000 kg, ook op moeilijk toegankelijke plaatsen.

J 2000		
		RFID
2.000 kg	2.822 mm	✓

VIERKANTE ARM MET HAAK 4 T

ATT-04-024

Vierkante arm met goedgekeurde wartelhaak waarmee de reikwijdte met nog eens 2 meter kan worden vergroot. Ideaal voor het opheffen van omvangrijke lasten tot 4.000 kg, ook op moeilijk toegankelijke plaatsen.

J 4000		
		RFID
4.000 kg	2.000 mm	✓

VIERKANTE ARM MET TWEE HAKEN 2 T - 7 T

ATT-04-027

Arm met 2 goedgekeurde en in het toebehoren geïntegreerde wartelhaken met een draagvermogen van 2.000 / 7.000 kg. De haak met het hoogste draagvermogen is het diepst in de arm van de machine geplaatst en hiermee kan de reikwijdte met nog eens 2,8 meter worden vergroot.

J 2000 / 7000		
		RFID
2.000/7.000 kg	2.825 mm	✓

VAKWERKARM MET LIER MET ENKELE KABEL 800 KG / DUBBELE KABEL 1,5 T

ATT-04-007

Vakwerkarm met in het toebehoren ingebouwde lier, instelbaar op twee verschillende lengtes en draagvermogens. Volledig uitgevouwen wordt de reikwijdte met nog eens 7 meter vergroot met een draagvermogen met enkele kabel van 800 kg. Bij gebruik in ingevouwen toestand, met een lengte van 3,3 meter, kunnen met het draagvermogen van de dubbele kabel lasten tot 1.500 kg worden opgeheven. Buisvormige structuur voor een betere verhouding tussen gewicht en draagvermogen. Lier uitgerust met kabelaandrukrol en hydraulisch eindschakelaarsysteem bij het stijgen en dalen.

JW 800/1500					
					RFID
800/1.500 kg	7.111/3.300 mm	10 mm	44/24 m	48/24 m/min	✓

HYDRAULISCHE TELESCOPISCHE ARM MET HAAK 1,5 / 2,5 T

ATT-04-021

Telescopische arm met vierkante doorsnede, instelbaar op twee verschillende lengtes en draagvermogens, uitgerust met goedgekeurde wartelhaak. Volledig uitgeschoven wordt de reikwijdte met nog eens 2,7 meter vergroot, met een draagvermogen van 1.500 kg. Volledig ingeschoven wordt de lengte 1,8 meter, met een draagvermogen dat is verhoogd tot 2.500 kg.

JT 2500

			RFID
2.500 kg (ingeschoven) - 1.500 kg (uitgeschoven)	1.790 mm (ingeschoven) - 2.690 mm (uitgeschoven)	900 mm	✓

VAKWERKARM MET LIER EN ENKELE KABEL 1,2 T / DUBBELE KABEL 3 T

ATT-04-009

Vakwerkarm met in het toebehoren ingebouwde lier, instelbaar op twee verschillende lengtes en draagvermogens. Volledig uitgevouwen wordt de reikwijdte met nog eens 4,5 meter vergroot met een draagvermogen met enkele kabel van 1.200 kg. Bij gebruik in ingevouwen toestand, met een lengte van 1,6 meter, kunnen met het draagvermogen van de dubbele kabel lasten tot 3.000 kg worden opgeheven. Buisvormige structuur voor een betere verhouding tussen gewicht en draagvermogen. Lier uitgerust met kabelaandrukrol en hydraulisch eindschakelaarsysteem bij het stijgen en dalen.

JW 1200/3000

					RFID
1.200/3.000 kg	4.500/1.607 mm	10 mm	48/25 m	48/24 m/min	✓

ZWANENHALSARM MET HAAK 3 T

ATT-04-023

Zwanenhalsarm uitgerust met goedgekeurde wartelhaak waarmee de reikwijdte met nog eens 1,5 meter kan worden vergroot. Ideaal voor de handling van lasten tot 3.000 kg, ook op kleine hoogtes, zolders en in kwekerijen.

JCC 3000			
			RFID
3.000 kg	1.500 mm	1.077 mm	✓

VIERKANTE ARM MET HAAK 8 T

ATT-04-026

Vierkante arm met goedgekeurde wartelhaak waarmee de reikwijdte met nog eens 3 meter kan worden vergroot. Ideaal voor het opheffen van omvangrijke lasten tot 8.000 kg, ook op moeilijk toegankelijke plaatsen.

J 8000		
		RFID
8.000 kg	3.235 mm	✓

ARM MET 3 HAKEN 20 T - 15 T - 10 T

ATT-04-008

Arm met 3, in het toebehoren ingebouwde goedgekeurde wartelhaken, met een draagvermogen van 10.000 / 15.000 / 20.000 kg. De haak met het hoogste draagvermogen is het diepst in de arm van de machine op de machine geplaatst en hiermee kan de reikwijdte met nog eens 2 meter worden vergroot.

J 20 S-3		
		RFID
10.000 / 15.000 / 20.000 kg	2.230 mm	✓

COMPATIBILITEIT

	ATT-**04-001**	ATT-**04-002**	ATT-**04-005**	ATT-**04-007**	ATT-**04-008**	ATT-**04-009**
RTH 5.18	✓	✗	✓	✓	✗	✓
RTH 5.21	✓	✗	✓	✓	✗	✓
RTH 5.23	✓	✗	✓	✓	✗	✓
RTH 5.25	✓	✗	✓	✓	✗	✓
RTH 6.22 EC/TC	✓	✗	✓	✓	✗	✓
RTH 6.26 EC/TC	✓	✗	✓	✓	✗	✓
RTH 6.31 EC/TC	✓	✗	✓	✓	✗	✓
RTH 8.27/TC	✓	✗	✓	✓	✗	✓
RTH 8.35/TC	✓	✗	✓	✓	✗	✓
RTH 8.39/TC	✓	✗	✓	✓	✗	✓
RTH 8.46/TC	✓	✗	✓	✓	✗	✓
RTH 8.51	✓	✗	✓	✓	✗	✓
RTH 10.37	✓	✗	✓	✓	✗	✓
RTH 13.26	✓	✗	✓	✓	✗	✓
TH 3.6	✗	✓	✗	✗	✗	✗
TH 3,5.7	✗	✗	✗	✗	✗	✗
TH 3,5.9	✗	✗	✗	✗	✗	✗
TH 4.15 S/SP	✓	✗	✗	✗	✗	✗
TH 4.19 S/SP	✓	✗	✗	✗	✗	✗
TH 4,5.19 P	✓	✗	✗	✗	✗	✓
TH 5.8 P	✓	✗	✗	✗	✗	✓
TH 5,5.15/P	✓	✗	✗	✗	✗	✓
TH 5,5.19 P	✓	✗	✗	✗	✗	✓
TH 5,5.24 P	✓	✗	✗	✗	✗	✓
TH 6.20 P	✓	✗	✗	✗	✗	✓
TH 7.10 P	✓	✗	✗	✗	✗	✓
HTH 10.10	✓	✗	✗	✗	✗	✓
HTH 12.10	✓	✗	✗	✗	✗	✓
HTH 16.10	✗	✗	✗	✗	✓	✗
HTH 20.10	✗	✗	✗	✗	✓	✗
HTH 25.11	✗	✗	✗	✗	✓	✗
HTH 27.11	✗	✗	✗	✗	✓	✗
HTH 35.12	✗	✗	✗	✗	✓	✗

	ATT-**04-011**	ATT-**04-013**	ATT-**04-015**	ATT-**04-017**	ATT-**04-019**	ATT-**04-021**
RTH 5.18	✓	✓	✓	✓	✓	✓
RTH 5.21	✓	✓	✓	✓	✓	✓
RTH 5.23	✓	✓	✓	✓	✓	✓
RTH 5.25	✓	✓	✓	✓	✓	✓
RTH 6.22 EC/TC	✓	✓	✓	✓	✓	✓
RTH 6.26 EC/TC	✓	✓	✓	✓	✓	✓
RTH 6.31 EC/TC	✓	✓	✓	✓	✓	✓
RTH 8.27/TC	✓	✓	✓	✓	✓	✓
RTH 8.35/TC	✓	✓	✓	✓	✓	✓
RTH 8.39/TC	✓	✓	✓	✓	✓	✓
RTH 8.46/TC	✓	✓	✓	✓	✓	✓
RTH 8.51	✓	✓	✓	✓	✓	✓
RTH 10.37	✓	✓	✓	✓	✓	✓
RTH 13.26	✓	✓	✓	✓	✓	✓
TH 3.6	✗	✗	✗	✗	✗	✗
TH 3,5.7	✗	✓	✗	✗	✗	✗
TH 3,5.9	✗	✓	✗	✗	✗	✗
TH 4.15 S/SP	✗	✓	✗	✗	✗	✗
TH 4.19 S/SP	✗	✓	✗	✗	✗	✗
TH 4,5.19 P	✓	✓	✓	✓	✓	✓
TH 5.8 P	✓	✓	✓	✓	✓	✓
TH 5,5.15/P	✓	✓	✓	✓	✓	✓
TH 5,5.19 P	✓	✓	✓	✓	✓	✓
TH 5,5.24 P	✓	✓	✓	✓	✓	✓
TH 6.20 P	✓	✓	✓	✓	✓	✓
TH 7.10 P	✓	✓	✓	✓	✓	✓
HTH 10.10	✓	✓	✓	✓	✓	✓
HTH 12.10	✓	✓	✓	✓	✓	✓
HTH 16.10	✗	✗	✗	✗	✗	✗
HTH 20.10	✗	✗	✗	✗	✗	✗
HTH 25.11	✗	✗	✗	✗	✗	✗
HTH 27.11	✗	✗	✗	✗	✗	✗
HTH 35.12	✗	✗	✗	✗	✗	✗

✓: ja ✗: nee

COMPATIBILITÀ

	ATT-**04-023**	ATT-**04-24**	ATT-**04-026**	ATT-**04-027**	ATT-**04-028**
RTH 5.18	✓	✓	✗	✓	✓
RTH 5.21	✓	✓	✗	✓	✓
RTH 5.23	✓	✓	✗	✓	✓
RTH 5.25	✓	✓	✗	✓	✓
RTH 6.22 EC/TC	✓	✓	✗	✓	✓
RTH 6.26 EC/TC	✓	✓	✗	✓	✓
RTH 6.31 EC/TC	✓	✓	✗	✓	✓
RTH 8.27/TC	✓	✓	✗	✓	✓
RTH 8.35/TC	✓	✓	✗	✓	✓
RTH 8.39/TC	✓	✓	✗	✓	✓
RTH 8.46/TC	✓	✓	✗	✓	✓
RTH 8.51	✓	✓	✗	✓	✓
RTH 10.37	✓	✓	✗	✓	✓
RTH 13.26	✓	✓	✗	✓	✓
TH 3.6	✗	✗	✗	✗	✗
TH 3,5.7	✓	✗	✗	✗	✗
TH 3,5.9	✓	✗	✗	✗	✗
TH 4.15 S/SP	✓	✓	✗	✗	✗
TH 4.19 S/SP	✓	✓	✗	✓	✗
TH 4,5.19 P	✓	✓	✗	✓	✓
TH 5.8 P	✓	✓	✗	✓	✓
TH 5,5.15/P	✓	✓	✗	✓	✓
TH 5,5.19 P	✓	✓	✗	✓	✓
TH 5,5.24 P	✓	✓	✗	✓	✓
TH 6.20 P	✓	✓	✗	✓	✓
TH 7.10 P	✓	✓	✗	✓	✓
HTH 10.10	✓	✓	✗	✗	✓
HTH 12.10	✓	✓	✗	✗	✓
HTH 16.10	✗	✗	✓	✗	✗
HTH 20.10	✗	✗	✓	✗	✗
HTH 25.11	✗	✗	✓	✗	✗
HTH 27.11	✗	✗	✓	✗	✗
HTH 35.12	✗	✗	✓	✗	✗

HAKEN

De goedgekeurde haken van Magni zijn eenvoudig maar extreem veelzijdig en bestendig en bieden veel gebruiksmogelijkheden voor de bouwwereld. Het assortiment bestaat uit haken met verschillende draagvermogens om te voldoen aan specifieke marktbehoeften en optimale prestaties te garanderen.

Vraag uw dealer naar de compatibiliteit en het bereik van elk aanbouwdeel.

HAAK 3 T

ATT-05-004

Goedgekeurde wartelhaak met draaiing van 360° en veiligheidsklep, ontworpen voor de handling van hangende lasten. Draagvermogen t/m 3.000 kg. Metalen steun voor de opslag inbegrepen.

HS 3			
			RFID
3.000 kg	425 mm	✓	✓

HAAK 5 T

ATT-05-014

Goedgekeurde wartelhaak met draaiing van 360° en veiligheidsklep, ontworpen voor de handling van hangende lasten. Draagvermogen t/m 5.000 kg. Metalen steun voor de opslag inbegrepen.

H 5			
			RFID
5.000 kg	500 mm	✓	✓

HAAK 6 T

ATT-05-001

Goedgekeurde wartelhaak met draaiing van 360° en veiligheidsklep, ontworpen voor de handling van hangende lasten. Draagvermogen t/m 6.000 kg. Metalen steun voor de opslag inbegrepen.

H 6			
			RFID
6.000 kg	500 mm	✓	✓

HAAK 7 T

ATT-05-002

Goedgekeurde wartelhaak met draaiing van 360° en veiligheidsklep, ontworpen voor de handling van hangende lasten. Draagvermogen t/m 7.000 kg. Metalen steun voor de opslag inbegrepen.

H 7			
			RFID
7.000 kg	370 mm	✓	✓

HAAK 8 T

ATT-05-003

Goedgekeurde wartelhaak met draaiing van 360° en veiligheidsklep, ontworpen voor de handling van hangende lasten. Draagvermogen t/m 8.000 kg. Metalen steun voor de opslag inbegrepen.

H 8			
			RFID
8.000 kg	910 mm	✓	✓

HAAK 10 T

ATT-05-005

Goedgekeurde wartelhaak met draaiing van 360° en veiligheidsklep, ontworpen voor de handling van hangende lasten. Draagvermogen t/m 10.000 kg. Metalen steun voor de opslag inbegrepen.

H 10			
			RFID
10.000 kg	370 mm	✓	✓

HAAK 13 T

ATT-05-013

Goedgekeurde wartelhaak met draaiing van 360°, met veiligheidsklep. Dankzij het compacte ontwerp en een draagvermogen t/m 13.000 kg is dit model ideaal voor het verplaatsen van de zwaarste hangende lasten.

H 13			
			RFID
13.000 kg	297 mm	✓	✓

HAAK 16 T

ATT-05-007

Goedgekeurde wartelhaak met draaiing van 360°, met veiligheidsklep. Dankzij het compacte ontwerp en een draagvermogen t/m 16.000 kg is dit model ideaal voor het verplaatsen van de zwaarste hangende lasten.

H 16S			
			RFID
16.000 kg	350 mm	✓	✓

HAAK 20 T

ATT-05-008

Goedgekeurde wartelhaak met draaiing van 360°, met veiligheidsklep. Dankzij het compacte ontwerp en een draagvermogen t/m 20.000 kg is dit model ideaal voor het verplaatsen van de zwaarste hangende lasten.

H 20S			
20.000 kg	350 mm	✓	✓

HAAK 30 T

ATT-05-009

Goedgekeurde wartelhaak met draaiing van 360°, met veiligheidsklep. Dankzij het compacte ontwerp en een draagvermogen t/m 30.000 kg is dit model ideaal voor het verplaatsen van de zwaarste hangende lasten.

H 30S			
30.000 kg	400 mm	+/- 30°	✓

HAAK 40 T (SMAL)

ATT-05-011

Goedgekeurde wartelhaak met draaiing van 360°, met veiligheidsklep. Dankzij het compacte ontwerp en een draagvermogen t/m 40.000 kg is dit model ideaal voor het verplaatsen van de zwaarste hangende lasten.

H 40S			
			RFID
40.000 kg	400 mm	+/- 30°	✓

HAAK 50 T

ATT-05-012

Goedgekeurde wartelhaak met draaiing van 360°, met veiligheidsklep. Dankzij het compacte ontwerp en een draagvermogen t/m 50.000 kg is dit model ideaal voor het verplaatsen van de zwaarste hangende lasten.

H 50			
			RFID
50.000 kg	760 mm	+/- 30°	✓

COMPATIBILITEIT

	ATT-**05-001**	ATT-**05-002**	ATT-**05-003**	ATT-**05-004**	ATT-**05-005**	ATT-**05-007**
RTH 5.18	✓	✗	✓	✗	✓	✗
RTH 5.21	✓	✗	✓	✗	✓	✗
RTH 5.23	✓	✗	✓	✗	✓	✗
RTH 5.25	✓	✗	✓	✗	✓	✗
RTH 6.22 EC/TC	✓	✗	✓	✗	✓	✗
RTH 6.26 EC/TC	✓	✗	✓	✗	✓	✗
RTH 6.31 EC/TC	✓	✗	✓	✗	✓	✗
RTH 8.27/TC	✓	✗	✓	✗	✓	✗
RTH 8.35/TC	✓	✗	✓	✗	✓	✗
RTH 8.39/TC	✓	✗	✓	✗	✓	✗
RTH 8.46/TC	✓	✗	✓	✗	✓	✗
RTH 8.51	✓	✗	✓	✗	✓	✗
RTH 10.37	✓	✗	✓	✗	✓	✗
RTH 13.26	✓	✗	✓	✗	✓	✗
TH 3.6	✗	✗	✗	✓	✗	✗
TH 3,5.7	✗	✗	✗	✗	✗	✗
TH 3,5.9	✗	✗	✗	✗	✗	✗
TH 4.15 S/SP	✗	✗	✗	✗	✗	✗
TH 4.19 S/SP	✗	✗	✗	✗	✗	✗
TH 4,5.19 P	✓	✓	✗	✗	✗	✗
TH 5.8 P	✓	✓	✗	✗	✗	✗
TH 5,5.15/P	✓	✓	✗	✗	✗	✗
TH 5,5.19 P	✓	✓	✗	✗	✗	✗
TH 5,5.24 P	✓	✓	✗	✗	✗	✗
TH 6.20 P	✓	✓	✗	✗	✗	✗
TH 7.10 P	✓	✓	✗	✗	✗	✗
HTH 10.10	✓	✗	✗	✗	✓	✗
HTH 12.10	✓	✗	✗	✗	✓	✗
HTH 16.10	✗	✗	✗	✗	✗	✓
HTH 20.10	✗	✗	✗	✗	✗	✓
HTH 25.11	✗	✗	✗	✗	✗	✓
HTH 27.11	✗	✗	✗	✗	✗	✓
HTH 35.12	✗	✗	✗	✗	✗	✓

	ATT-**05-008**	ATT-**05-009**	ATT-**05-011**	ATT-**05-012**	ATT-**05-013**	ATT-**05-014**
RTH 5.18	✗	✗	✗	✗	✓	✓
RTH 5.21	✗	✗	✗	✗	✓	✓
RTH 5.23	✗	✗	✗	✗	✓	✓
RTH 5.25	✗	✗	✗	✗	✓	✓
RTH 6.22 EC/TC	✗	✗	✗	✗	✓	✓
RTH 6.26 EC/TC	✗	✗	✗	✗	✓	✓
RTH 6.31 EC/TC	✗	✗	✗	✗	✓	✓
RTH 8.27/TC	✗	✗	✗	✗	✓	✓
RTH 8.35/TC	✗	✗	✗	✗	✓	✓
RTH 8.39/TC	✗	✗	✗	✗	✓	✓
RTH 8.46/TC	✗	✗	✗	✗	✓	✓
RTH 8.51	✗	✗	✗	✗	✓	✓
RTH 10.37	✗	✗	✗	✗	✓	✓
RTH 13.26	✗	✗	✗	✗	✓	✓
TH 3.6	✗	✗	✗	✗	✗	✗
TH 3,5.7	✗	✗	✗	✗	✗	✓
TH 3,5.9	✗	✗	✗	✗	✗	✓
TH 4.15 S/SP	✗	✗	✗	✗	✗	✓
TH 4.19 S/SP	✗	✗	✗	✗	✗	✓
TH 4,5.19 P	✗	✗	✗	✗	✗	✓
TH 5.8 P	✗	✗	✗	✗	✗	✓
TH 5,5.15/P	✗	✗	✗	✗	✗	✓
TH 5,5.19 P	✗	✗	✗	✗	✗	✓
TH 5,5.24 P	✗	✗	✗	✗	✗	✓
TH 6.20 P	✗	✗	✗	✗	✗	✓
TH 7.10 P	✗	✗	✗	✗	✗	✓
HTH 10.10	✗	✗	✗	✗	✓	✗
HTH 12.10	✗	✗	✗	✗	✓	✗
HTH 16.10	✓	✓	✓	✓	✗	✗
HTH 20.10	✓	✓	✓	✓	✗	✗
HTH 25.11	✓	✓	✓	✓	✗	✗
HTH 27.11	✓	✓	✓	✓	✗	✗
HTH 35.12	✓	✓	✓	✓	✗	✗

✓: ja ✗: nee

MANIPULATOR

Onze klemmen zijn ontworpen voor de specifieke behoeften van zowel de mijnbouw- en steengroeve-industrie als de logistieksector en bieden u ongeëvenaarde flexibiliteit en prestaties. Een assortiment dat speciaal ontworpen is voor de zwaarste uitdagingen in elke omgeving.

Vraag uw dealer naar de compatibiliteit en het bereik van elk aanbouwdeel.

RIBBENKLEM 4 T

ATT-06-001

Klem met een draagvermogen van 4.000 kg, gemaakt van materiaal met een hoge sterkte, voor het plaatsen van de ribben van de steunbogen in de tunnelbouw. De mogelijkheid om hem 65° te draaien en zijn hellingshoek van 46° maximaliseren de precisie bij het plaatsen van de ribben.

RC 4T			
			RFID
4.000 kg	46°	+/- 65° (handmatig)	✓

3D-FILM-MANIPULATOR 2,5 T

ATT-06-002

De 3D-Film-manipulator is ontworpen voor de filmindustrie en heeft een oppervlak dat bestemd is voor de montage van apparatuur zoals LED-panelen of lampen voor gebruik tijdens opnamen in studio's of buiten. Hij heeft een draagvermogen van 2.500 kg en een continue rotatie van 360°.

3DF 2,5			
			RFID
2.500 kg	360°	360°	✓

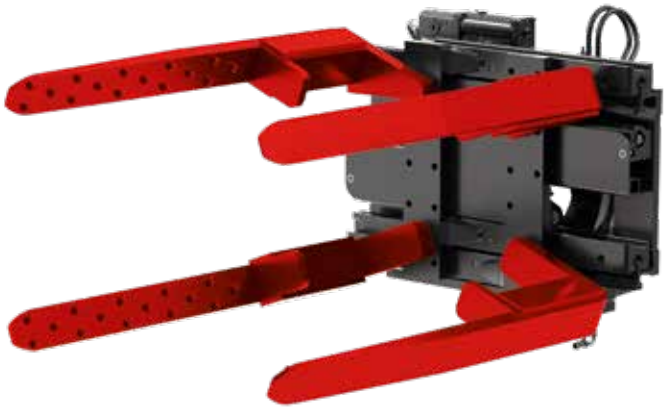

BANDENKLEM 2,5 T - 25"

ATT-06-003

Klem met een draagvermogen van 2.500 kg, ideaal voor de handling van banden met diameters van minimaal 1.220 mm tot maximaal 2.350 mm. Hij wordt aangestuurd met hydraulische openings-/sluitingsbewegingen en kan ook 360° worden gedraaid. Perfecte vastklemming van de banden dankzij de antislipvorken. OPT-02-022 „Dubbele uitgang armkop", vereist voor gebruik van de klem, moet apart worden besteld.

CONTROLEER DE NOODZAKELIJKE VOORBEREIDINGEN

TC 2,5.25					
	MIN	MAX			RFID
2.500 kg	1.220 mm	2.350 mm	360°	✗	✓

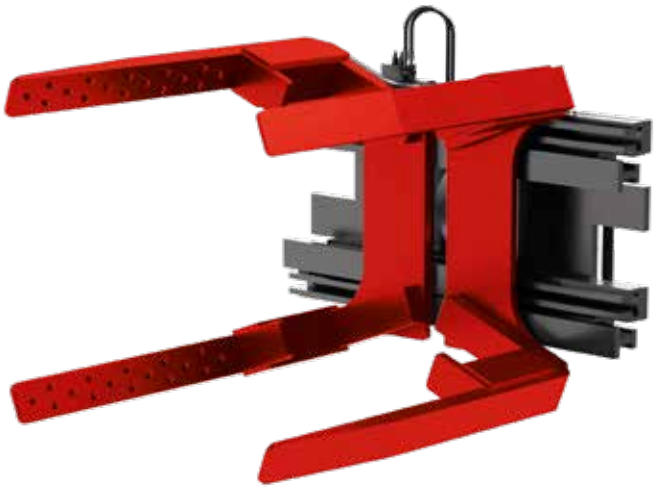

BANDENKLEM 3,8 T - 49"

ATT-06-005

Klem met een draagvermogen van 3.800 kg, ideaal voor de handling van banden met diameters van minimaal 1.580 mm tot maximaal 3.130 mm. Hij wordt aangestuurd met hydraulische openings-/sluitingsbewegingen en kan ook 360° worden gedraaid. Perfecte vastklemming van de banden dankzij de antislipvorken. OPT-02-022 „Dubbele uitgang armkop", vereist voor gebruik van de klem, moet apart worden besteld.

CONTROLEER DE NOODZAKELIJKE VOORBEREIDINGEN

TC 3,8.49					
	MIN	MAX			RFID
3.800 kg	1.580 mm	3.130 mm	360°	✗	✓

BUIZENKLEM 1.000 KG

ATT-06-009

Klem ontworpen voor de handling van buizen met een draagvermogen van 1.000 kg en een ø van min. 242 mm en max. 580 mm. De klembeweging kent drie vrijheidsgraden: rotatie 360°, zijdelingse verplaatsing +/- 150 mm en opening/sluiting van de klemmen.

PC 1000

	MIN	MAX			RFID
1.000 kg	242 mm	580 mm	+/- 150 mm	360°	✓

BUIZENKLEM 4,5 T

ATT-06-013

Deze buizenklem is ideaal voor het verplaatsen van buizen in uiteenlopende lengtes en diameters, met een hefvermogen tot 4,5 ton en voorzien van vorken van 1.400 mm. De hydraulisch bediende klem garandeert een veilige en verstelbare grip, waardoor buizen met diameters van 150 mm tot 930 mm kunnen worden verplaatst.

FC 4,5 T PIPES

	MIN	MAX			RFID
4.500 kg	150 mm	930 mm	-	-	✓

BUIZENKLEM 16,6 T

ATT-06-014

Deze buizenklem is ideaal voor het verplaatsen van buizen in uiteenlopende lengtes en diameters, met een hefvermogen tot 16,6 ton en voorzien van vorken van 2.400 mm. De hydraulisch bediende klem garandeert een veilige en verstelbare grip, waardoor buizen met diameters tussen 610 mm en 2.440 mm kunnen worden verplaatst.

FCG 16,6 T 2,4

	MIN	MAX			RFID
16.600 kg	610 mm	2.240 mm	-	-	✓

CILINDERKLEM 4,5 T

ATT-06-011

Klem met draagvermogen van 4.500 kg, ideaal voor de handling van verschillende soorten cilinders met diameters van minimaal 250 mm tot maximaal 450 mm. 4 verschillende bewegingen kunnen WORDEN gebruikt: openen/sluiten van de klem, zijdelingse verplaatsing +/- 300 mm, rotatie 360° en zijdelingse rotatie van de cilinder +/- 27°.

CC 4.5

			MAX				RFID
4.500 kg	4.420 - 2.290 mm	4.240 mm (max) 2.740 mm (min)	450 mm	+/- 300 mm	360°	+/- 27°	✓

BANDENKLEM 8 T - 63"

ATT-06-006

Klem met een draagvermogen van 8.000 kg, ideaal voor de handling van banden met diameters van minimaal 1.200 mm tot maximaal 4.000 mm. Hij werkt met hydraulische openings-/sluitingsbewegingen en maakt ook een rotatie van 360° van de afdichtingspads mogelijk. Je kunt ook de zijdelingse verplaatsing van +/- 300 mm en de rotatie rechts- of linksom van 344° van het toebehoren gebruiken. De klem is verder uitgerust met speciaal ontworpen elementen om te voorkomen dat de vastgeklemde band naar binnen glijdt.

TC 08.63						
	MIN	MAX				RFID
8.000 kg	1.180 mm	4.000 mm	344°	360°	+/- 300 mm	✓

BANDENKLEM 16 T - 63"

ATT-06-007

Klem met een draagvermogen van 16.000 kg, ideaal voor de handling van banden met diameters van minimaal 1.200 mm tot maximaal 4.250 mm. Hij werkt met hydraulische openings-/sluitingsbewegingen en maakt ook een rotatie van 360° van de afdichtingspads mogelijk. Je kunt ook de zijdelingse verplaatsing van +/- 300 mm en de rotatie rechts- of linksom van 344° van het toebehoren gebruiken. De klem is verder uitgerust met speciaal ontworpen en hydraulische aangestuurde elementen om te voorkomen dat de vastgeklemde band naar binnen glijdt.

TC 16.63 CP						
	MIN	MAX				RFID
16.000 kg	1.170 mm	4.250 mm	344°	360°	+/- 300 mm	✓

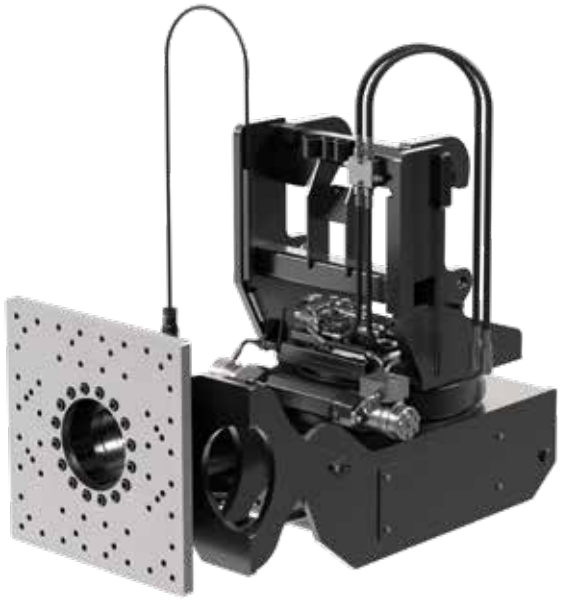

KLEM 4D-FILM 2.000 KG

ATT-06-008

Klem 4D-Film ontworpen voor de filmindustrie, met een oppervlak dat groot genoeg is om tijdens studio- en buitenopnames apparatuur zoals LED-panelen of lichtdiffusers te ondersteunen. Het heeft een draagvermogen van 2.000 kg, maakt een verticale rotatie van 360° en een horizontale rotatie van 180° mogelijk en biedt de nieuwe kantelfunctie met hoek van meer dan 100°.

PC 1000	
	RFID
2.000 kg	✓

CILINDERKLEM 11 T

ATT-06-010

Klem voor het onderhoud, de vervanging en verplaatsing van graafmachinecilinders met grote draagvermogens tot 11.000 kg en max. ø 620 mm. Dit toebehoren moet worden gemonteerd met de Multi Tool Manipulator die apart moet worden besteld. (ATT-08-004).

CONTROLEER DE NOODZAKELIJKE VOORBEREIDINGEN

CC						
			MAX			RFID
11.000 kg	2.960 - 960 mm	5.800 mm (max) 2.760 mm (min)	620 mm	+/- 300 mm	360°	✓

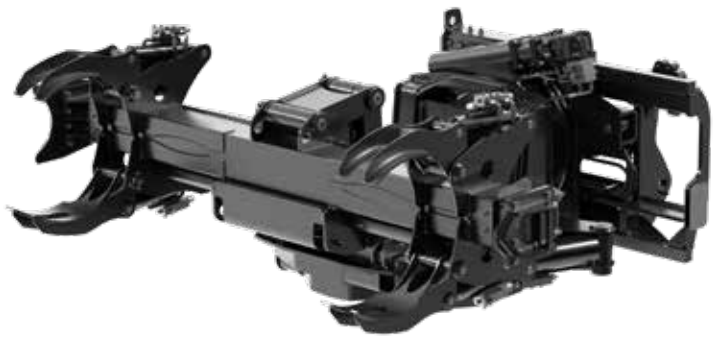

CILINDERKLEM 4,5 T

ATT-06-012

Klem met draagvermogen van 4.500 kg, ideaal voor de handling van verschillende soorten cilinders, met diameters van minimaal 250 mm tot maximaal 450 mm. 4 verschillende bewegingen kunnen WORDEN gebruikt: openen/sluiten van de klem, zijdelingse verplaatsing van +/- 300 mm, rotatie van 360° en zijdelingse rotatie van de cilinder +/- 27°.

CC 4.5

			MAX				RFID
4.500 kg	4.420 - 2.290 mm	4.240 mm (max) 2.740 mm (min)	450 mm	+/- 300 mm	360°	+/- 27°	✓

BANDENKLEM 3,5 T - 55"

ATT-06-004

Klem met een draagvermogen van 3.500 kg, ideaal voor de handling van banden met diameters van minimaal 1.120 mm tot maximaal 3.500 mm. Hij werkt met hydraulische openings-/sluitingsbewegingen en maakt ook een rotatie van de afdichtingspads van +/-61° mogelijk. Ook de rechtsom-/linksom-rotatiebeweging van +/-24° van het toebehoren kan worden gebruikt. De klem is verder uitgerust met speciaal ontworpen elementen om te voorkomen dat de vastgeklemde band naar binnen glijdt.

TC 3,5

	MIN	MAX			RFID
3.500 kg	1.120 mm	3.500 mm	+/- 24°	+/- 61°	✓

COMPATIBILITEIT

	ATT-**06-001**	ATT-**06-002**	ATT-**06-003**	ATT-**06-004**	ATT-**06-005**	ATT-**06-006**	ATT-**06-007**
RTH 5.18	✓	✓	✓	✗	✓	✗	✗
RTH 5.21	✓	✓	✓	✗	✓	✗	✗
RTH 5.23	✓	✓	✓	✗	✓	✗	✗
RTH 5.25	✓	✓	✓	✗	✓	✗	✗
RTH 6.22 EC/TC	✓	✓	✓	✗	✓	✗	✗
RTH 6.26 EC/TC	✓	✓	✓	✗	✓	✗	✗
RTH 6.31 EC/TC	✓	✓	✓	✗	✓	✗	✗
RTH 8.27/TC	✓	✓	✓	✗	✓	✗	✗
RTH 8.35/TC	✓	✓	✓	✗	✓	✗	✗
RTH 8.39/TC	✓	✓	✓	✗	✓	✗	✗
RTH 8.46/TC	✓	✓	✓	✗	✓	✗	✗
RTH 8.51	✓	✓	✓	✗	✓	✗	✗
RTH 10.37	✓	✓	✓	✗	✓	✗	✗
RTH 13.26	✓	✓	✓	✗	✓	✗	✗
TH 3.6	✗	✗	✗	✗	✗	✗	✗
TH 3,5.7	✗	✗	✗	✗	✗	✗	✗
TH 3,5.9	✗	✗	✗	✗	✗	✗	✗
TH 4.15 S/SP	✗	✗	✗	✗	✗	✗	✗
TH 4.19 S/SP	✗	✗	✗	✗	✗	✗	✗
TH 4,5.19 P	✓	✓	✓	✗	✓	✗	✗
TH 5.8 P	✓	✓	✓	✗	✓	✗	✗
TH 5,5.15/P	✓	✓	✓	✗	✓	✗	✗
TH 5,5.19 P	✓	✓	✓	✗	✓	✗	✗
TH 5,5.24 P	✓	✓	✓	✗	✓	✗	✗
TH 6.20 P	✓	✓	✓	✗	✓	✗	✗
TH 7.10 P	✓	✓	✓	✗	✓	✗	✗
HTH 10.10	✗	✓	✓	✓	✓	✗	✗
HTH 12.10	✗	✓	✓	✓	✓	✗	✗
HTH 16.10	✗	✗	✗	✗	✗	✓	✓
HTH 20.10	✗	✗	✗	✗	✗	✓	✓
HTH 25.11	✗	✗	✗	✗	✗	✓	✓
HTH 27.11	✗	✗	✗	✗	✗	✓	✓
HTH 35.12	✗	✗	✗	✗	✗	✓	✓

	ATT-**06-008**	ATT-**06-009**	ATT-**06-010**	ATT-**06-011**	ATT-**06-012**	ATT-**06-013**	ATT-**06-014**
RTH 5.18	✓	✓	✗	✓	✗	✓	✗
RTH 5.21	✓	✓	✗	✓	✗	✓	✗
RTH 5.23	✓	✓	✗	✓	✗	✓	✗
RTH 5.25	✓	✓	✗	✓	✗	✓	✗
RTH 6.22 EC/TC	✓	✓	✗	✓	✗	✓	✗
RTH 6.26 EC/TC	✓	✓	✗	✓	✗	✓	✗
RTH 6.31 EC/TC	✓	✓	✗	✓	✗	✓	✗
RTH 8.27/TC	✓	✓	✗	✓	✗	✓	✗
RTH 8.35/TC	✓	✓	✗	✓	✗	✓	✗
RTH 8.39/TC	✓	✓	✗	✓	✗	✓	✗
RTH 8.46/TC	✓	✓	✗	✓	✗	✓	✗
RTH 8.51	✓	✓	✗	✓	✗	✓	✗
RTH 10.37	✓	✓	✗	✓	✗	✓	✗
RTH 13.26	✓	✓	✗	✓	✗	✓	✗
TH 3.6	✗	✗	✗	✗	✗	✗	✗
TH 3,5.7	✗	✗	✗	✗	✗	✗	✗
TH 3,5.9	✗	✗	✗	✗	✗	✗	✗
TH 4.15 S/SP	✗	✗	✗	✗	✗	✗	✗
TH 4.19 S/SP	✗	✗	✗	✗	✗	✗	✗
TH 4,5.19 P	✓	✓	✗	✗	✗	✓	✗
TH 5.8 P	✓	✓	✗	✗	✗	✓	✗
TH 5,5.15/P	✓	✓	✗	✗	✗	✓	✗
TH 5,5.19 P	✓	✓	✗	✗	✗	✓	✗
TH 5,5.24 P	✓	✓	✗	✗	✗	✓	✗
TH 6.20 P	✓	✓	✗	✗	✗	✓	✗
TH 7.10 P	✓	✓	✗	✗	✗	✓	✗
HTH 10.10	✓	✓	✗	✓	✗	✓	✗
HTH 12.10	✓	✓	✗	✓	✗	✓	✗
HTH 16.10	✗	✗	✓	✗	✓	✗	✓
HTH 20.10	✗	✗	✓	✗	✓	✗	✓
HTH 25.11	✗	✗	✓	✗	✓	✗	✓
HTH 27.11	✗	✗	✓	✗	✓	✗	✓
HTH 35.12	✗	✗	✓	✗	✓	✗	✓

✓: ja ✗: nee

BAKKEN

Onze bakken zijn speciaal ontwikkeld voor de bouw- en onderhoudssector en hebben verschillende hefvermogens om betrouwbare partners te zijn voor alle professionals in dit vakgebied. Voor alle toebehoren van Magni zijn de prestaties en kwaliteit gegarandeerd.

Vraag uw dealer naar de compatibiliteit en het bereik van elk aanbouwdeel.

GRIJPBAK (MET GELASTE TANDEN) – AANGEVULDE CAPACITEIT 900 L

ATT-07-001

Grijpbak ideaal voor agrarische toepassingen en het verwerken van stortgoederen. Biedt een aangevulde capaciteit van 900 l en een laadvermogen van 1.000 kg, wat zorgt voor hoge prestaties tijdens laadwerkzaamheden. Uitgerust met een hydraulisch bediende grijper met 5 gelaste tanden, ontworpen voor een uitstekende materiaalretentie en minimale materiaalverliezen tijdens gebruik.

AB 900 2,03 G			
			RFID
1.000 l	900 l	2.000 mm	X

GRONDBAK MET VASTGESCHROEFD MES 1.000 L

ATT-07-015

Lichtgewicht grondbak met een inhoud van 1.000 l. Uitgerust met een vastgeschroefd en omkeerbaar mes voor een langere gebruiksduur en eenvoudige vervanging. Geschikt voor de handling van toeslagmaterialen zoals zand, grind, geëxpandeerde klei en korrelige materialen in het algemeen.

CB 1000 DL			
			RFID
1.000 l	825 l	2.460 mm	✓

GRONDBAK MET VASTGESCHROEFD MES 1.500 L

ATT-07-016

Lichtgewicht grondbak met een inhoud van 1.500 l. Uitgerust met een vastgeschroefd en omkeerbaar mes voor een langere gebruiksduur en eenvoudige vervanging. Geschikt voor de handling van toeslagmaterialen zoals zand, grind, geëxpandeerde klei en korrelige materialen in het algemeen.

CB 1500 DL

			RFID
1.500 l	1.185 l	2.450 mm	✓

GRONDBAK MET VASTGESCHROEFD MES 2.000 L

ATT-07-018

Lichtgewicht grondbak met een inhoud van 2.000 l. Uitgerust met een vastgeschroefd en omkeerbaar mes voor een langere gebruiksduur en eenvoudige vervanging. Geschikt voor de handling van toeslagmaterialen zoals zand, grind, geëxpandeerde klei en korrelige materialen in het algemeen.

CB 2000 DL

			RFID
2.000 l	1.629 l	2.450 mm	✓

VERSTERKTE GRONDBAK MET VASTGESCHROEFD MES 1.500 L

ATT-07-010

Robuuste grondbak met een inhoud van 1.500 l. Hij heeft een vastgeschroefd en omkeerbaar mes voor een langere gebruiksduur en eenvoudige vervanging. Geschikt voor de handling van toeslagmaterialen zoals zand, grind, geëxpandeerde klei en korrelige materialen in het algemeen.

CB 1500			
			RFID
1.500 l	1.185 l	2.450 mm	✓

VERSTERKTE GRONDBAK MET VASTGESCHROEFD MES 2.000 L

ATT-07-011

Robuuste grondbak met een inhoud van 2.000 l. Hij is uitgerust met een vastgeschroefd en omkeerbaar mes voor een langere gebruiksduur en eenvoudige vervanging. Geschikt voor de handling van toeslagmaterialen zoals zand, grind, geëxpandeerde klei en korrelige materialen in het algemeen.

CB 2000			
			RFID
2.112 l	1.677 l	2.460 mm	✓

VERSTERKTE GRONDBAK MET VASTGESCHROEFD MES 2.500 L

ATT-07-012

Robuuste grondbak met een inhoud van 2.500 l. Hij is uitgerust met een vastgeschroefd en omkeerbaar mes voor een langere gebruiksduur en eenvoudige vervanging. Geschikt voor de handling van toeslagmaterialen zoals zand, grind, geëxpandeerde klei en korrelige materialen in het algemeen.

CB 2500			
			RFID
2.530 l	CB 2.010 l	2.450 mm	✓

GRONDBAK MET GELAST MES 800 L

ATT-07-005

Lichtgewicht grondbak met een inhoud van 800 l. Hij heeft een gelast mes en is geschikt voor de handling van toeslagmaterialen zoals zand, grind, geëxpandeerde klei en korrelige materialen in het algemeen.

CBS 800 SL			
			RFID
800 l	645 l	1.870 mm	✓

BAK MET GELAST MES L 800 [BREEDTE 2.100 MM]

ATT-07-002

Lichtgewicht grondbak met een inhoud van 800 l. Uitgerust met gelast mes. Geschikt voor de handling van toeslagmaterialen zoals zand, grind, geëxpandeerde klei en korrelige materialen in het algemeen.

CB 800 SL			
			RFID
800 l	645 l	2.100 mm	✓

BAK MET GELAST MES L 1.000 [BREEDTE 2.100 MM]

ATT-07-021

Lichtgewicht grondbak met een inhoud van 1.000 l. Uitgerust met gelast mes. Geschikt voor de handling van toeslagmaterialen zoals zand, grind, geëxpandeerde klei en korrelige materialen in het algemeen.

CB 1000 2,1 SL			
			RFID
1.000 l	815 l	2.100 mm	✓

GRONDBAK MET GELAST MES 1.000 L

ATT-07-013

Lichtgewicht grondbak met een inhoud van 1.000 l. Uitgerust met gelast mes. Geschikt voor de handling van toeslagmaterialen zoals zand, grind, geëxpandeerde klei en korrelige materialen in het algemeen.

CB 1000 SL			
			RFID
1.000 l	825 l	2.450 mm	✓

GRONDBAK MET GELAST MES 1.500 L

ATT-07-014

Lichtgewicht grondbak met een inhoud van 1.500 l. Uitgerust met gelast mes. Geschikt voor de handling van toeslagmaterialen zoals zand, grind, geëxpandeerde klei en korrelige materialen in het algemeen.

CB 1500 SL			
			RFID
1.500 l	1.185 l	2.450 mm	✓

GRONDBAK MET GELAST MES 2.000 L

ATT-07-017

Lichtgewicht grondbak met een inhoud van 2.000 l. Uitgerust met gelast mes. Geschikt voor de handling van toeslagmaterialen zoals zand, grind, geëxpandeerde klei en korrelige materialen in het algemeen.

CB 2000 SL			
			RFID
2.000 l	1.629 l	2.450 mm	✓

VERSTERKTE GRONDBAK MET GELAST MES 1.000 L

ATT-07-019

Robuuste grondbak met een inhoud van 1.000 l. Hij heeft een gelast mes en is geschikt voor de handling van toeslagmaterialen zoals zand, grind, geëxpandeerde klei en korrelige materialen in het algemeen.

CB 1000			
			RFID
1.000 l	825 l	2.450 mm	✓

VERSTERKTE GRONDBAK MET GELAST MES 1.500 L

ATT-07-020

Robuuste grondbak met een inhoud van 1.500 l. Hij heeft een gelast mes en is geschikt voor de handling van toeslagmaterialen zoals zand, grind, geëxpandeerde klei en korrelige materialen in het algemeen.

CB 1500			
			RFID
1.500 l	1.191 l	2.450 mm	✓

VOLUMEBAK VOOR TOESLAGMATERIAAL 2.000 L

ATT-07-007

Volumebak voor toeslagmaterialen met een inhoud van max 2.000 l. Ideaal voor het laden van bulkmateriaal op vrachtwagens.

BIM 2000			
			RFID
2.050 l	1.500 l	2.410 mm	✓

GRONDBAK MET BOVENKLEM 1.000 L

ATT-07-008

Grondbak met bovenklem, ideaal voor het verplaatsen van losgestorte materialen. Met een inhoud van 1.000 l en gegarandeerd hoge prestaties tijdens laadwerkzaamheden. Uitgerust met een hydraulisch bediende bovenklem met 14 gelaste tanden, voor een optimale materiaalvasthouding en minimale verliezen tijdens gebruik.

CB 1000 TR			
			RFID
1.000 l	-	2.500 mm	✓

COMBIBAK 850 L (4X1)

ATT-07-009

Deze bak wordt gebruikt voor het egaliseren en lossen, waarbij met de gesloten grijper de bak naar voren kan worden gekanteld om in de grond te graven en hem te vullen met materiaal dat rechtstreeks in de kiepwagen moet worden gelost. Hij wordt ook gebruikt voor het oppakken van materialen of voorwerpen, of als bulldozer. Door het frame van de klem helemaal te openen en het frame van de bak te gebruiken, kan de machine laag na laag materiaal naar voren duwen.

4X1 850L			
			RFID
850 l	670 l	2.400 mm	✓

COMBIBAK 5.900 L (4-IN-1)

ATT-07-006

4-in-1 combibak voor veelzijdig gebruik in uiteenlopende werkomgevingen.
Ideaal voor het opnemen van materiaal met een dichtheid van
≤2,1 kg/m3. Zijwanden met tanden voor een veilige grip op cilindrische materialen. Achtermes voor het egaliseren van terrein en het verzamelen van materiaal.

4X1 5900			
			RFID
5.882 l	-	2.500 mm	✓

COMPATIBILITEIT

	ATT-**07-001**	ATT-**07-002**	ATT-**07-005**	ATT-**07-006**	ATT-**07-007**	ATT-**07-008**	ATT-**07-009**
RTH 5.18	✗	✗	✗	✗	✓	✓	✓
RTH 5.21	✗	✗	✗	✗	✓	✓	✓
RTH 5.23	✗	✗	✗	✗	✓	✓	✓
RTH 5.25	✗	✗	✗	✗	✓	✓	✓
RTH 6.22 EC/TC	✗	✗	✗	✗	✓	✓	✓
RTH 6.26 EC/TC	✗	✗	✗	✗	✓	✓	✓
RTH 6.31 EC/TC	✗	✗	✗	✗	✓	✓	✓
RTH 8.27/TC	✗	✗	✗	✗	✓	✓	✓
RTH 8.35/TC	✗	✗	✗	✗	✓	✓	✓
RTH 8.39/TC	✗	✗	✗	✗	✓	✓	✓
RTH 8.46/TC	✗	✗	✗	✗	✓	✓	✓
RTH 8.51	✗	✗	✗	✗	✓	✓	✓
RTH 10.37	✗	✗	✗	✗	✓	✓	✓
RTH 13.26	✗	✗	✗	✗	✓	✓	✓
TH 3.6	✓	✗	✓	✗	✗	✗	✗
TH 3,5.7	✗	✓	✗	✗	✗	✗	✗
TH 3,5.9	✗	✓	✗	✗	✗	✗	✗
TH 4.15 S/SP	✗	✗	✗	✗	✗	✗	✗
TH 4.19 S/SP	✗	✗	✗	✗	✗	✗	✗
TH 4,5.19 P	✗	✗	✗	✗	✗	✓	✓
TH 5.8 P	✗	✗	✗	✗	✗	✓	✗
TH 5,5.15/P	✗	✗	✗	✗	✗	✓	✓
TH 5,5.19 P	✗	✗	✗	✗	✗	✓	✓
TH 5,5.24 P	✗	✗	✗	✗	✗	✓	✓
TH 6.20 P	✗	✗	✗	✗	✗	✓	✓
TH 7.10 P	✗	✗	✗	✗	✗	✓	✓
HTH 10.10	✗	✗	✗	✗	✓	✗	✓
HTH 12.10	✗	✗	✗	✗	✓	✗	✓
HTH 16.10	✗	✗	✗	✓	✗	✗	✗
HTH 20.10	✗	✗	✗	✓	✗	✗	✗
HTH 25.11	✗	✗	✗	✓	✗	✗	✗
HTH 27.11	✗	✗	✗	✓	✗	✗	✗
HTH 35.12	✗	✗	✗	✓	✗	✗	✗

	ATT-**07-010**	ATT-**07-011**	ATT-**07-012**	ATT-**07-013**	ATT-**07-014**	ATT-**07-015**	ATT-**07-016**
RTH 5.18	✗	✗	✗	✗	✗	✗	✗
RTH 5.21	✗	✗	✗	✗	✗	✗	✗
RTH 5.23	✗	✗	✗	✗	✗	✗	✗
RTH 5.25	✗	✗	✗	✗	✗	✗	✗
RTH 6.22 EC/TC	✗	✗	✗	✗	✗	✗	✗
RTH 6.26 EC/TC	✗	✗	✗	✗	✗	✗	✗
RTH 6.31 EC/TC	✗	✗	✗	✗	✗	✗	✗
RTH 8.27/TC	✗	✗	✗	✗	✗	✗	✗
RTH 8.35/TC	✗	✗	✗	✗	✗	✗	✗
RTH 8.39/TC	✗	✗	✗	✗	✗	✗	✗
RTH 8.46/TC	✗	✗	✗	✗	✗	✗	✗
RTH 8.51	✗	✗	✗	✗	✗	✗	✗
RTH 10.37	✗	✗	✗	✗	✗	✗	✗
RTH 13.26	✗	✗	✗	✗	✗	✗	✗
TH 3.6	✗	✗	✗	✗	✗	✗	✗
TH 3,5.7	✗	✗	✗	✗	✗	✗	✗
TH 3,5.9	✗	✗	✗	✗	✗	✗	✗
TH 4.15 S/SP	✓	✓	✓	✓	✓	✓	✓
TH 4.19 S/SP	✓	✓	✓	✓	✓	✓	✓
TH 4,5.19 P	✓	✓	✓	✓	✓	✓	✓
TH 5.8 P	✗	✗	✗	✗	✗	✓	✗
TH 5,5.15/P	✓	✓	✓	✓	✓	✓	✓
TH 5,5.19 P	✓	✓	✓	✓	✓	✓	✓
TH 5,5.24 P	✓	✓	✓	✓	✓	✓	✓
TH 6.20 P	✓	✓	✓	✓	✓	✓	✓
TH 7.10 P	✓	✓	✓	✓	✓	✓	✓
HTH 10.10	✗	✗	✓	✗	✗	✗	✗
HTH 12.10	✗	✗	✓	✗	✗	✗	✗
HTH 16.10	✗	✗	✗	✗	✗	✗	✗
HTH 20.10	✗	✗	✗	✗	✗	✗	✗
HTH 25.11	✗	✗	✗	✗	✗	✗	✗
HTH 27.11	✗	✗	✗	✗	✗	✗	✗
HTH 35.12	✗	✗	✗	✗	✗	✗	✗

✓: ja ✗: nee

COMPATIBILITEIT

	ATT-**07-017**	ATT-**07-018**	ATT-**07-019**	ATT-**07-020**	ATT-**07-021**
RTH 5.18	✗	✗	✓	✓	✗
RTH 5.21	✗	✗	✓	✓	✗
RTH 5.23	✗	✗	✓	✓	✗
RTH 5.25	✗	✗	✓	✓	✗
RTH 6.22 EC/TC	✗	✗	✓	✓	✗
RTH 6.26 EC/TC	✗	✗	✓	✓	✗
RTH 6.31 EC/TC	✗	✗	✓	✓	✗
RTH 8.27/TC	✗	✗	✓	✓	✗
RTH 8.35/TC	✗	✗	✓	✓	✗
RTH 8.39/TC	✗	✗	✓	✓	✗
RTH 8.46/TC	✗	✗	✓	✓	✗
RTH 8.51	✗	✗	✓	✓	✗
RTH 10.37	✗	✗	✓	✓	✗
RTH 13.26	✗	✗	✓	✓	✗
TH 3.6	✗	✗	✗	✗	✗
TH 3,5.7	✗	✗	✗	✗	✓
TH 3,5.9	✗	✗	✗	✗	✓
TH 4.15 S/SP	✓	✓	✗	✗	✗
TH 4.19 S/SP	✓	✓	✗	✗	✗
TH 4,5.19 P	✓	✓	✗	✗	✗
TH 5.8 P	✗	✗	✗	✗	✗
TH 5,5.15/P	✓	✓	✗	✗	✗
TH 5,5.19 P	✓	✓	✗	✗	✗
TH 5,5.24 P	✓	✓	✗	✗	✗
TH 6.20 P	✓	✓	✗	✗	✗
TH 7.10 P	✓	✓	✗	✗	✗
HTH 10.10	✗	✗	✓	✓	✗
HTH 12.10	✗	✗	✓	✓	✗
HTH 16.10	✗	✗	✗	✗	✗
HTH 20.10	✗	✗	✗	✗	✗
HTH 25.11	✗	✗	✗	✗	✗
HTH 27.11	✗	✗	✗	✗	✗
HTH 35.12	✗	✗	✗	✗	✗

SPECIALE TOEBEHOREN

Deze categorie is gewijd aan alle toebehoren die specifieke functies vervullen voor bepaalde sectoren. Van het verwijderen van grote bomen, het schoonmaken van wegen met sneeuwschuivers tot het plaatsen van glasplaten op grote hoogten, bedenkt Magni voor de specifieke behoeften van de markt altijd optimale oplossingen.

Vraag uw dealer naar de compatibiliteit en het bereik van elk aanbouwdeel.

VELKOPARM MET GRIJPER 1,5 T

ATT-08-005

Velkoparm met grijper, ontworpen voor het vellen en de handling van boomtakken. Hij werkt snel, efficiënt en veilig voor het onderhouden en verwijderen van takken. Door de combinatie van arm, kantelende grijper en kettingzaag kunnen kleinere stukken van de boom vanuit elke richting worden verwijderd, waardoor het onmiddellijk opruimen gemakkelijker wordt. Op machines waarvoor dit is voorzien wordt het dankzij speciale sets een plug-and-playoplossing. Je moet de set voor gereedmaking OPT-05-001 en de armbeschermingsset OPT-05-005 voor velkoppen en stoffige omgevingen bestellen.

CONTROLEER DE NOODZAKELIJKE VOORBEREIDINGEN

JGS-GMT050 TTC			
1.500 kg	2.350 mm	1.220 mm	✓

VELKOP

ATT-08-001

Klem met kettingzaag voor het vellen en de handling van bomen die gevaarlijk zijn of op moeilijke plekken staan, zoals stedelijke gebieden, woonwijken, onderhoud langs wegen en spoorlijnen. Op machines waarvoor dit is voorzien wordt het dankzij de speciale set en armbescherming een plug-and-playoplossing. Een verend opgehangen zaagunit voorkomt bij het uitoefenen van kracht het doorbuigen van het zaagblad. Dankzij de Power Tiltator kan de klem 360° draaien, om de tak of boom ook in de moeilijkste posities te kunnen vastklemmen. De set voor gereedmaking OPT-05-001 moet worden besteld.

CONTROLEER DE NOODZAKELIJKE VOORBEREIDINGEN

-		
1.280 mm	360°	✓

BETONKUBEL 600 L

ATT-08-010

Betonkubel met een inhoud van 600 l met hydraulische stortopening.

BB 600					
					RFID
600 l	1.420 mm	2.020 mm	1.180 mm	1.130 mm	✗

BETONMIXER 700 L

ATT-08-014

Betonmixer met een inhoud van 700 l compleet met bodem en schoepen van slijtvast staal HB400, rond afgewerkt vast veiligheidsrooster met zakbreker, magneetventiel, hydraulische leidingen, elektrische bedieningsset, hydraulische afvoeropening en afvoerslang. OPT-02-022 vereist.

CONTROLEER DE NOODZAKELIJKE VOORBEREIDINGEN

MB 700 SL					
KLASSE	BREEDTE	INHOUD	TRANSMISSIE	LEDIG GEWICHT	RFID
3	2.090 mm	700 l	catena	765 kg	✓

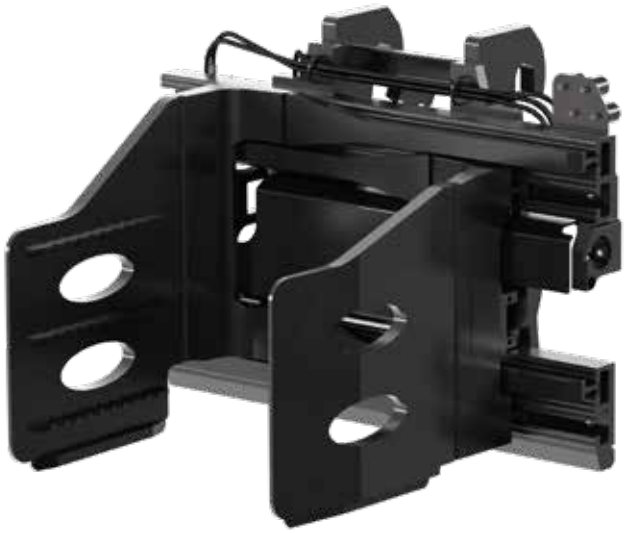

PAPIERKLEM 3,2 T

ATT-08-018

Klem ontworpen voor de recyclingindustrie, de zware logistiek en de toeleveringsketen van papier/pulp. Ontworpen om vanuit elke hoek maximaal zicht op het frame te garanderen. Het optimale profiel van de armen verzekert een goede functionaliteit zonder in te leveren op de sterkte. Het framegedeelte is van staal, de stangen van de arm zijn van geëxtrudeerd gelegeerd staal en de bases van de armen zijn van gietijzer en daarmee een garantie voor duurzaamheid en betrouwbaarheid. De ingebouwde hydraulische stromingsverdelers en het tweerichtings-drukregelventiel verzekeren een snelle en gesynchroniseerde beweging van de armen.

-

DRAAGVERMOGEN OP ZWAARTEPUNT	BREEDTE FRAME	HOOGTE FRAME	OPENINGEN BINNEN - BINNEN	KLAUWEN	DIKTE KLAUWEN	MINIMALE PLAAT WAGEN	HYDRAULISCHE FUNCTIES
3200 kg @500 mm	1250 mm	751 mm	700 - 2.300 mm	550 x 750 mm	Vast 78 mm	811 mm	2

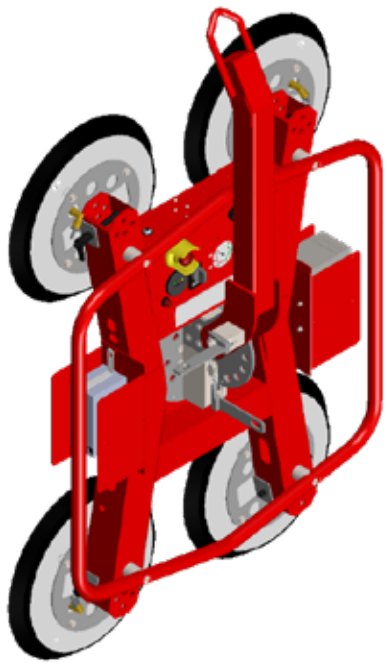

VACUÜM HEFTOEBEHOREN ET-HOVER-UNIVAC

ATT-08-007

Het vacuüm heftoebehoren eT-Hover-univac is het ideale toebehoren voor de veilige handling van glas-, keramische of metalen platen. Je kunt er lasten van maximaal 700 kg in horizontale en verticale stand mee opheffen. Dankzij de modulaire constructie kan de hefinrichting optimaal worden aangepast aan de afmetingen van het stuk. Er worden 4 extra zuignappen meegeleverd voor de handling van nog grotere werkstukken tot het maximale draagvermogen van 700 kg. In de basisconfiguratie met 4 zuignappen zal hij in de verticale stand daarentegen 360 kg en in de horizontale stand 500 kg kunnen tillen. Het toebehoren wordt geleverd met een praktische en compacte afstandsbediening voor het activeren en deactiveren van de vacuümfunctie. Lier vereist om het aanbouwdeel te verplaatsen (niet inbegrepen)

CONTROLEER DE NOODZAKELIJKE VOORBEREIDINGEN

ET-HOOVER-UNIVAC

MAXIMAAL DRAAGVERMOGEN	HORIZONTAAL DRAAGVERMOGEN	VERTICAAL DRAAGVERMOGEN	AANTAL ZUIGNAPPEN	VACUÜMSYSTEEM	RFID
700 kg (met 8 zuignappen)	500 kg	360 kg	4+4 (BLSP 400 RL)	Membraanpomp; 2,1 m^3/h, 12 V DC	X

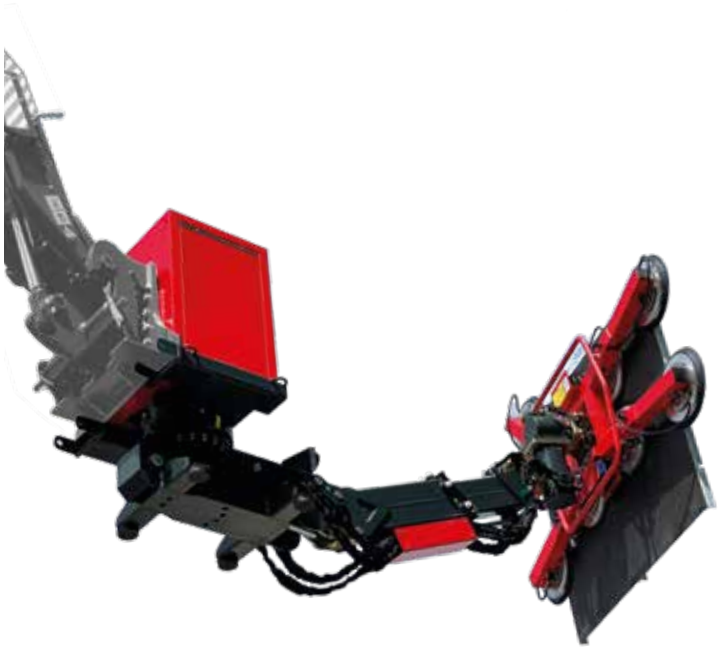

TELESCOPISCHE VACUÜMHEFFER ET-LITOCRAN700

ATT-08-021

Het toebehoren bestaat uit de combinatie van een op een telescopisch uitschuifbare arm gemonteerde 3D-kop die tot 3,2 m van de armkop van de vaste of roterende telescopische verreiker kan worden uitgeschoven. Helemaal bovenaan de arm van het toebehoren bevindt zich de vacuümkop. Met de afstandsbediening kunnen de fijnste bewegingen in alle richtingen worden uitgevoerd. Ideaal voor de veilige handling van glas-, keramische of metalen platen. Je kunt er lasten van maximaal 700 kg in horizontale en verticale stand mee opheffen. Je kunt er de stukken handmatig 90° mee kantelen en 360° mee draaien. Dankzij hun aanpassing aan de grootte van het object, maken de 4 extra zuignappen in de set de handling van nog grotere werkstukken en het bereiken van het maximale draagvermogen van 700 kg mogelijk. In de basisconfiguratie met 4 zuignappen zal hij in de verticale stand daarentegen 360 kg en in de horizontale stand 500 kg kunnen tillen. Het toebehoren heeft een oplaadtijd van ongeveer 4 uur en een actieradius van 8 uur. Een praktische en compacte afstandsbediening voor het in- en uitschakelen van de zuigfunctie is standaard inbegrepen.

CONTROLEER DE NOODZAKELIJKE VOORBEREIDINGEN

ET-LITOCRAN700

MAXIMAAL DRAAGVERMOGEN	HORIZONTAAL DRAAGVERMOGEN	VERTICAAL DRAAGVERMOGEN	ROTATIE	AANTAL ZUIGNAPPEN	VACUÜMSYSTEEM	BRANDSTOFSYSTEEM	ACTIERADIUS	LAADTIJD	RFID
700 kg (met 8 zuignappen)	500 kg	360 kg	360°, continu en handmatig	4+4 (BLSP 400 RL)	Membraanpomp; 2,1 m³/h, 12 V DC	12 V / 4 A	8 ore	3-4 uur	✓

TOEBEHOREN VOOR DE CILINDERS VAN DE VERINGEN

ATT-08-002

Speciaal ontworpen toebehoren voor het in alle veiligheid verwijderen van de vering en voorste reductiekast van kiepwagens. ATT-08-004 vereist.

CONTROLEER DE NOODZAKELIJKE VOORBEREIDINGEN

SCT

					SIDE SHIFT		RFID
Naaf + vering: 9.000 kg Alleen vering: 7.000 kg	2.962 mm	60°	360°	360°	+/- 300 mm	Zonder adapter: 370 - 530 mm Met adapter: 250 - 400 mm	✓

WIELNAAFKLEM

ATT-08-003

Speciaal ontworpen toebehoren voor het veilig verwijderen van wielnaven van kiepwagens. Het kan ook worden gebruikt voor andere steengroeve- en bouwvoertuigen. ATT-08-004 vereist.

CONTROLEER DE NOODZAKELIJKE VOORBEREIDINGEN

RWTH

22.000 kg	842 - 1.322 mm	+/- 30°	✓

MULTI TOOL MANIPULATOR

ATT-08-004

Noodzakelijke ondersteuning bij gebruik van de volgende accessoires:

- ATT-06-010
- ATT-08-002
- ATT-08-003

MTM

WERKTUIG VOOR TRANSPORTBANDONDER-HOUD TOT 25 T

ATT-08-008

Toebehoren voor eenvoudige vervanging van de banden van transportbanden. Het toebehoren heeft twee stempelvoeten voor gebruik tijdens het afwikkelen en opwikkelen en een hydraulisch uitschuifbare kolom waarmee je de trommel gecentreerd op de aangedreven draairingen kunt vastgrijpen of loslaten. Het is geschikt voor gebruik met een trommel waarop je de band met een diameter tot 4 m en een lengte van 2,25 m kunt wikkelen, met een draagvermogen tot 25 ton.

CBR

25.000 kg	1.192,5 - 2.842,5 mm	4.449 - 6.914 mm	360°	✓

SNEEUWPLOEG

ATT-08-009

Sneeuwploeg met stalen draagconstructie en tegenplaat met snelkoppeling conform de DIN 76060/A-norm, of als alternatief, een specifieke 3-puntskoppelingconstructie voor de typische driepunts fronthef van landbouwmachines. Volledig stalen, in twee delen gebouwde voorvleugel. Schraapmes in zes onafhankelijke gedeelten gemaakt van slijtvast staal. Schokbestendig systeem met specifieke, qua hardheid regelbare stalen veren voor elk afzonderlijk gedeelte van het schraapmes. Bij een botsing met een stijf voorwerp buigen deze naar achteren (tegen de rijrichting in). Overdrukventiel om zijdelingse schokken mee op te vangen, R2-buizen met uniforme snelkoppelingen en -fittingen. De transformeerbare ploeg LTL kan een wigvorm aannemen, met een blad dat helemaal naar rechts of links helt of omgekeerd is (omgekeerde wig) (lepel).

-

GEWICHT TOEBEHOREN	HOOGTE BIJ DE PUNT	HOOGTE UITEINDEN VLEUGELS	WERKBREEDTES	MAX BREEDTES BIJ TRANSPORT	RFID
900 kg	980 mm	1.150 mm	3,47 m	4,00 m	✓

ROLLENKLEM 30 T (INSTEEKAS) MET SIDESHIFT

ATT-08-012

Speciaal ontworpen toebehoren voor de handling van grote staalrollen tot 30 ton in de zware industrie. Uitgerust met nivelleringsindicator en extra zijdelingse verplaatsing van +/- 300 mm om het logistiekwerk te vergemakkelijken.

SCT 30T			
			RFID
30.000 kg	2.015 mm	+/- 300 mm	✓

ROLLENKLEM 22 T (GRIJPER)

ATT-08-013

Speciaal ontworpen toebehoren voor de handling van grote staalrollen in de zware industrie met een ø van 1.200 mm t/m 1.600 mm. Hellingshoek as +/- 90° en zijdelingse verplaatsing +/- 300 mm.

CH 22T					
	MAX	MIN			RFID
22.000 kg	1.600 mm	1.200 mm	+/- 90°	+/- 300 mm	✓

SORTEER- EN SLOOPGRIJPER

ATT-08-011

Grijper voor het laden van materiaal met versterkte structuur voor het veilig en stevig vastgrijpen. Rotatie 360° en opening 1.685 mm. OPT-02-022 vereist.

CONTROLEER DE NOODZAKELIJKE VOORBEREIDINGEN

BM 120			
2.000 kg	1.685 mm	360°	✓

COMPATIBILITEIT

	ATT-**08-001**	ATT-**08-002**	ATT-**08-003**	ATT-**08-004**	ATT-**08-005**	ATT-**08-007**	ATT-**08-008**	ATT-**08-009**
RTH 5.18	✓	✗	✗	✗	✓	✓	✗	✗
RTH 5.21	✓	✗	✗	✗	✓	✓	✗	✗
RTH 5.23	✓	✗	✗	✗	✓	✓	✗	✗
RTH 5.25	✓	✗	✗	✗	✓	✓	✗	✗
RTH 6.22 EC/TC	✓	✗	✗	✗	✓	✓	✗	✗
RTH 6.26 EC/TC	✓	✗	✗	✗	✓	✓	✗	✗
RTH 6.31 EC/TC	✓	✗	✗	✗	✓	✓	✗	✗
RTH 8.27/TC	✓	✗	✗	✗	✓	✓	✗	✗
RTH 8.35/TC	✓	✗	✗	✗	✓	✓	✗	✗
RTH 8.39/TC	✓	✗	✗	✗	✓	✓	✗	✗
RTH 8.46/TC	✓	✗	✗	✗	✓	✓	✗	✗
RTH 8.51	✓	✗	✗	✗	✓	✓	✗	✗
RTH 10.37	✓	✗	✗	✗	✓	✓	✗	✗
RTH 13.26	✓	✗	✗	✗	✓	✓	✗	✗
TH 3.6	✗	✗	✗	✗	✗	✗	✗	✗
TH 3,5.7	✗	✗	✗	✗	✗	✗	✗	✗
TH 3,5.9	✗	✗	✗	✗	✗	✗	✗	✗
TH 4.15 S/SP	✗	✗	✗	✗	✗	✗	✗	✗
TH 4.19 S/SP	✗	✗	✗	✗	✗	✗	✗	✗
TH 4,5.19 P	✗	✗	✗	✗	✗	✓	✗	✗
TH 5.8 P	✗	✗	✗	✗	✗	✓	✗	✗
TH 5,5.15/P	✗	✗	✗	✗	✗	✓	✗	✗
TH 5,5.19 P	✗	✗	✗	✗	✗	✓	✗	✗
TH 5,5.24 P	✗	✗	✗	✗	✗	✓	✗	✗
TH 6.20 P	✗	✗	✗	✗	✗	✓	✗	✗
TH 7.10 P	✗	✗	✗	✗	✗	✓	✗	✗
HTH 10.10	✗	✗	✗	✗	✗	✓	✗	✗
HTH 12.10	✗	✗	✗	✗	✗	✓	✗	✗
HTH 16.10	✗	✓	✓	✓	✗	✗	✓	✓
HTH 20.10	✗	✓	✓	✓	✗	✗	✓	✓
HTH 25.11	✗	✓	✓	✓	✗	✗	✓	✓
HTH 27.11	✗	✓	✓	✓	✗	✗	✓	✓
HTH 35.12	✗	✓	✓	✓	✗	✗	✓	✓

	ATT-**08-010**	ATT-**08-011**	ATT-**08-012**	ATT-**08-013**	ATT-**08-014**	ATT-**08-018**	ATT-**08-021**
RTH 5.18	✓	✓	✗	✗	✓	✗	✓
RTH 5.21	✓	✓	✗	✗	✓	✗	✓
RTH 5.23	✓	✓	✗	✗	✓	✗	✓
RTH 5.25	✓	✓	✗	✗	✓	✗	✓
RTH 6.22 EC/TC	✓	✓	✗	✗	✓	✗	✓
RTH 6.26 EC/TC	✓	✓	✗	✗	✓	✗	✓
RTH 6.31 EC/TC	✓	✓	✗	✗	✓	✗	✓
RTH 8.27/TC	✓	✓	✗	✗	✓	✗	✓
RTH 8.35/TC	✓	✓	✗	✗	✓	✗	✓
RTH 8.39/TC	✓	✓	✗	✗	✓	✗	✓
RTH 8.46/TC	✓	✓	✗	✗	✓	✗	✓
RTH 8.51	✓	✓	✗	✗	✓	✗	✓
RTH 10.37	✓	✓	✗	✗	✓	✗	✓
RTH 13.26	✓	✓	✗	✗	✓	✗	✓
TH 3.6	✗	✗	✗	✗	✗	✗	✗
TH 3,5.7	✗	✗	✗	✗	✗	✗	✗
TH 3,5.9	✗	✗	✗	✗	✗	✗	✗
TH 4.15 S/SP	✗	✗	✗	✗	✗	✗	✗
TH 4.19 S/SP	✗	✗	✗	✗	✗	✗	✗
TH 4,5.19 P	✓	✗	✗	✗	✓	✓	✓
TH 5.8 P	✓	✗	✗	✗	✓	✓	✓
TH 5,5.15/P	✓	✗	✗	✗	✓	✓	✓
TH 5,5.19 P	✓	✗	✗	✗	✓	✓	✓
TH 5,5.24 P	✓	✗	✗	✗	✓	✓	✓
TH 6.20 P	✓	✗	✗	✗	✓	✓	✓
TH 7.10 P	✓	✗	✗	✗	✓	✓	✓
HTH 10.10	✓	✓	✗	✗	✓	✓	✗
HTH 12.10	✓	✓	✗	✗	✓	✓	✗
HTH 16.10	✗	✗	✓	✓	✗	✗	✗
HTH 20.10	✗	✗	✓	✓	✗	✗	✗
HTH 25.11	✗	✗	✓	✓	✗	✗	✗
HTH 27.11	✗	✗	✓	✓	✗	✗	✗
HTH 35.12	✗	✗	✓	✓	✗	✗	✗

✓: ja ✗: nee

PARAGRAAF
LIJST VAN TOEBEHOREN

BESCHRIJVING	CODE	PRODUCT	PARAGRAAF
WERKPLATFORMEN			
Roterend werkplatform 250 kg	**ATT-01-003**	RP 1,4	1-2
Roterend werkplatform 500 kg	**ATT-01-005**	RP 2,2	1-3
Roterend werkplatform voor tunnels 500 kg	**ATT-01-013**	CRP 5	1-8
Telescopisch uitschuifbaar werkplatform 200 kg	**ATT-01-022**	TP 2.10	1-6
Telescopisch uitschuifbaar werkplatform 250 kg boven/onder maaiveld	**ATT-01-024**	TP O-U-R	1-6
Telescopisch uitschuifbaar werkplatform 450 kg	**ATT-01-004**	TP 4,5.10	1-7
Uitklapbaar roterend werkplatform 1.000 kg voor asbest	**ATT-01-018**	RPRAB 10-3,5	1-9
Uitklapbaar roterend werkplatform 1.000 kg voor daken	**ATT-01-020**	RRP 10.2,5-3,5	1-9
Verlengbaar roterend werkplatform 1.000 kg	**ATT-01-016**	REP 10.2-4,7	1-5
Verlengbaar roterend werkplatform 500 kg - 4,5 m	**ATT-01-007**	REP 2-4,5	1-4
Verlengbaar roterend werkplatform 500 kg - 5,5 m	**ATT-01-009**	REP 2-5.5	1-4
Verlengbaar roterend werkplatform 500 kg - 6,5 m	**ATT-01-011**	REP 2-6.5	1-5
Verlengbaar roterend werkplatform 500 kg met takel 600 kg	**ATT-01-026**	REP 5.2-4,5 WO,6	1-8
Werkplatform 250 kg	**ATT-01-001**	P 1,4	1-2
Werkplatform 250 kg	**ATT-01-002**	PS 1,4	1-3
Werkplatform 450 kg voor de mijnbouw	**ATT-01-027**	CP 1.8	1-7

BESCHRIJVING	CODE	PRODUCT	PARAGRAAF
LIEREN			
Lier achterzijde arm enkele kabel 3 t / dubbele kabel 6 t - voor rijden op de openbare weg voor RTH 6.22	**ATT-02-022**	WB 6	2-7
Lier achterzijde arm enkele kabel 3 t / dubbele kabel 6 t - voor rijden op de openbare weg voor RTH 6.26	**ATT-02-012**	WB 6	2-8
Lier achterzijde arm enkele kabel 3 t / dubbele kabel 6 t - voor rijden op de openbare weg voor RTH 6.31	**ATT-02-013**	WB 6	2-8
Lier achterzijde arm enkele kabel 4 t / dubbele kabel 8 t - voor rijden op de openbare weg voor RTH 8.27	**ATT-02-005**	WB 8	2-9
Lier dubbele kabel 13 t	**ATT-02-018**	W 13	2-7
Lier dubbele kabel 16 t	**ATT-02-008**	W 16	2-6
Lier dubbele kabel 2,7 t	**ATT-02-001**	W 2,7	2-2
Lier dubbele kabel 3,5 t	**ATT-02-002**	W 3,5	2-2
Lier dubbele kabel 5 t	**ATT-02-019**	W 5	2-3
Lier dubbele kabel 6 t	**ATT-02-004**	W 6	2-4
Lier dubbele kabel 8 t	**ATT-02-006**	W 8	2-5
Lier enkele kabel 1,75 t / dubbele kabel 3,5 t	**ATT-02-009**	W 3,5 - 1,75	2-3
Lier enkele kabel 3 t / dubbele kabel 6 t	**ATT-02-010**	W 3 – 6	2-4
Lier enkele kabel 3 t / dubbele kabel 6 t / drievoudige kabel 8 t	**ATT-02-014**	W 3/6/8	2-9
Lier enkele kabel 4 t / dubbele kabel 8 t	**ATT-02-023**	W 4 – 8	2-5
Lier enkele kabel 5 t / dubbele kabel 10 t	**ATT-02-021**	W 5 – 10	2-6

PARAGRAAF
LIJST VAN TOEBEHOREN

BESCHRIJVING	CODE	PRODUCT	PARAGRAAF
VORKENBORDEN			
Brede vorkenhouder met lange vorken (72x60")	**ATT-03-049**	FC 6x5 FIX	3-12
Breed vorkenbord met lange vorken (72x72")	**ATT-03-048**	FC 72x72 FIX	3-11
FEM-vorkenbord 6 t	**ATT-03-010**	FCF 6T 1,3	3-14
FEM Vorkenbord 2,5 t met zijkanteling - leeg - maakfunctie	**ATT-03-054**	RFCFS 2,5 FIX	3-4
FEM-vorkenbord 3 t	**ATT-03-034**	FCFS 3T FIX	3-2
FEM-vorkenbord 3 t met sideshift	**ATT-03-066**	FCTF 3T FIX	3-3
FEM-vorkenbord 3 t met klepstandsteller	**ATT-03-067**	FCPS 3T FIX	3-4
FEM-vorkenbord 3 t met sideshift en klepstandsteller	**ATT-03-068**	FCPT 3T FIX	3-3
FEM-vorkenbord 6 t	**ATT-03-060**	FCF 5T I FIX	3-7
FEM-vorkenbord 8 t	**ATT-03-037**	FCF 8T SH 1,3	3-18
FEM-vorkenbord met klepstandsteller	**ATT-03-062**	FCPF 3,5 FIX	3-8
FEM-Vorkenbord met sideshift	**ATT-03-044**	FCTF	3-10
FEM-vorkenbord met sideshift	**ATT-03-061**	FCTF 3,5T FIX	3-8
FEM-vorkenbord met sideshift en klepstandsteller	**ATT-03-063**	FCTF 3,5 FIX	3-9
FEM-vorkenbord met sideshift en klepstandsteller	**ATT-03-046**	FCPT FIX R	3-11
FEM-vorkenbord voor TH	**ATT-03-043**	FCF 1,3 FIX	3-9
Roterend en kantelend FEM-vorkenbord	**ATT-03-002**	RFCT 5	3-19
Roterend FEM-Vorkenbord	**ATT-03-041**	RFC 5	3-20
Standaard FEM-vorkenbord 5 t	**ATT-03-003**	FCF 5T 1,3	3-13
Veiligheidsrooster bescherming last voor fem-vorkenborden	**ATT-03-005**	PCF	3-21
Veiligheidsrooster bescherming last voor zwevende vorkenborden	**ATT-03-038**	PC	3-20
Vorkenbord 10 t - breed met klepstandsteller en sideshift	**ATT-03-036**	FCPT 10T 1,5	3-23
Vorkenbord 13 t met klepstandsteller	**ATT-03-021**	FCP 13T	3-19

BESCHRIJVING	CODE	PRODUCT	PARAGRAAF
Vorkenbord 25 t - breed met 2.400 mm lange vorken en klepstandsteller	**ATT-03-055**	FCP 25T 2,4	3-29
Vorkenbord 25 t - breed met 2.400 mm lange vorken en klepstandsteller en sideshift	**ATT-03-056**	FCPT 25T	3-29
Vorkenbord 25 t - met 2.400 mm lange vorken	**ATT-03-057**	F 25T	3-28
Vorkenbord met klepstandsteller	**ATT-03-045**	FCP FIX	3-10
Vorkenbord 5 t	**ATT-03-039**	FC 5T FIX	3-5
Vorkenbord 8 t met klepstandsteller	**ATT-03-035**	FCP 8T	3-17
Vorkenbordhouder 8 t breed met vorken 1.800 mm en positioneerder	**ATT-03-058**	FCP 8T 72x72	3-17
Zwevend vorkenbord 10 t	**ATT-03-018**	F 10T	3-21
Zwevend vorkenbord 10 t	**ATT-03-047**	FC 10T	3-18
Zwevend vorkenbord 10 t - breed met 2.500 mm lange vorken en klepstandsteller	**ATT-03-020**	FCP 10T 2,5 C	3-22
Zwevend vorkenbord 10 t met klepstandsteller	**ATT-03-019**	FCP 10T	3-22
Zwevend vorkenbord 12,2 t	**ATT-03-013**	FC 12,2T	3-23
Zwevend vorkenbord 12,2 t met 2.500 mm vorken en klepstandsteller	**ATT-03-052**	FCP 12,2T 2,5	3-25
Zwevend vorkenbord 12,2 t met containervorken en klepstandsteller	**ATT-03-053**	FCP 12,2T 2,5 C	3-25
Zwevend vorkenbord 16 t	**ATT-03-022**	F 16T	3-26
Zwevend vorkenbord 16 t - breed met 2.400 mm lange vorken en klepstandsteller	**ATT-03-025**	FCPT 16T C	3-27
Zwevend vorkenbord 16 t met 2.400 mm lange vorken met klepstandsteller	**ATT-03-024**	FCPT 16 2,4	3-27
Zwevend vorkenbord 16 t met klepstandsteller	**ATT-03-023**	FCP 16T	3-26
Zwevend vorkenbord 20 t met klepstandsteller	**ATT-03-026**	FCP 20T	3-28
Zwevend vorkenbord 27 t met klepstandsteller	**ATT-03-029**	FCP 27T	3-30
Zwevend vorkenbord 3 t	**ATT-03-016**	FCS 3T FIX	3-2
Zwevend vorkenbord 30 t - breed met klepstandsteller en sideshift	**ATT-03-031**	FCPT 30T 2,4 R	3-31
Zwevend vorkenbord 30 t in de breedte uitschuifbaar met klepstandsteller	**ATT-03-032**	FCEP 30T 2,4 R	3-31
Zwevend vorkenbord 30 t met klepstandsteller	**ATT-03-030**	FCP 30T	3-30

PARAGRAAF
LIJST VAN TOEBEHOREN

BESCHRIJVING	CODE	PRODUCT	PARAGRAAF
Zwevend vorkenbord 35 t met klepstandsteller	**ATT-03-033**	FCP 35T	3-32
Zwevend vorkenbord 4,5 t	**ATT-03-042**	FC 4,5T FIX	3-5
Zwevend vorkenbord 5 t	**ATT-03-001**	FC 5T	3-12
Zwevend vorkenbord 5,5 t	**ATT-03-040**	FC 5,5T FIX	3-6
Zwevend vorkenbord 6 t	**ATT-03-004**	FC 6T	3-6
Zwevend vorkenbord 6 t	**ATT-03-006**	FC 6T	3-13
Zwevend vorkenbord 6 t - breed met 1.500 mm lange vorken	**ATT-03-009**	FC 6T 6x5 FT	3-14
Zwevend vorkenbord 6 t - breed met 1.800 mm lange vorken	**ATT-03-014**	FC 6T 72x72 FIX	3-15
Zwevend vorkenbord 7 t	**ATT-03-011**	FC 7T FIX S	3-7
Zwevend vorkenbord 8 t	**ATT-03-015**	FC 8T L	3-15
Zwevend vorkenbord 8 t	**ATT-03-007**	FC 8T 46 L	3-16
Zwevend vorkenbord 8 t - breed met 1.800 mm lange vorken	**ATT-03-017**	FC 8T 72x72	3-16
Zwevende vorkenbord 12,2 t met 2.500 mm lange vorken	**ATT-03-050**	FC 12,2T 2,5	3-24
Zwevende vorkenbord 12,2 t met klepstandsteller	**ATT-03-051**	FCP 12,2T	3-24

BESCHRIJVING	CODE	PRODUCT	PARAGRAAF
VAKWERKARMEN MET/ZONDER LIER			
Arm met 3 haken 20 t - 15 t - 10 t	**ATT-04-008**	J 20 S-3	4-10
Giek met haak 2 t [1,2 m]	**ATT-04-002**	JS 2000	4-5
Hydraulische telescopische arm met haak 1,5 / 2,5 t	**ATT-04-021**	JT 2500	4-8
Vakwerkarm met haak 600 kg	**ATT-04-001**	J 600	4-5
Vakwerkarm met lier en dubbele kabel 2 t	**ATT-04-015**	JW 2000	4-3
Vakwerkarm met lier en enkele kabel 1,2 t / dubbele kabel 3 t	**ATT-04-009**	JW 1200/3000	4-8
Vakwerkarm met lier met enkele kabel 1,5 t	**ATT-04-011**	JW 1500	4-3
Vakwerkarm met lier met enkele kabel 2,7 t	**ATT-04-017**	JW 2700	4-4
Vakwerkarm met lier met enkele kabel 3 t	**ATT-04-019**	JW 3000	4-4
Vakwerkarm met lier met enkele kabel 800 kg	**ATT-04-005**	JW 800	4-2
Vakwerkarm met lier met enkele kabel 800 kg / dubbele kabel 1,5 t	**ATT-04-007**	JW 800/1500	4-7
Vakwerkarm met lier met enkele kabel 900 kg	**ATT-04-028**	JW 900	4-2
Vierkante arm met haak 2 t	**ATT-04-013**	J 2000	4-6
Vierkante arm met haak 4t	**ATT-04-024**	J 4000	4-6
Vierkante arm met haak 8 t	**ATT-04-026**	J 8000	4-9
Vierkante arm met twee haken 2t - 7 t	**ATT-04-027**	J 2000 / 7000	4-7
Zwanenhalsarm met haak 3 t	**ATT-04-023**	JCC 3000	4-9

PARAGRAAF

LIJST VAN TOEBEHOREN

BESCHRIJVING	CODE	PRODUCT	PARAGRAAF
HAKEN			
Haak 10 t	**ATT-05-005**	H 10	5-4
Haak 13 t	**ATT-05-013**	H 13	5-5
Haak 16 t	**ATT-05-007**	H 16S	5-5
Haak 20 t	**ATT-05-008**	H 20S	5-6
Haak 3 t	**ATT-05-004**	HS 3	5-2
Haak 30 t	**ATT-05-009**	H 30S	5-6
Haak 40 t (smal)	**ATT-05-011**	H 40S	5-7
Haak 5 t	**ATT-05-014**	H 5	5-2
Haak 50 t	**ATT-05-012**	H 50	5-7
Haak 6 t	**ATT-05-001**	H 6	5-3
Haak 7 t	**ATT-05-002**	H 7	5-3
Haak 8 t	**ATT-05-003**	H 8	5-4

BESCHRIJVING	CODE	PRODUCT	PARAGRAAF
MANIPULATOR			
Bandenklem 16 t - 63"	**ATT-06-007**	TC 16.63 CP	6-6
Bandenklem 2.5 t - 25"	**ATT-06-003**	TC 2,5.25	6-3
Bandenklem 3,8 t - 49"	**ATT-06-005**	TC 3,8.49	6-3
Bandenklem 3.5 t - 55"	**ATT-06-004**	TC 3,5	6-8
Bandenklem 8 t — 63"	**ATT-06-006**	TC 08.63	6-6
Buizenklem 1.000 kg	**ATT-06-009**	PC 1000	6-4
Buizenklem 16,6 t	**ATT-06-014**	FCG 16,6 T 2,4	6-5
Buizenklem 4,5 t	**ATT-06-013**	FC 4,5 T PIPES	6-4
Cilinderklem 11 t	**ATT-06-010**	CC	6-7
Cilinderklem 4.5 t	**ATT-06-011**	CC 4.5	6-5
Cilinderklem 4.5 t	**ATT-06-012**	CC 4.5	6-8
3D-Film manipulator 2,5 t	**ATT-06-002**	3DF 2,5	6-2
Klem 4D-Film 900 kg	**ATT-06-008**	4DFH 0,9	6-7
Ribbenklem 4 t	**ATT-06-001**	RC 4T	6-2

PARAGRAAF

LIJST VAN TOEBEHOREN

BESCHRIJVING	CODE	PRODUCT	PARAGRAAF
BAKKEN			
Bak met gelast mes 1.000 l [breedte 2.100 mm]	**ATT-07-021**	CB 1000 2,1 SL	7-6
Bak met gelast mes 800 l	**ATT-07-005**	CB 1500	7-5
Bak met gelast mes 800 l [breedte 2.100 mm]	**ATT-07-002**	CB 800 SL	7-6
Combibak 850 l (4x1)	**ATT-07-009**	4X1 850L	7-10
Combibak 5.900 l (4-in-1)	**ATT-07-006**	4X1 5900	7-11
Grijpbak (met gelaste tanden) – Aangevulde capaciteit 900 l	**ATT-07-001**	AB 900 2,03 G	7-2
Grondbak met bovenklem 1.000 l	**ATT-07-008**	CB 1000 TR	7-10
Grondbak met gelast mes 1.000 l	**ATT-07-013**	CB 1000 SL	7-7
Grondbak met gelast mes 1.500 l	**ATT-07-014**	CB 1500 SL	7-7
Grondbak met gelast mes 2.000 l	**ATT-07-017**	CB 2000 SL	7-8
Grondbak met vastgeschroefd mes 1.000 l	**ATT-07-015**	CB 1000 DL	7-2
Grondbak met vastgeschroefd mes 1.500 l	**ATT-07-016**	CB 1500 DL	7-3
Grondbak met vastgeschroefd mes 2.000 l	**ATT-07-018**	CB 2000 DL	7-3
Versterkte grondbak met gelast mes 1.000 l	**ATT-07-019**	CB 1000	7-8
Versterkte grondbak met gelast mes 1.500 l	**ATT-07-020**	CB 1500	7-9
Versterkte grondbak met vastgeschroefd mes 1.500 l	**ATT-07-010**	CB 1500	7-4
Versterkte grondbak met vastgeschroefd mes 2.000 l	**ATT-07-011**	CB 2000	7-4
Versterkte grondbak met vastgeschroefd mes 2.500 l	**ATT-07-012**	CB 2500	7-5
Volumebak voor toeslagmateriaal 2.000 l	**ATT-07-007**	BIM 2000	7-9

BESCHRIJVING	CODE	PRODUCT	PARAGRAAF
SPECIALE TOEBEHOREN			
Betonkubel 600 l	**ATT-08-010**	BB 600	8-3
Betonmixer 700 l	**ATT-08-014**	MB 700 SL	8-3
Manipulator Multi Tool	**ATT-08-004**	MTM	8-6
Papierklem 3,2 t	**ATT-08-018**	-	8-4
Rollenklem 22 t (grijper)	**ATT-08-013**	CH 22T	8-8
Rollenklem 30 t (insteekas) met klepstandsteller	**ATT-08-012**	SCT 30T	8-8
Sneeuwploeg	**ATT-08-009**	-	8-7
Sorteer- en sloopgrijper	**ATT-08-011**	BM 120	8-9
Telescopische vacuümheffer eT-Litocran700	**ATT-08-021**	ET-LITOCRAN700	8-5
Toebehoren voor de cilinders van de veringen	**ATT-08-002**	SCT	8-5
Vacuüm heftoebehoren Et-hover-univac	**ATT-08-007**	ET-HOOVER -UNIVAC	8-4
Velkop	**ATT-08-001**	-	8-2
Velkoparm met grijper 1,5 t	**ATT-08-005**	JGS-GMT050 TTC	8-2
Werktuig voor transportbandonderhoud tot 25 t	**ATT-08-008**	CBR	8-7
Wielnaafklem	**ATT-08-003**	RWTH	8-6

MAGNI

MAGNI
MAGNI
MAGNI
A

De informatie in deze brochure dient ter indicatie en kan te allen tijde zonder voorafgaande kennisgeving worden gewijzigd.

magnith.com

#LIFT**DIFFERENT**