MAGNI
TELESCOPIC HANDLERS

THA
3.6e

VORLÄUFIGE VERSION



Mehr Energie, weniger Verlust

*Die Batterie mit 351 V bietet **Leistung und Langlebigkeit**, sorgt für weniger Energieverluste und, dank einer deutlichen Verringerung der fließenden elektrischen Ströme, dafür, dass die Maschine länger effizient arbeitet. Leichtere Bauteile, weniger Verschleiß und **höchste Zuverlässigkeit**.*

Leistung und flüssige Bewegungsabläufe

Der hydrostatische Antrieb mit Elektromotor garantiert die ***gleiche Leistung wie die Dieselausführung**: Zugkraft bis zu 41 kN, Steigfähigkeiten von 83 % und Geschwindigkeiten bis zu 20 km/h.*
Und das alles mit null Emissionen und stets konstanter Leistung.

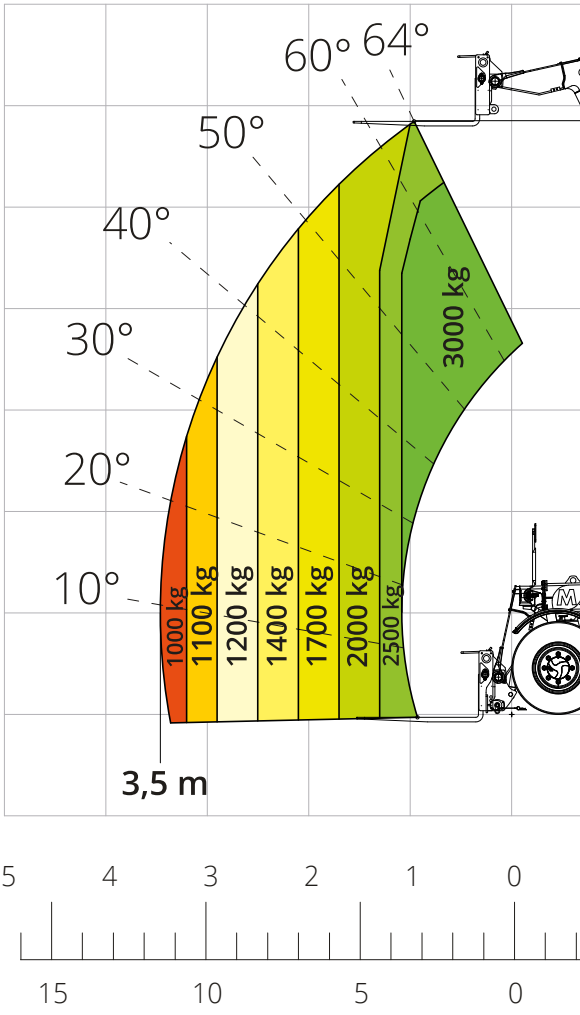

Schnelles Aufladen, konstantes Arbeiten

***Der vollständige Ladezyklus** mit eingebautem Ladegerät Typ 2 mit 6,6 kW nimmt bis zu 5,5 Stunden in Anspruch.*
*Optional ist das Ladegerät auch in der Version Superfast CCS mit 28 kW (1 Stunde, um bis auf 80 % zu laden) erhältlich, **um so allen Anforderungen gerecht zu werden**.*

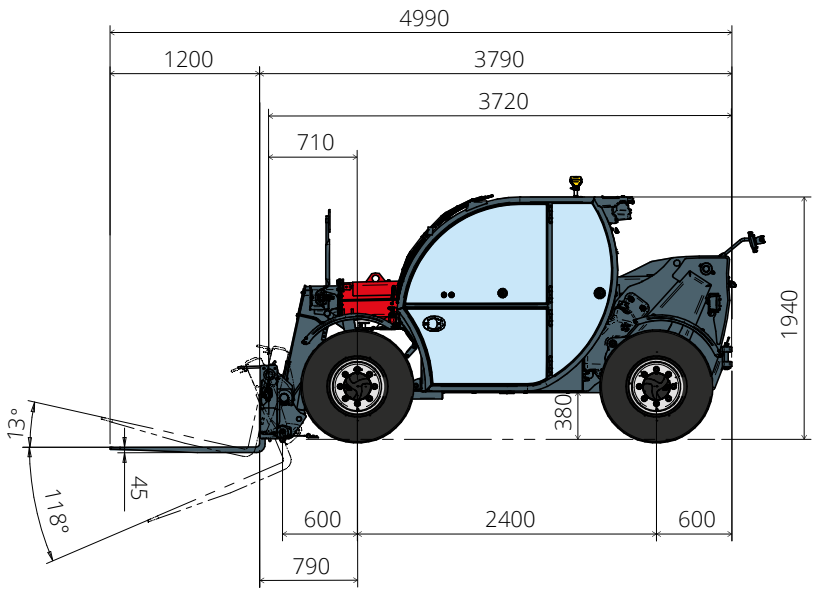

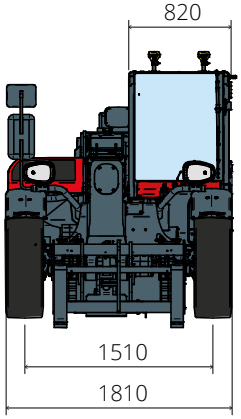

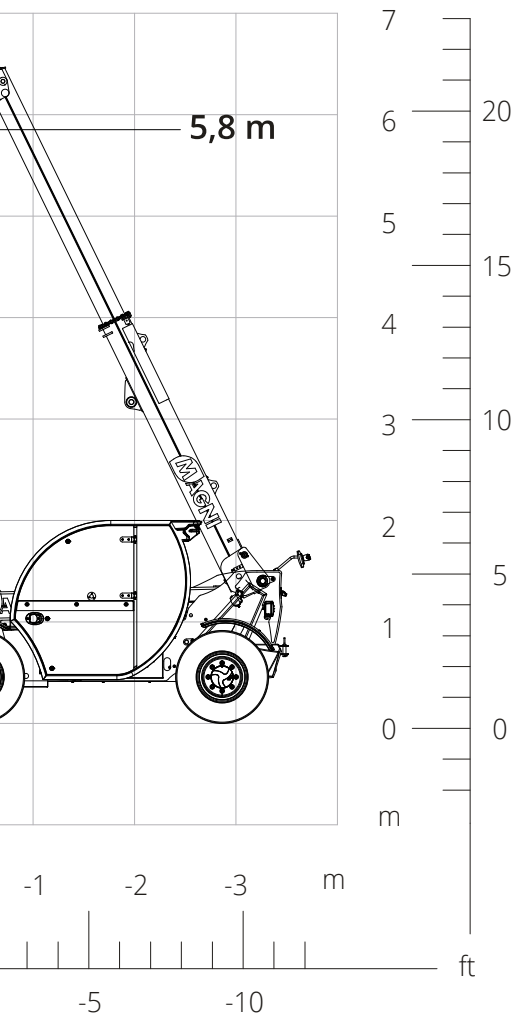

Intelligente Energierückgewinnung

Jedes Mal, wenn gebremst oder die Geschwindigkeit herabgesetzt wird, gewinnt das regenerative Bremssystem an Energie zurück und lädt die Batterie auf. Zudem nutzt das regenerative Hydrauliksystem die Schwerkraft, um den Energiebedarf beim Absenken des Auslegers zu reduzieren. ***Längere Einsatzdauer, geringerer Bremsverschleiß, mehr Effizienz, Komfort und Laufruhe beim Arbeiten.***

Von Natur aus leise

Null Emissionen, geringe Geräuschentwicklung und verringerte Vibrationen machen den THA 3.6 e ***zur idealen Maschine für den Einsatz in geschlossenen landwirtschaftlichen Bereichen*** *wie in Ställen, Geflügelzuchtbetrieben und Gewächshäusern, wo Geräuscharmut und Emissionsfreiheit den Unterschied ausmachen.*

Eine Investition, die sich auszahlt

Niedrigere Betriebskosten *und geringerer Wartungsaufwand im Vergleich zur Version mit Verbrennungsmotor sowie die Möglichkeit,* ***Fördermittel*** *in Anspruch nehmen zu können. Elektrofahrzeuge bedeuten reelle und sofortige Einsparungen.*

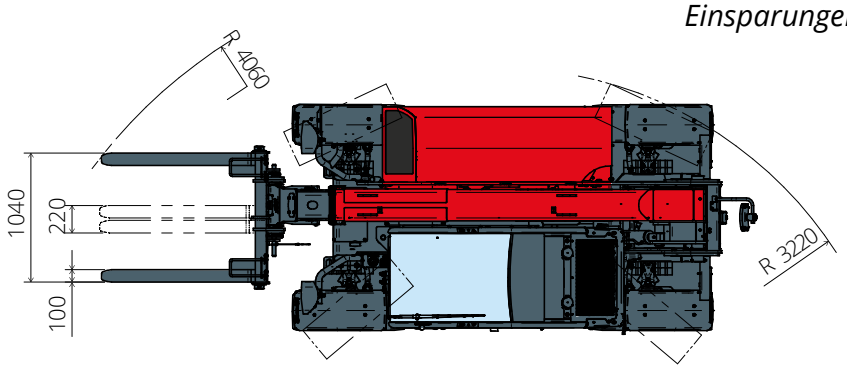

Maschinenbezeichnung	Teleskoplader	THA 3.6 e
	Maximale Tragkraft	3.000 kg
	Maximale Hubhöhe	5,80 m
	Max. Reichweite	3,50 m
Motor	Nennleistung	54 kW
	Kühlsystem	Wassergekühlt
Batterie und Laden	Batterietyp	Lithium-Ionen
	Nennenergie	35 kW/h
	Nennspannung	351 V
	Tragfähigkeit	100 Ah
	Dauer	bis zu 6 Stunden
	Ladegerättyp / kW / Ladezeit	Typ 2 / 6,6 kW / 5,5 Std. (Standard) CCS (superfast DC) / 28 kW / 1 Std. (optional)
Fahrantrieb	Typ	Hydrostatisch
	Max. Druck	500 bar
	Getriebe	Direktgang 2 Gänge
Achsen und Bremsen	Typ	Achsen mit Planeten-Endantrieben
	Vorderachse	Lenkend
	Hinterachse	Freie Pendelachse
	Anzahl der Antriebs-/Lenkräder	Allradantrieb/Allradlenkung
	Lenkungsarten	Vorderrad-/Allrad-/Hundeganglenkung
	Betriebsbremse	Nass-Lamellenbremse an der Vorderachse
	Feststellbremse	Negativbremse, hydraulisch betätigt, an der Vorderachse
	Bereifung	12,0/75 R18
Leistungen	Max. Fahrgeschwindigkeit	20 km/h
	Steigfähigkeit (Unbeladen)	83 %
	Wenderadius (mit Gabelzinken)	4.060 mm
Gewichte	Leergewicht*	5.000 kg
Füllmengen	Hydrauliköl	85 l
	Kühlmittel	5 l
Hydraulikanlage für die Bewegungen	Anlagentyp	Load Sensing
	Betriebspumpe	Verstellpumpe
	Max. Hydraulikfördermenge	87 l/min
	Max. Hydraulikfördermenge am Auslegerkopf	75 l/min
	Max. Betriebsdruck	255 bar
	Verteiler für Auslegerbewegungen	Elektromagnetisches Proportionalventil
	Bewegungssteuerung	1 Joystick mit integrierter Totmannschaltung
Normenkonformität	2006/42/EG: EU-Maschinenrichtlinie 2016/1628: Verordnung (EU) zu Schadstoffemissionen von Motoren der Stufe V EN 1459-X: Sicherheitstechnische Anforderungen an Stapler mit veränderlicher Reichweite EN 280-1: Vorschriften zu fahrbaren Hubarbeitsbühnen (sofern verfügbar) ROPS/FOPS Level 1: Standard für Schutzeinrichtungen	

Die in dieser Broschüre enthaltenen Daten dienen zur Information und können ohne Vorankündigung geändert werden.
Alle Bilder dienen nur zur Veranschaulichung und bilden das Produkt möglicherweise nicht genau ab.
** Das angegebene Gewicht bezieht sich auf die Maschine im Leerzustand mit Standardausstattung und könnte in Abhängigkeit von der gewählten Konfiguration abweichen.*