MAGNI
TELESCOPIC HANDLERS

THA
3.6e

PRELIMINARE



Più energia, meno sprechi

*La batteria a 351V offre **potenza e durata**, riduce le perdite energetiche e mantiene la macchina efficiente più a lungo grazie ad una significativa riduzione delle correnti elettriche circolanti. Componenti più leggeri, meno usura e **massima affidabilità**.*

Potenza e fluidità

La trasmissione idrostatica con motore elettrico garantisce la ***stessa potenza del diesel**: traino fino a 41 kN, pendenze dell'83% e velocità fino a 20 km/h.*
Il tutto a emissioni zero e prestazioni sempre costanti.

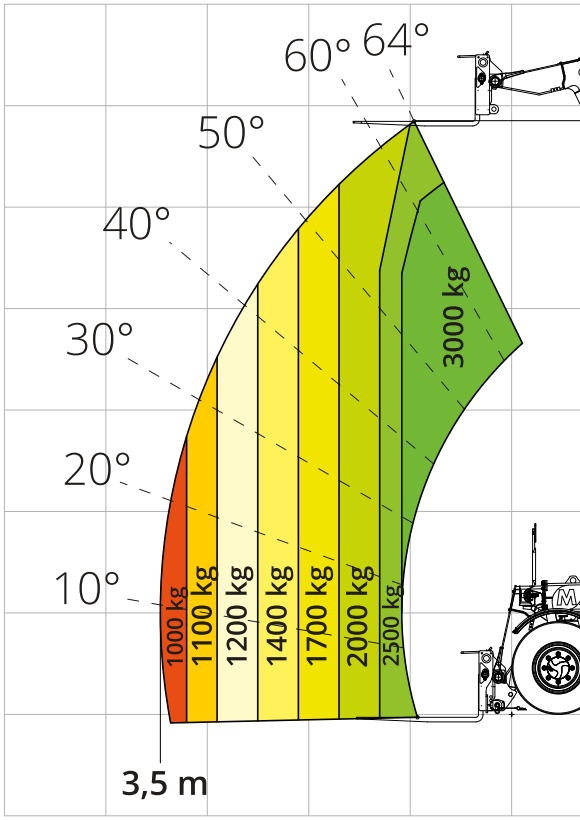

Ricarica veloce, lavoro continuo

***Il ciclo di ricarica completo** con caricabatterie di bordo Type 2 da 6,6 kW dura fino a 5,5 ore*
*Sarà disponibile in opzione anche il caricabatterie in versione Superfast CCS da 28 kW (1 ora per caricare fino all'80%), **per adattarsi a ogni esigenza**.*

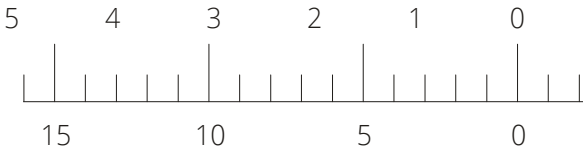

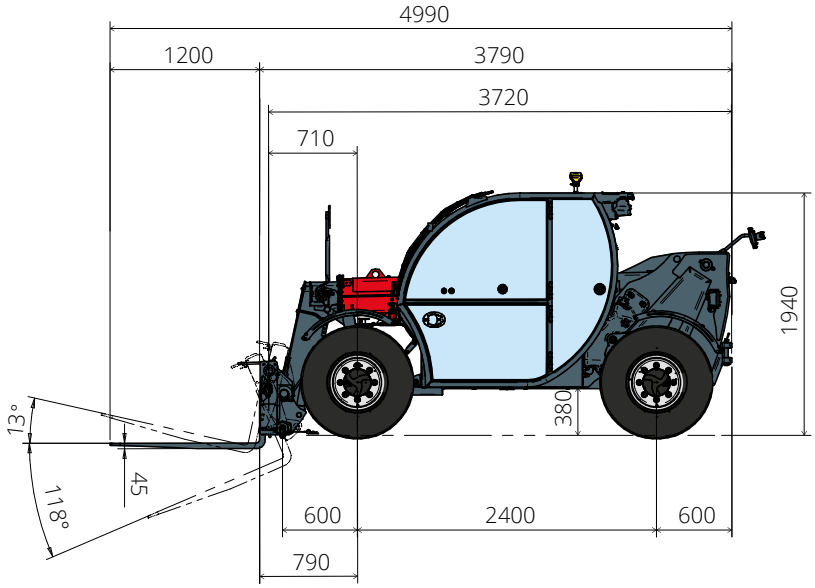

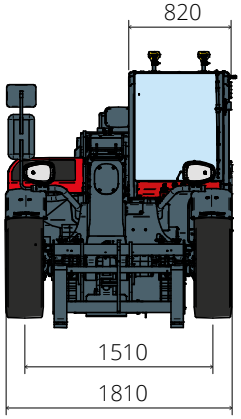

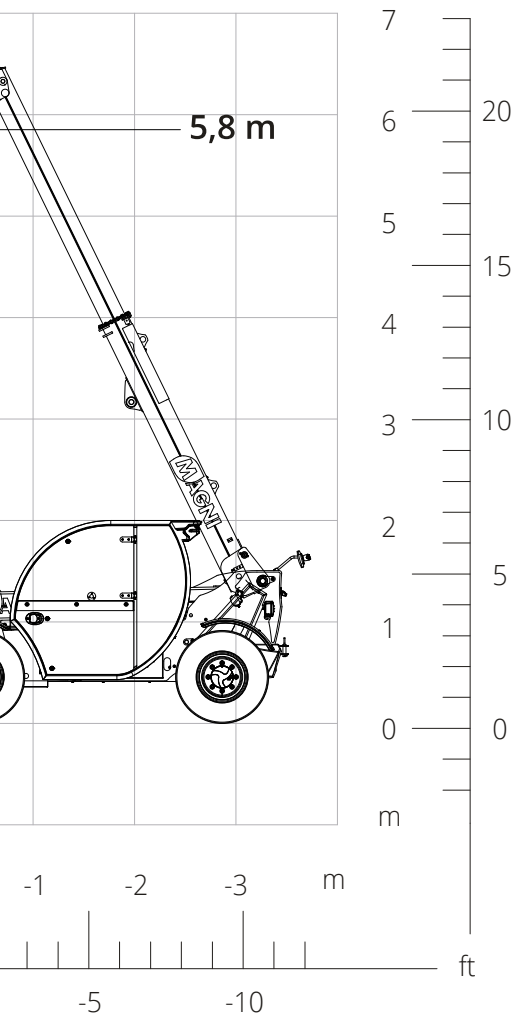

Recupero energetico intelligente

Ogni volta che si frena o rallenta, il sistema di frenata rigenerativa recupera energia e ricarica la batteria. Inoltre, il sistema idraulico rigenerativo sfrutta la gravità per ridurre l'energia richiesta durante la discesa del braccio. ***Più autonomia, meno usura dei freni, maggiore efficienza, comfort e silenziosità durante il lavoro.***

Silenzioso per natura

Zero emissioni, bassa rumorosità e vibrazioni ridotte rendono il THA 3.6e ***ideale per lavorare in ambienti agricoli chiusi****, come stalle, allevamenti avicoli e serre, dove silenziosità e assenza di emissioni fanno la differenza.*

Un investimento che conviene

Costi di gestione inferiore *e manutenzione ridotta rispetto alla versione termica e possibilità di accedere a* ***incentivi.***
Con l'elettrico il risparmio è reale e immediato.

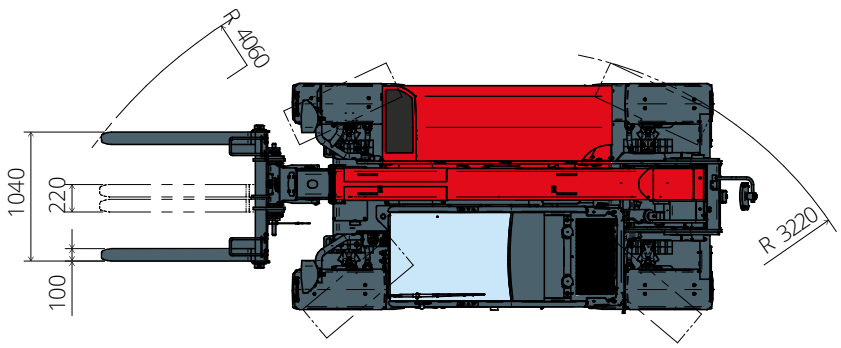

Designazione macchina	Sollevatore telescopico	THA 3.6 e
	Capacità massima di sollevamento	3.000 kg
	Altezza massima di sollevamento	5,80 m
	Sbraccio massimo	3,50 m
Motore	Potenza nominale	54 kW
	Impianto di raffreddamento	Acqua
Batteria e Ricarica	Tipo batteria	Lithium - Ion
	Energia nominale	35 kW/h
	Tensione nominale	351 V
	Capacità	100 Ah
	Autonomia	fino a 6 h
	Tipo caricatore / kW / Tempo ricarica	Type 2 / 6,6 kW / 5,5 h (std) CCS (superfast DC) / 28 kW / 1 h (opt)
Trasmissione	Tipo	Idrostatica
	Pressione massima	500 bar
	Cambio	Presa diretta 2 velocità
Assali e freni	Tipo	Assali con riduttori epicicloidali
	Assale anteriore	Sterzante
	Assale posteriore	Oscillazione libera
	N. ruote motrici - sterzanti	4WD - 4WS
	Modalità di sterzata	Frontale / Concentrica / A granchio
	Freno di servizio	Multidisco a bagno d'olio su assale anteriore
	Freno di stazionamento	Idraulico ad azione negativa su assale anteriore
	Misure pneumatici	12.0/75 R18
Prestazioni	Velocità massima di traslazione	20 km/h
	Pendenza superabile (a vuoto)	83%
	Raggio di sterzata (alle forche)	4.060 mm
Masse	Totale a vuoto*	5.000 kg
Capacità serbatoi e impianti	Olio idraulico	85 l
	Liquido di raffreddamento	5 l
Impianto idraulico per movimenti	Tipologia impianti	Load sensing
	Pompa servizi	A cilindrata variabile
	Max. portata idraulica	87 l/min
	Max. portata idraulica testa braccio	75 l/min
	Pressione max di lavoro	255 bar
	Distributore per movimenti braccio	Valvola elettro proporzionale
	Comando movimenti	1 Joystick con consenso di manovra integrato
Conformità normative	2006/42/CE: Direttiva macchine UE 2016/1628: Regolamento UE relativo alle emissioni dei motori stage V EN 1459-X: Relativa alle norme sui requisiti di sicurezza dei carrelli a sbraccio variabile EN 280-1: norme relative alle piattaforme di lavoro mobili elevabili (se disponibili) ROPS/FOPS livello 1: relativo allo standard per la strutture di protezione	

I dati del presente opuscolo sono informativi e possono essere modificati senza preavviso.
Tutte le immagini sono fornite unicamente a scopo illustrativo e potrebbero non rappresentare esattamente il prodotto.
** il peso indicato si riferisce al mezzo a vuoto con allestimento standard e potrebbe variare in base alla configurazione scelta.*