MAGNI
TELESCOPIC HANDLERS



THA 3.6e

VOORLOPIG GEGEVENSBLAD

Meer energie, minder verspilling

*De 351V-accu biedt **kracht en levensduur**, beperkt energieverliezen en houdt de machine langer efficiënt dankzij een aanzienlijke vermindering van de stroomsterkte in het systeem. Lichtere onderdelen, minder slijtage en **maximale betrouwbaarheid**.*

Kracht en soepelheid

De hydrostatische transmissie met elektromotor levert ***hetzelfde vermogen als een dieselmotor**: trekkracht tot 41 kN, hellingen tot 83% en snelheden tot 20 km/u.*
En dat alles zonder uitstoot en met constante prestaties.

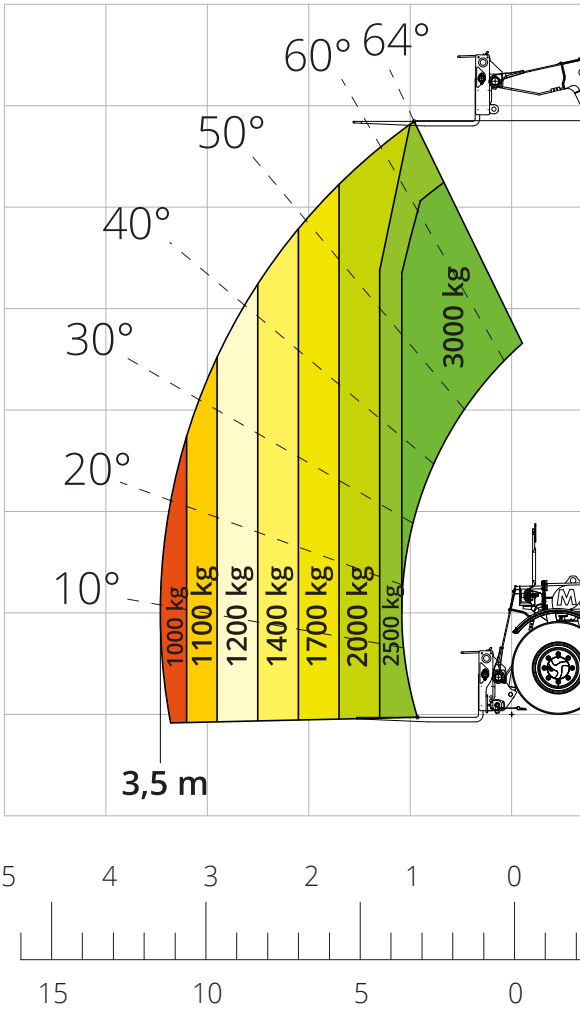

Snel laden, ononderbroken werken

***Een volledige laadcyclus** met de Type 2-boordlader van 6,6 kW duurt maximaal 5,5 uur*
*Als optie komt ook de Superfast CCS-lader van 28 kW beschikbaar (1 uur om tot 80% te laden), **zodat elke behoefte wordt afgedekt**.*

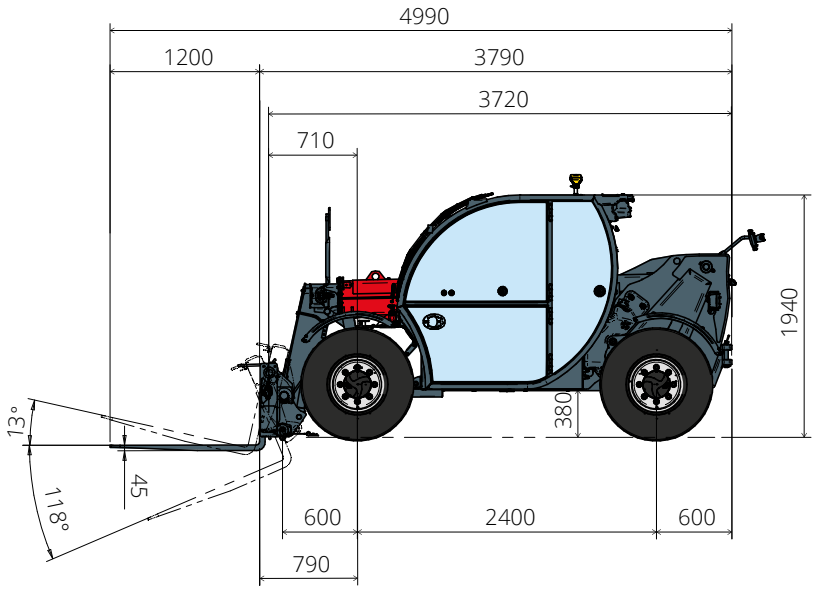

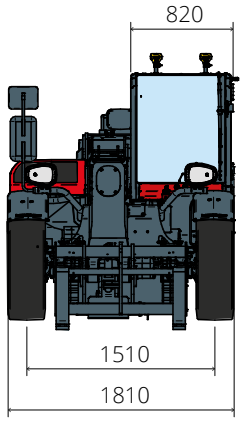

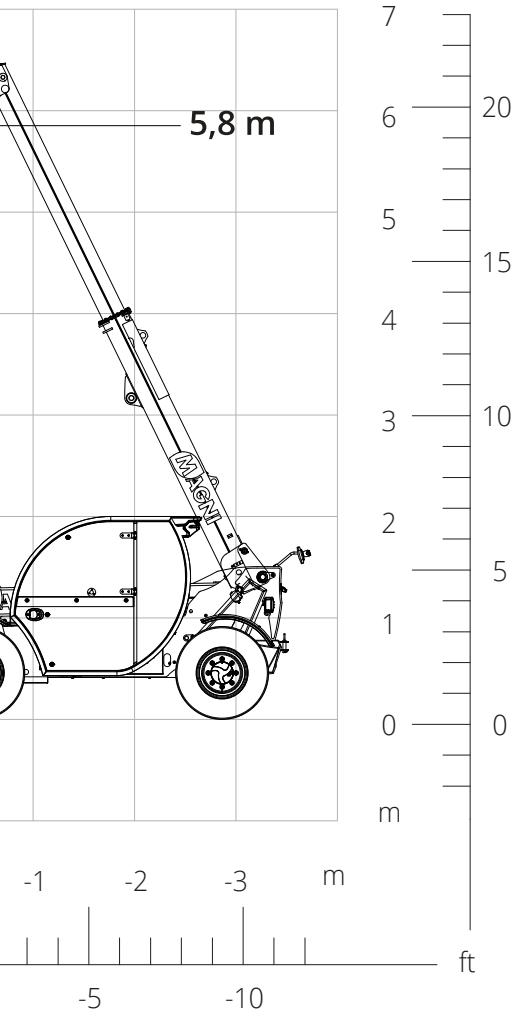

Slim energieherstel

Bij elke rem- of vertragingsbeweging wint het regeneratieve remsysteem energie terug en laadt het de accu op. Daarnaast benut het regeneratieve hydraulische systeem de zwaartekracht om minder energie te verbruiken bij het laten zakken van de giek. ***Meer autonomie, minder slijtage van de remmen, hogere efficiëntie, meer comfort en stiller werken.***

Van nature stil

Geen uitstoot, weinig geluid en minder trillingen maken de THA 3.6 e ***ideaal voor werk in gesloten agrarische omgevingen****, zoals stallen, pluimveebedrijven en kassen, waar stilte en het ontbreken van uitstoot het verschil maken.*

Een investering die loont

Lagere bedrijfskosten *en minder onderhoud dan bij de versie met verbrandingsmotor, plus de mogelijkheid om in aanmerking te komen voor* ***subsidies.***
Met elektrisch rijden is de besparing reëel en direct.

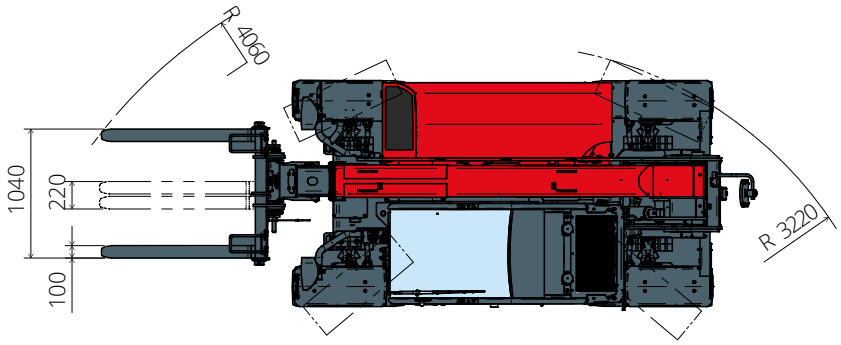

Aanduiding van de machine	Telescopische verreiker	THA 3.6 e
	Maximaal hefvermogen	3.000 kg
	Maximale hefhoogte	5,80 m
	Maximale reikwijdte	3,50 m
Motor	Nominaal vermogen	54 kW
	Koelsysteem	Water
Accu en opladen	Type accu	Lithium-ion
	Nominale energie	35 kW/h
	Nominale spanning	351 V
	Capaciteit	100 Ah
	Actieradius	tot 6 u
	Type acculader / kW / Laadtijd	Type 2 / 6,6 kW / 5,5 u (std) CCS (superfast DC) / 28 kW / 1 u (opt)
Transmissie	Type	Hydrostatisch
	Maximale druk	500 bar
	Versnellingsbak	Directe koppeling 2 snelheden
Assen en remmen	Type	Assen met planetaire overbrengingen
	Vooras	Sturend
	Achteras	Vrij pendelend
	Aantal aandrijf/sturende wielen	4WD - 4WS
	Types besturing	Voorwielbesturing / Concentrische besturing / Krabbesturing
	Bedrijfsrem	Meerschijven in oliebad op vooras
	Parkeerrem	Hydraulisch met negatieve werking op de vooras
	Bandenmaten	12.0/75 R18
Prestaties	Maximale verplaatsingssnelheid	20 km/u
	Klimvermogen (onbelast)	83%
	Draaicirkel (bij de vorken)	4.060 mm
Gewichten	Totaal leeggewicht*	5.000 kg
Inhoud tanks en systemen	Hydraulische olie	85 l
	Koelvloeistof	5 l
Hydraulisch systeem voor de bewegingen	Type systemen	Load Sensing
	Servicepomp	Met variabel slagvolume
	Max. hydraulisch draagvermogen	87 l/min
	Max. hydraulisch draagvermogen armkop	75 l/min
	Max. werkdruk	255 bar
	Ventielenblok voor bewegingen arm	Elektro-proportioneel ventiel
	Bedieningsinstrument bewegingen	1 joystick met geïntegreerde dodemansknop
Overeenstemming met de normen	2006/42/EG: Machinerichtlijn EU 2016/1628: Verordening (EU) betreffende de emissies van stage V-motoren EN 1459-X: Inzake de normen betreffende de veiligheidseisen van transportwerktuigen met variabele reikwijdte EN 280-1: normen betreffende mobiele hoogwerkers (indien beschikbaar) ROPS/FOPS niveau 1: inzake de norm voor de beveiligingsinrichtingen/-constructies	

De gegevens in deze brochure zijn informatief en kunnen te allen tijde zonder voorafgaande kennisgeving worden gewijzigd.
Alle afbeeldingen dienen slechts ter illustratie en zijn mogelijk geen exacte weergaven van het product.
** Het aangegeven gewicht verwijst naar een leeg voertuig met standaarduitrusting en kan variëren afhankelijk van de gekozen configuratie.*